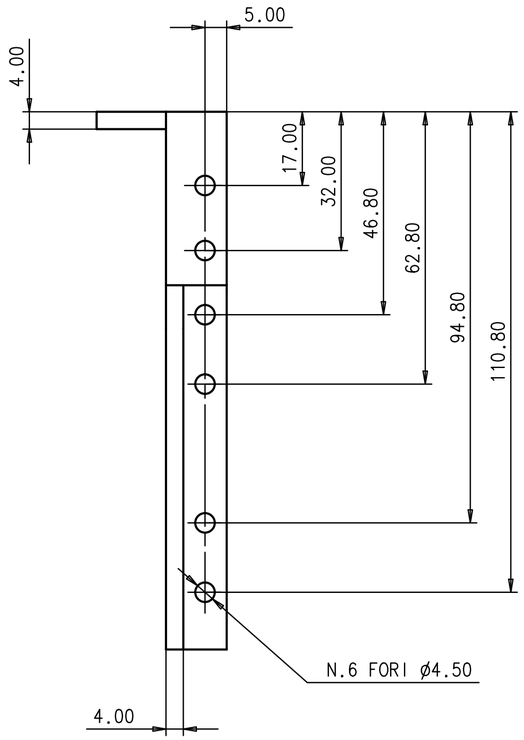

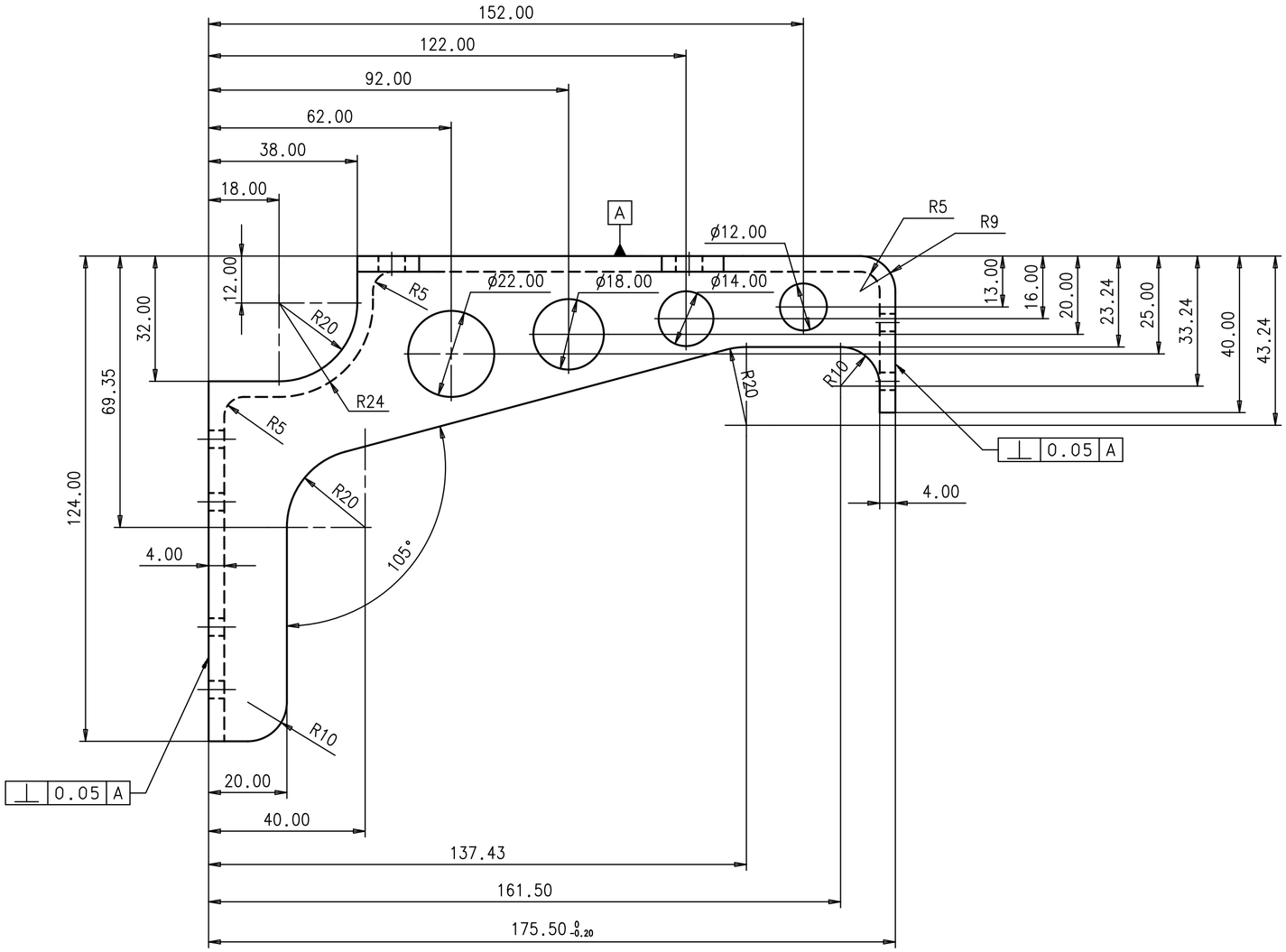

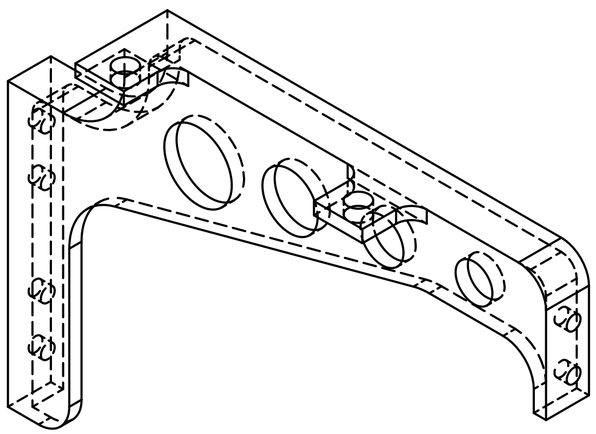

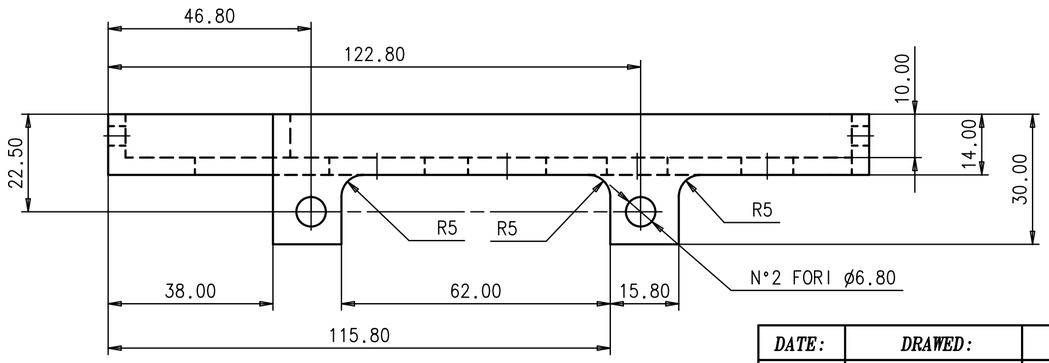

NOTA

- TRATTAMENTO SUPERFICIALE: Alodine per MIL-C-5541, CLASS 3 TYPE 2, 1200 GOLD
- CONTROLLO NON DISTRUTTIVO NDI (liquidi penetranti): ASTM-E 1417, type I, method A, sensitivity level 3

DATE:	DRAWED:	CHECKED:	APPROVED:	QUANTITY:	REV.:
05/11/03	C.Guandalini		G.Laurenti	4	/

MATERIAL: Al 7075 T7351

SCALE: 1:1

GEN. TOLL.: ±0.10

GEN. TOLL. ANG.: ±0.5°

DRAWING TITLE: SUPPORT A1 DX (SUPPORTO A1 DX)

ASSEMBLY NAME: LOWER TOF

DRAWING NUMBER: ams TOF 04-01-004 LT

PROJECT: AMS II TOF

ISTITUTO NAZIONALE DI FISICA NUCLEARE

I.N.F.N.

Sez.di Bologna

SIZE: A2

SHEET: 1/1