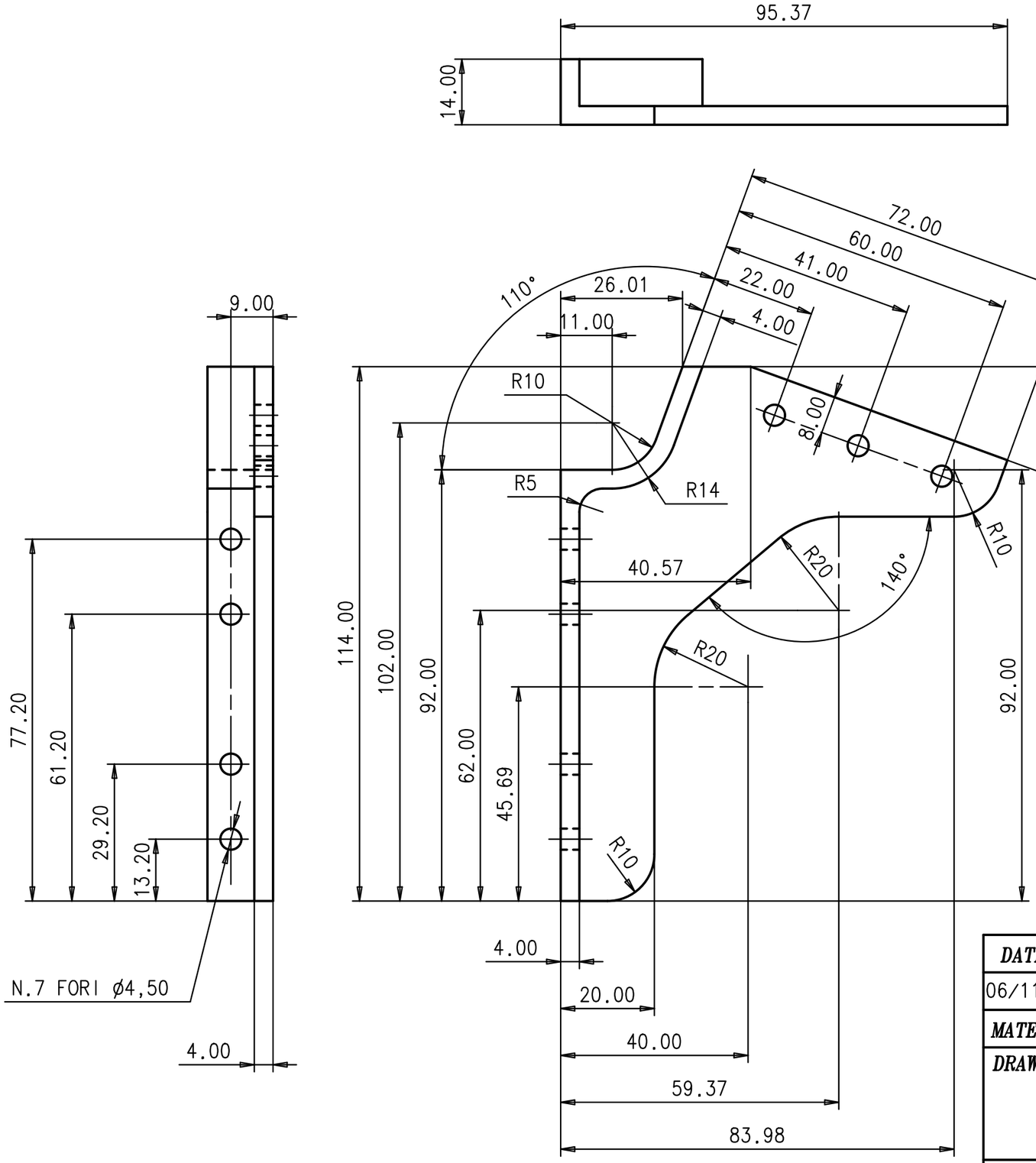

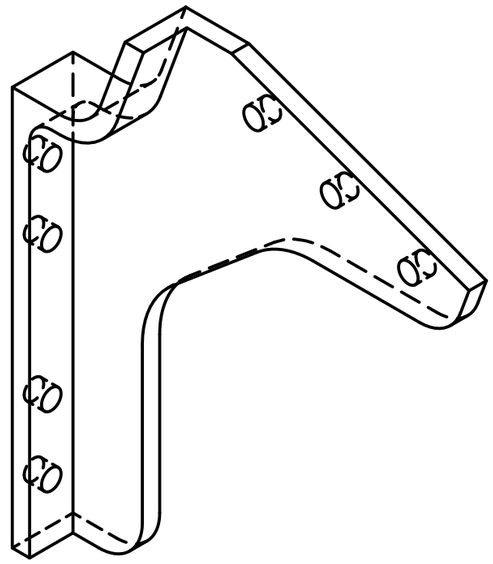

NOTA

- TRATTAMENTO SUPERFICIALE: Alodine per MIL-C-5541 CLASS 3 TYPE 2, 1200 GOLD
- CONTROLLO NON DISTRUTTIVO NDI (liquidi penetranti): ASTM-E 1417, type I, method A, sensitivity level 3

DATE:	DRAWED:	CHECKED:	APPROVED:	QUANTITY:	REV.:
06/11/03	C.Guandalini		G.Laurenti	4	

MATERIAL: AL 7075 T7351	SCALE: 1:1	ISTITUTO NAZIONALE DI FISICA NUCLEARE
DRAWING TITLE: SUPPORT A2 SX (SUPPORTO A2 SX)	GEN.TOLL.: ±0.10 GEN.TOLL.ANG: ±0.5°	I.N.F.N.
ASSEMBLY NAME: LOWER TOF	DRAWING NUMBER: ams TOF 04-01-007 LT	Sez.di Bologna
		SIZE: A3
PROJECT: AMS II TOF		SHEET: 1/1