SEZ.A-A

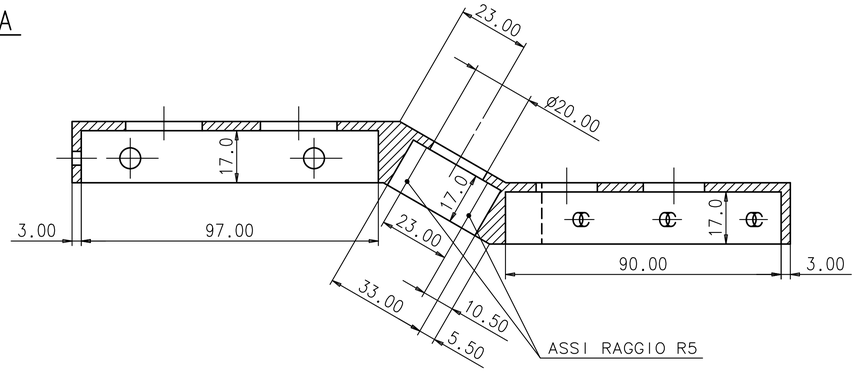

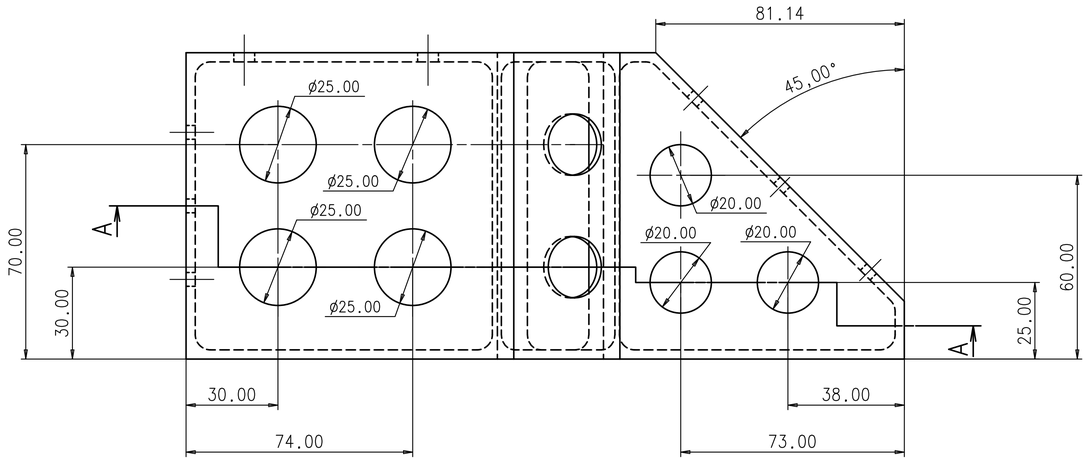

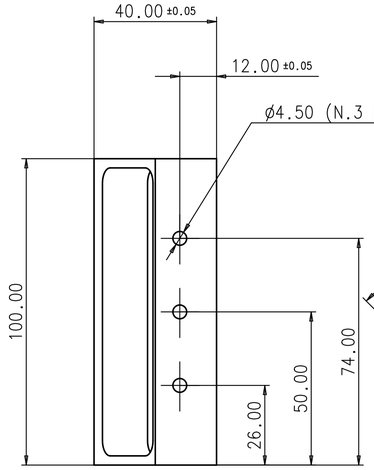

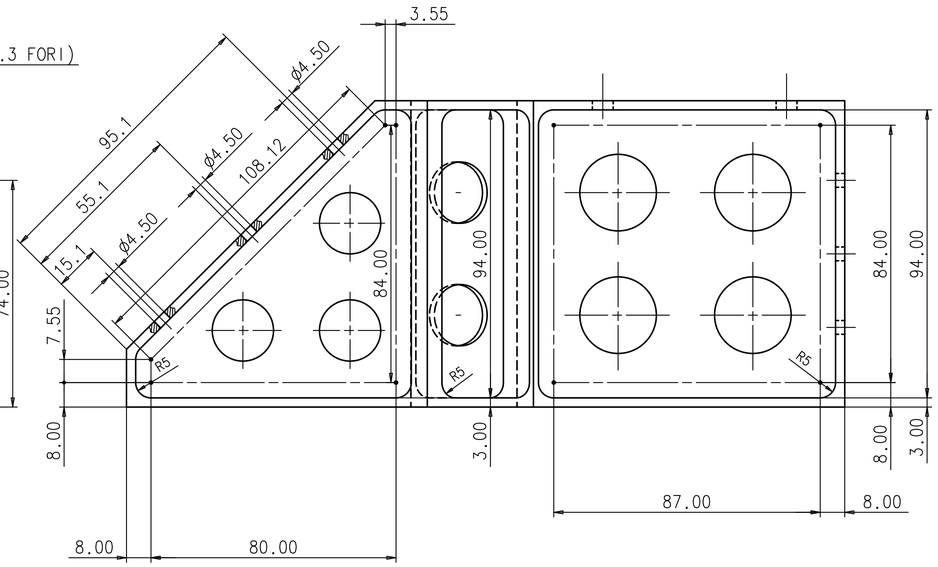

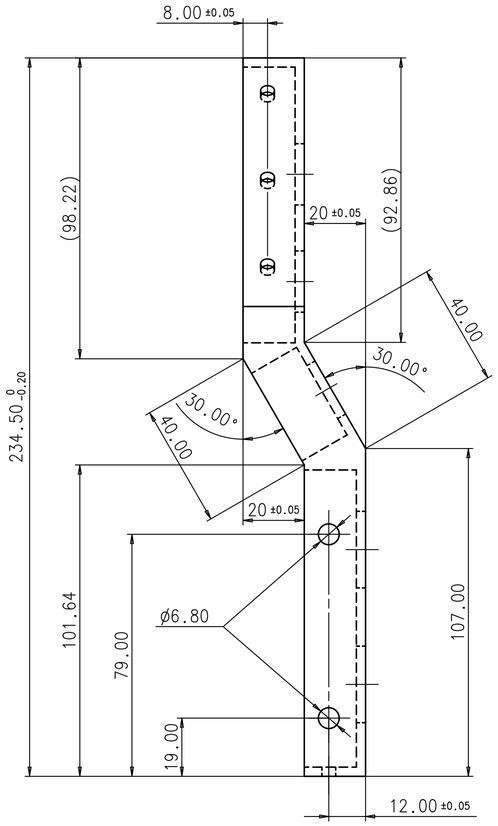

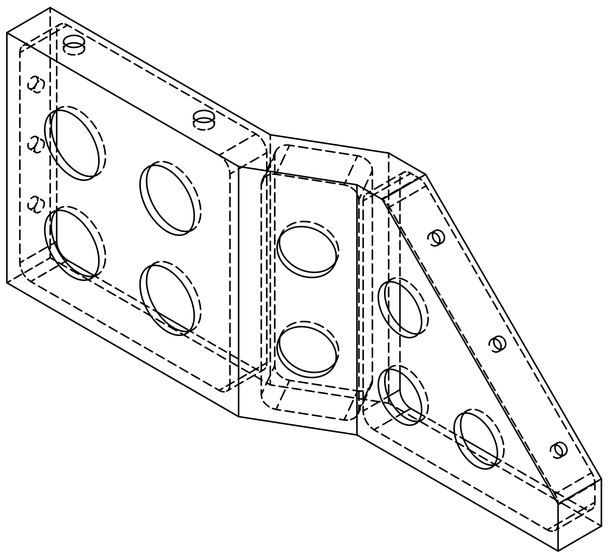

NOTA

- TRATTAMENTO SUPERFICIALE: Alodine per MIL-C-5541, CLASS 3 TYPE 2, 1200 GOLD

- CONTROLLO NON DISTRUTTIVO
  NDI (liquidi penetranti): ASTM-E 1417, type I, method A, sensitivity level 3

DATE:	DRAWED:	CHECKED:	APPROVED:	QUANTITY:	REV.:
20/11/03	FINELLI S.		G. LAURENTI	2	

MATERIAL: Al 7075 T7351

SCALE: 1:1

DRAWING TITLE:
SUPPORT B2 DX
(SUPPORTO B2 DX)

GEN. TOLL. : ±0.10

GEN. TOLL. ANG. : ±0.5°

ISTITUTO NAZIONALE DI FISICA NUCLEARE

I.N.F.N.

Sez.di Bologna

ASSEMBLY NAME: LOWER TOF

DRAWING NUMBER: ams TOF 04-01-010 LT

SIZE: A1

PROJECT: AMS II TOF

SHEET: 1/1