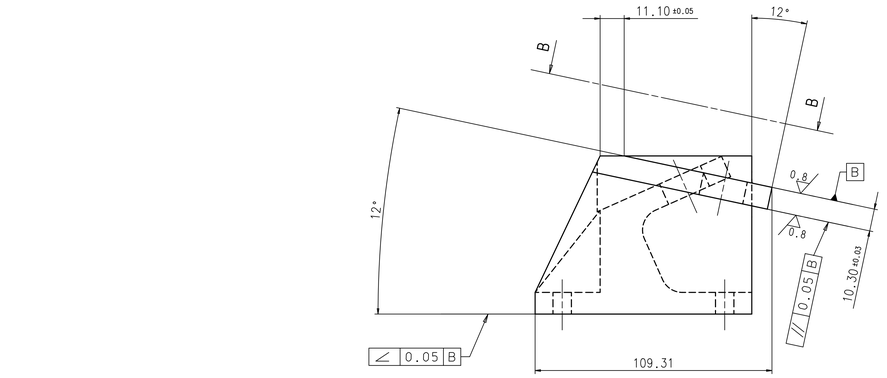

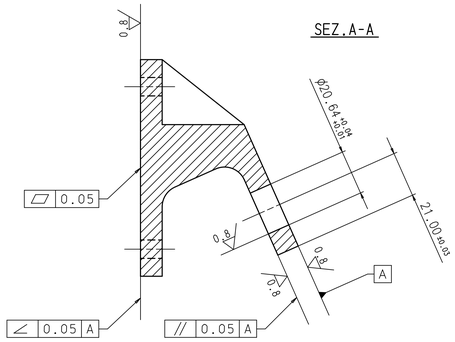

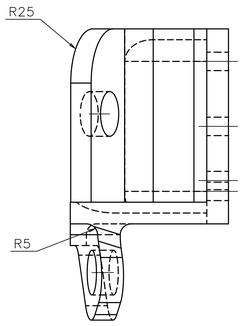

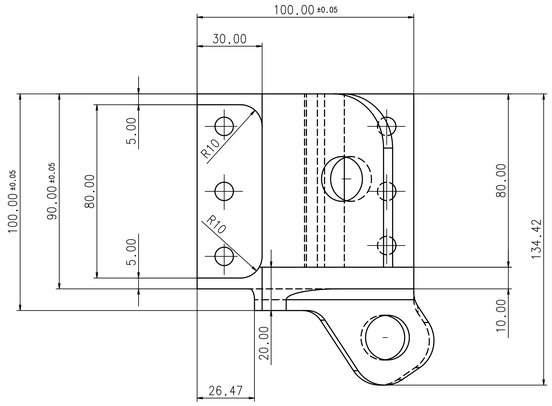

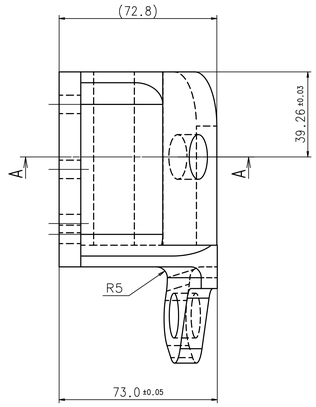

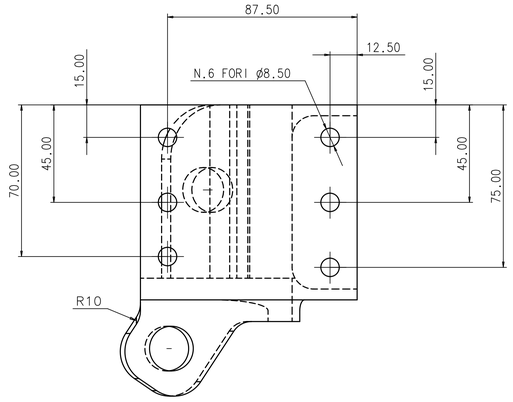

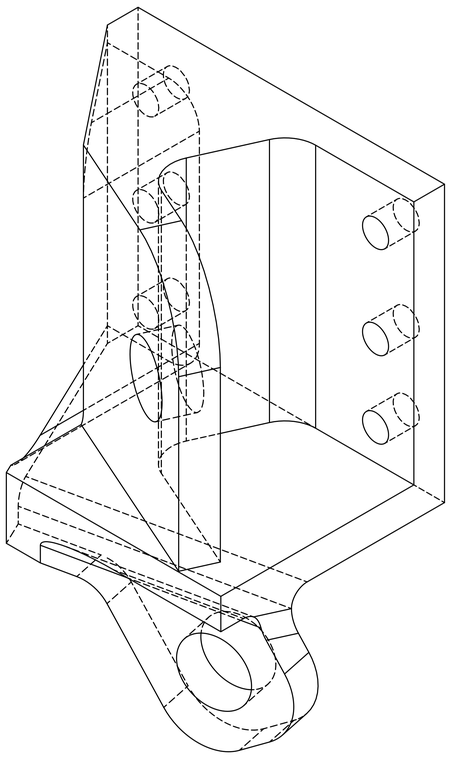

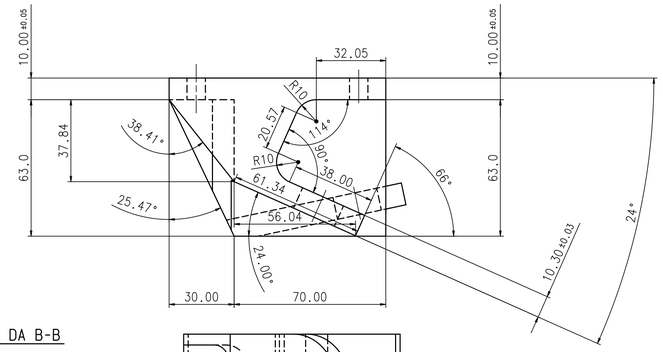

VISTA DA B-B

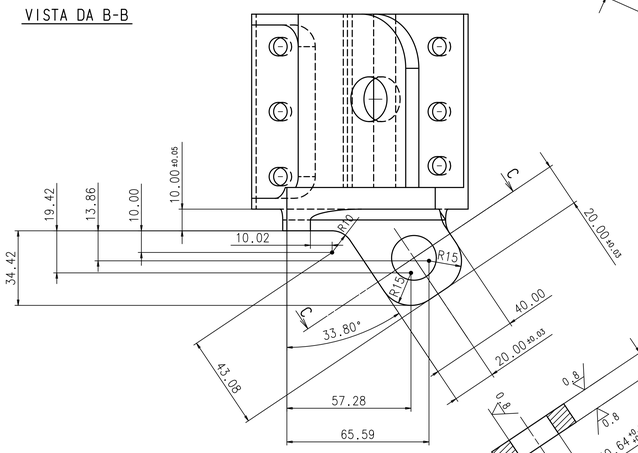

SEZ.C-C

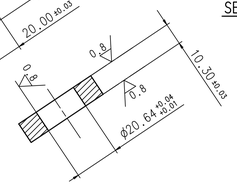

NOTA

- TRATTAMENTO SUPERFICIALE: Alodine per MIL-C-5541, CLASS 3 TYPE 2, 1200 GOLD
- CONTROLLO NON DISTRUTTIVO NDI (liquidi penetranti): ASTM-E 1417, type I, method A, sensitivity level 3

DATE:	DRAWED:	CHECKED:	APPROVED:	QUANTITY:	REV.:
16/11/04	FINELLI S.		LAURENTI G.	4	

MATERIAL: Al 7075 T7351	SCALE: 1:1	ISTITUTO NAZIONALE DI FISICA NUCLEARE
DRAWING TITLE: LT INTERNAL BRACKET DX	GEN. TOLL.: ±0.10 GEN. TOLL. ANG.: ±0.5°	I.N.F.N.
ASSEMBLY NAME: LOWER TOF	DRAWING NUMBER: ams TOF 04-01-018 LT	Sez.di Bologna SIZE: A0
PROJECT: AMS II TOF		SHEET: 1/1