NOTA:
LA QUOTATURA DELLE POSIZIONI
DEGLI INSERTI "A" "B" "C" "D"
E' INDICATA NEL DISEGNO DENOMINATO
"LT HONEYCOMB (INSIEME ALTA/BASSA DENSITA')"
CODICE "ams TOF 04-03-01 LT"

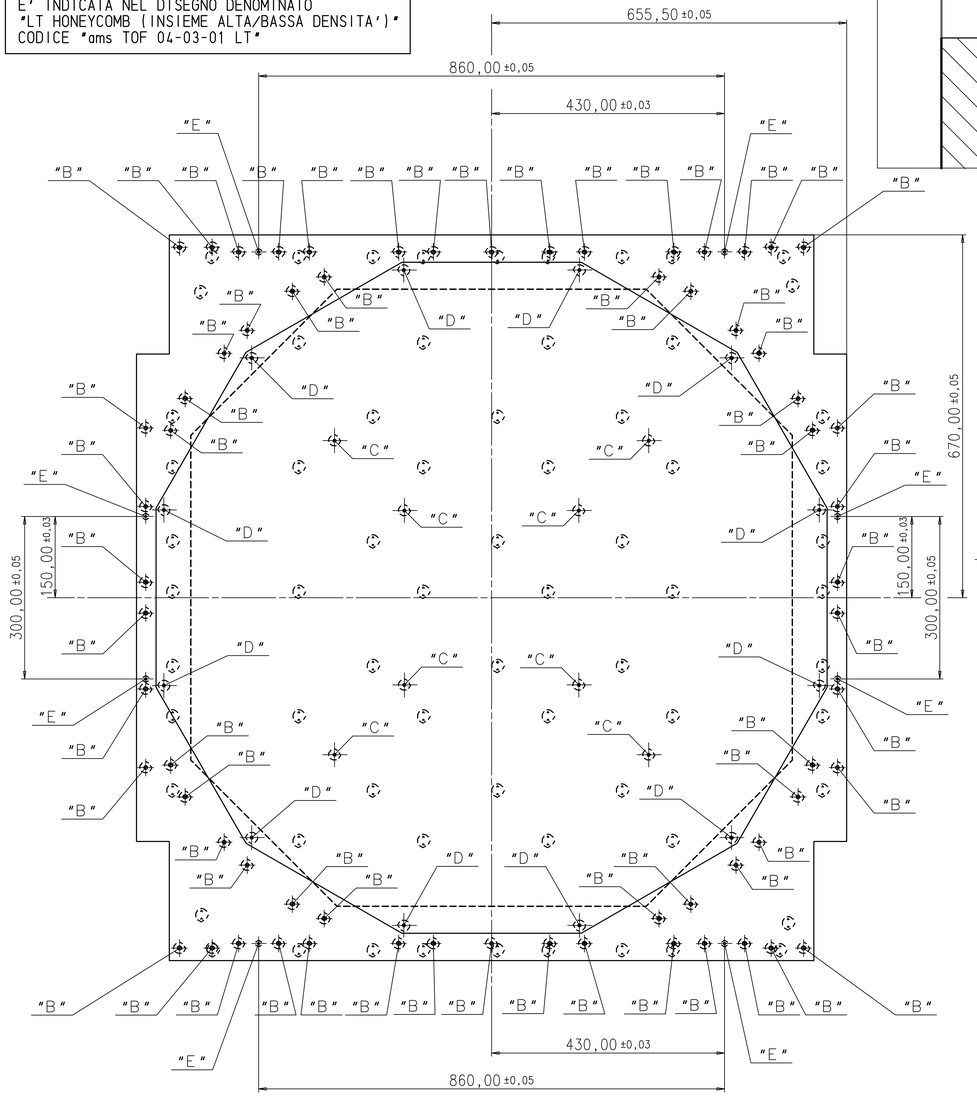

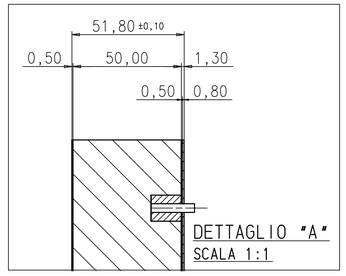

SEZ.A-A

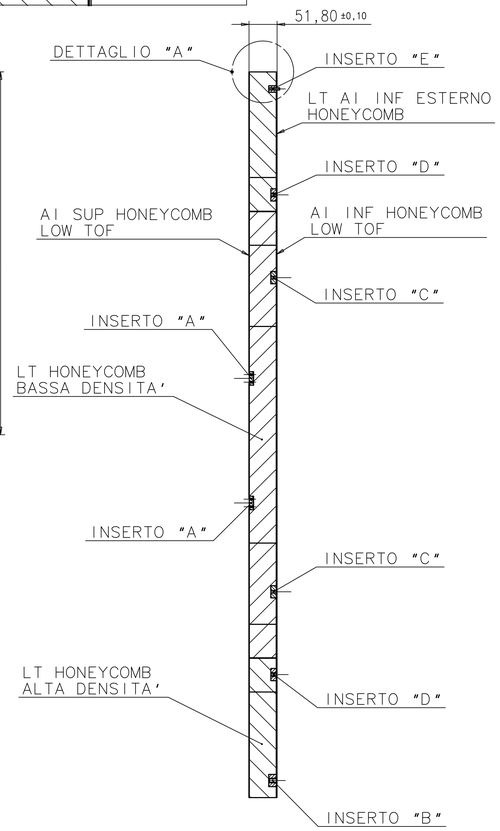

NOTA: L'UNIONE DELLE PARTI "LT Al INF ESTERNO HONEYCOMB" CON "Al INF HONEYCOMB LOW TOF" E' DA REALIZZARE MEDIANTE L'IMPIEGO DI ADESIVO STRUTTURALE

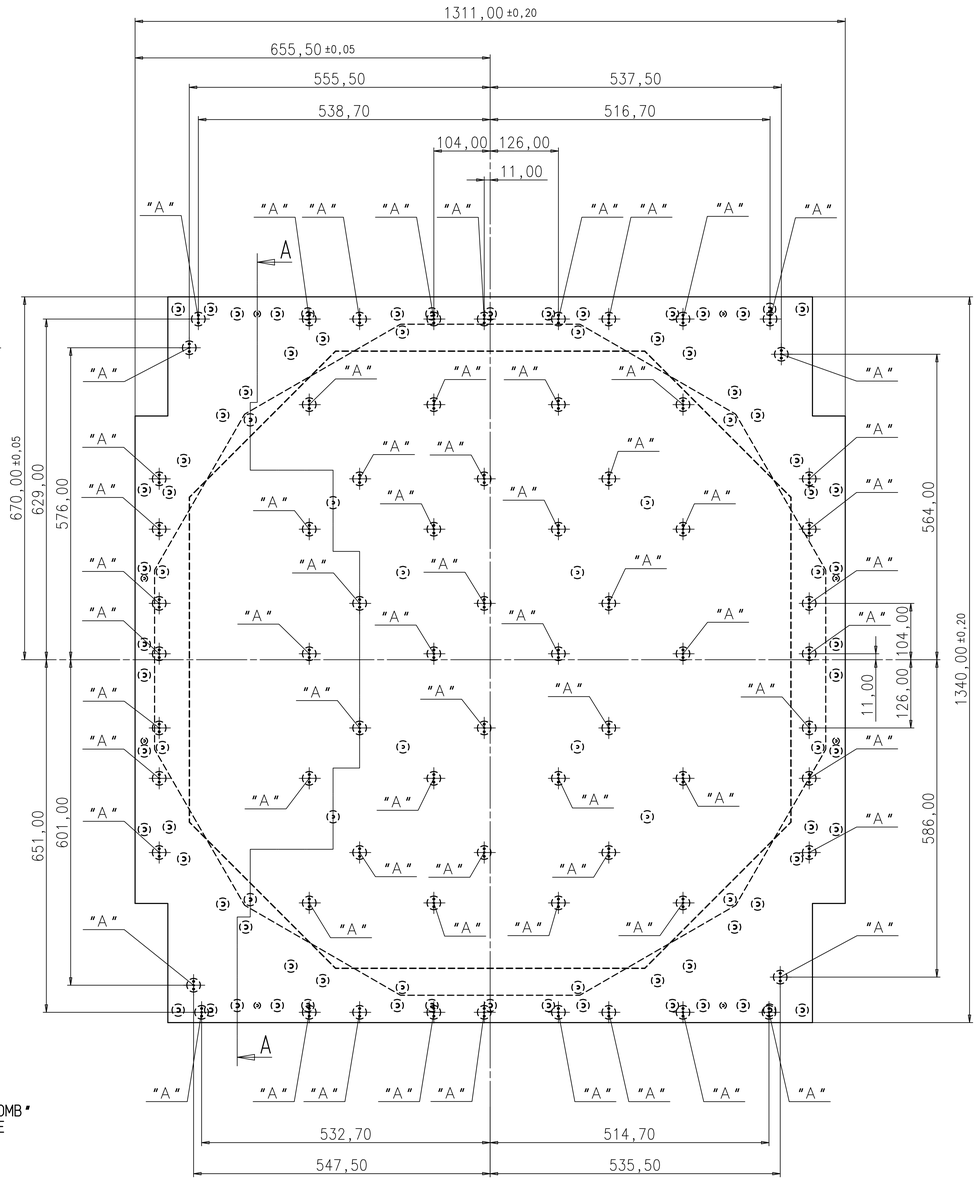

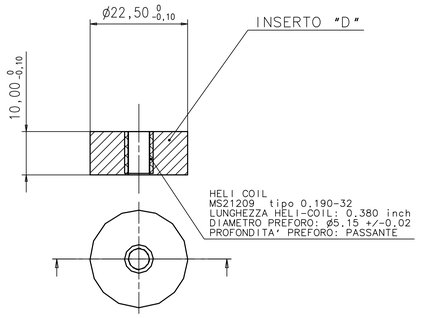

NOTA: INSERTO PER VITE NAS 1351-3

DENOMINAZIONE: INSERTO "D"
QUANTITA': 12
MATERIALE: CARBON FIBRE-VICOTEX 1454
SCALA 2:1

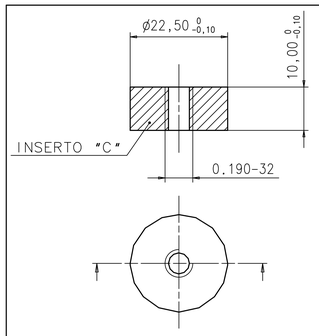

NOTA:INSERTO PER VITE NAS 1351-3

DENOMINAZIONE: INSERTO "C"
QUANTITA': 8
MATERIALE: CARBON FIBER-VICOTEX 1454
SCALA 2:1

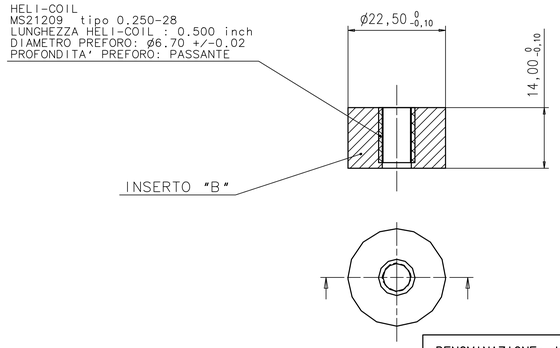

NOTA: INSERTO PER VITE NAS 1351-4

DENOMINAZIONE: INSERTO "B"
QUANTITA': 66
MATERIALE: Al 7075 T7351
SCALA 2:1

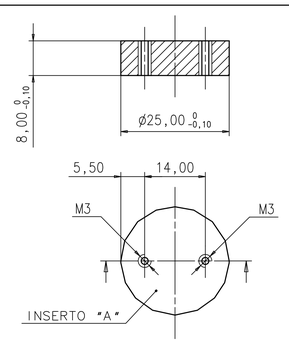

DENOMINAZIONE: INSERTO "A"
QUANTITA': 68
MATERIALE: CARBON FIBER-VICOTEX 1454
SCALA 2:1

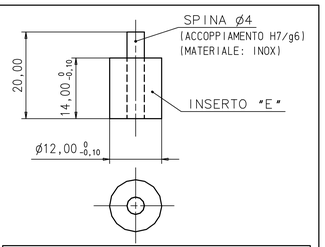

DENOMINAZIONE: INSERTO "E"
QUANTITA': 8
MATERIALE : CARBON FIBRE-VICOTEX 1454
SCALA 2:1

DATE:	DRAWED:	CHECKED:	APPROVED:	QUANTITY:	REV.:
09/06/04	FINELLI S.		G. LAURENTI	1	

MATERIAL:
SCALE: 1:4 (2:1)
DRAWING TITLE: LT PIANO HONEYCOMB (INSIEME)
GEN.TOLL.: ±0.10
GEN.TOLL.ANG.: ±0.5°
ASSEMBLY NAME: LOWER TOF
DRAWING NUMBER: ams TOF 04-03 LT
PROJECT: AMS II TOF
SIZE: A0
SHEET: 1/1

ISTITUTO NAZIONALE DI FISICA NUCLEARE
I.N.F.N.
Sez.di Bologna