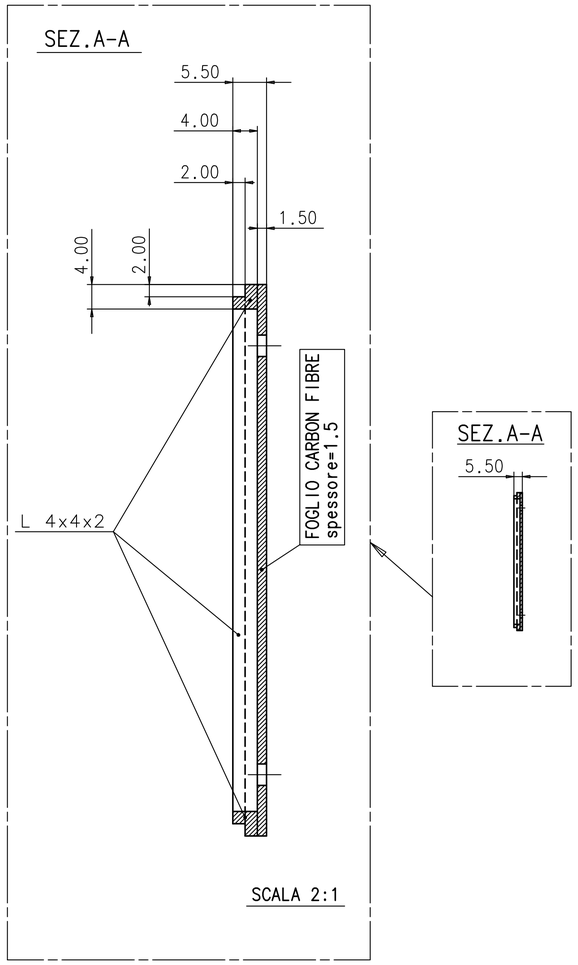

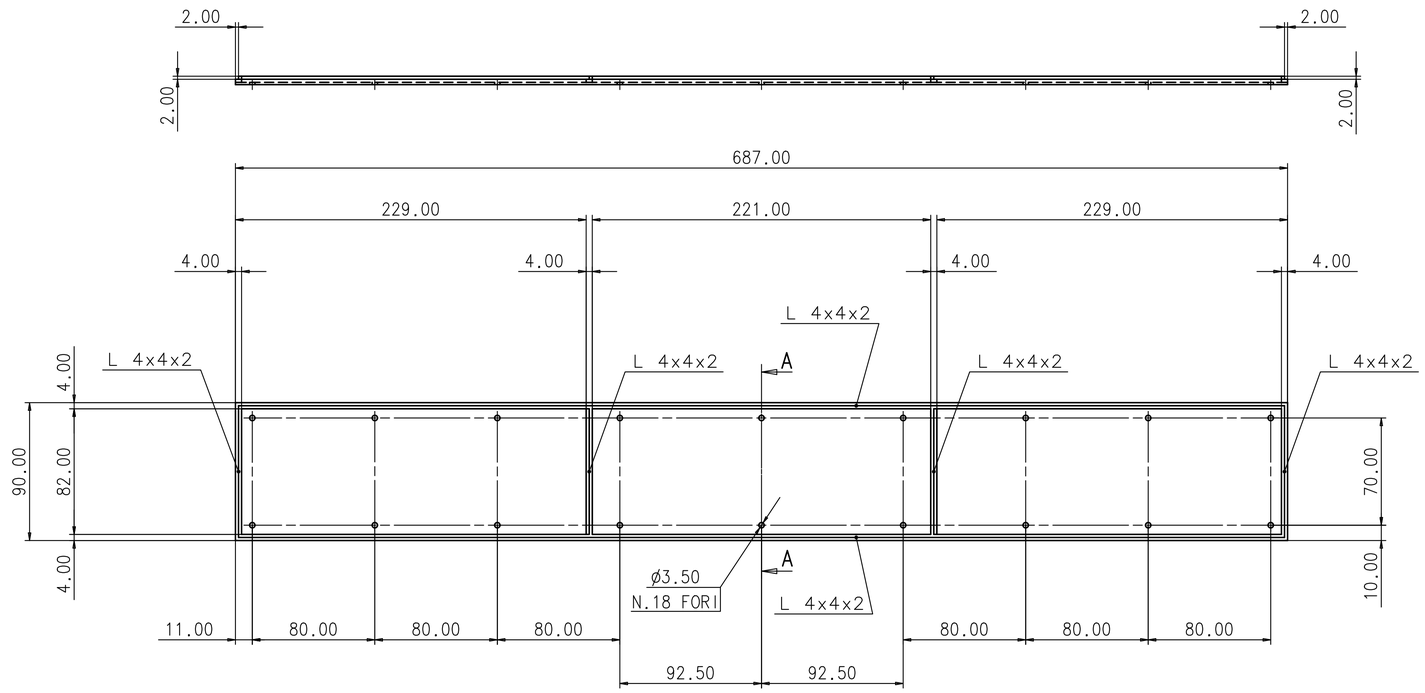

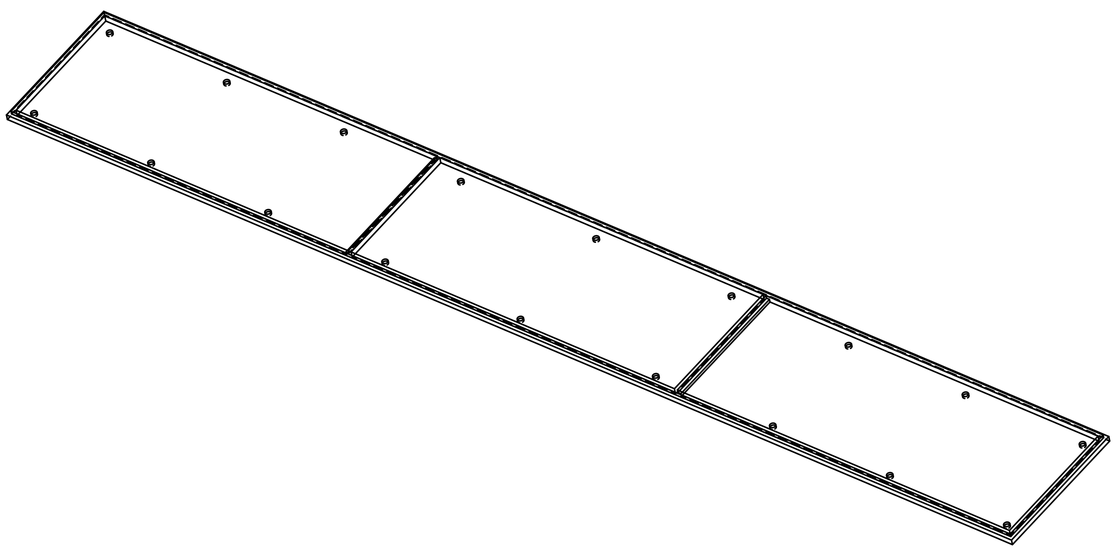

NOTA: L'UNIONE DEGLI ANGOLARI "L 4x4x2"
AL FOGLIO DI CARBON FIBRE
VIENE EFFETTUATA MEDIANTE INCOLLAGGIO

NOTA: RIVESTIRE LE SUPERFICI CON
FOGLIO IN ALLUMINIO DI
SPESSORE DAI 50 AI 100 MICRON

DATE:	DRAWED:	CHECKED:	APPROVED:	QUANTITY:	REV.:
29/09/04	FINELLI S.		LAURENTI G.	2	

MATERIAL: CARBON FIBRE-VICOTEX 1454
SCALE: 1:2 (2:1)

DRAWING TITLE:
LT COPERCHIO
COVER INF YY

GEN. TOLL.: ±0.10
GEN. TOLL. ANG.:

ISTITUTO NAZIONALE DI FISICA NUCLEARE
I.N.F.N.
Sez. di Bologna

ASSEMBLY NAME: LOWER TOF / UPPER TOF
DRAWING NUMBER: ams TOF 05-01-004 LT
SIZE: A1
PROJECT: AMS II TOF
SHEET: 1/1