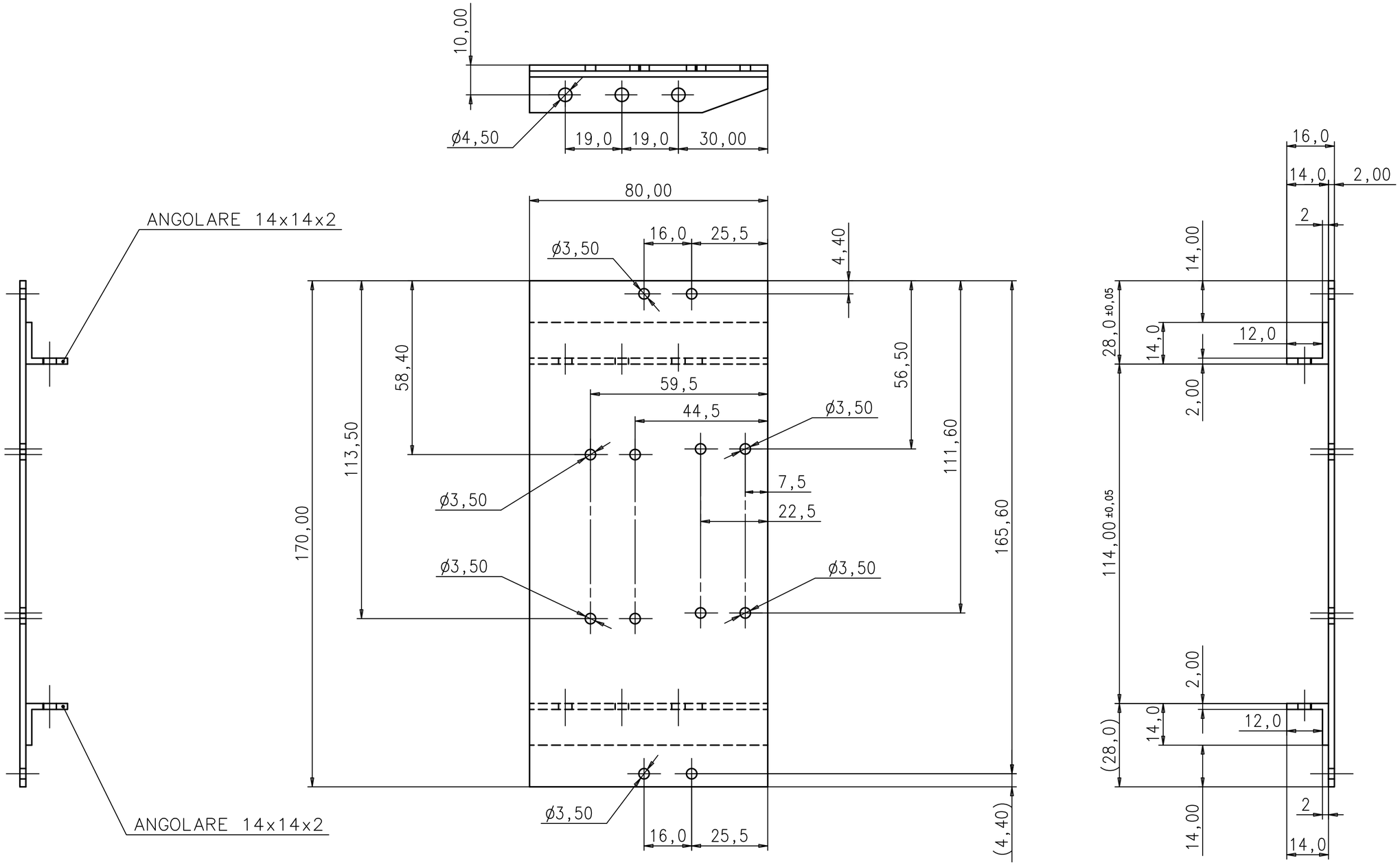

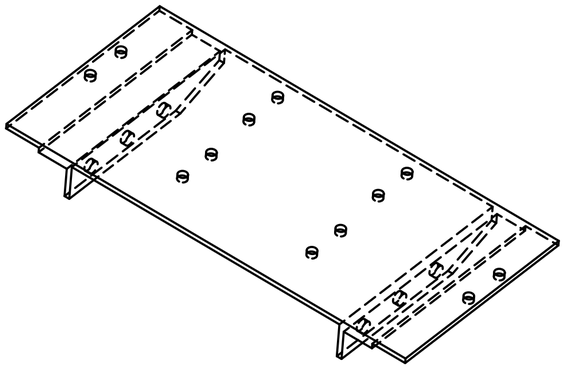

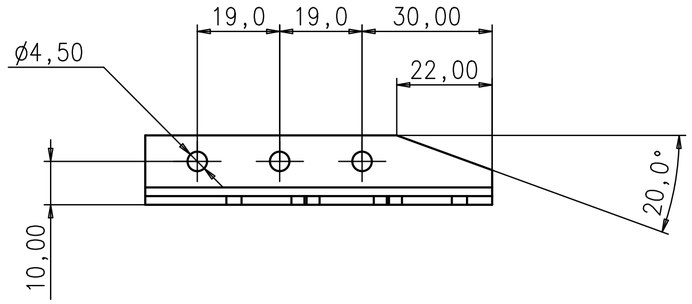

NOTA: L'UNIONE DEGLI ANGOLARI ALLA PIASTRA VIENE EFFETTUATA MEDIANTE INCOLLAGGIO

DATE:	DRAWED:	CHECKED:	APPROVED:	QUANTITY:	REV.:
04/08/04	FINELLI S.		G. LAURENTI	1	

MATERIAL: CARBON FIBRE-VICOTEX 1454 | SCALE: 1:1

DRAWING TITLE: PIASTRA INCLIN. A PMT X SX

GEN. TOLL.: ±0.10

GEN. TOLL. ANG.: ±0.5°

ISTITUTO NAZIONALE DI FISICA NUCLEARE

I.N.F.N.

Sez. di Bologna

ASSEMBLY NAME: LOWER TOF

DRAWING NUMBER: ams TOF 06-02-003 LT

SIZE: A2

PROJECT: AMS II TOF

SHEET: 1/1