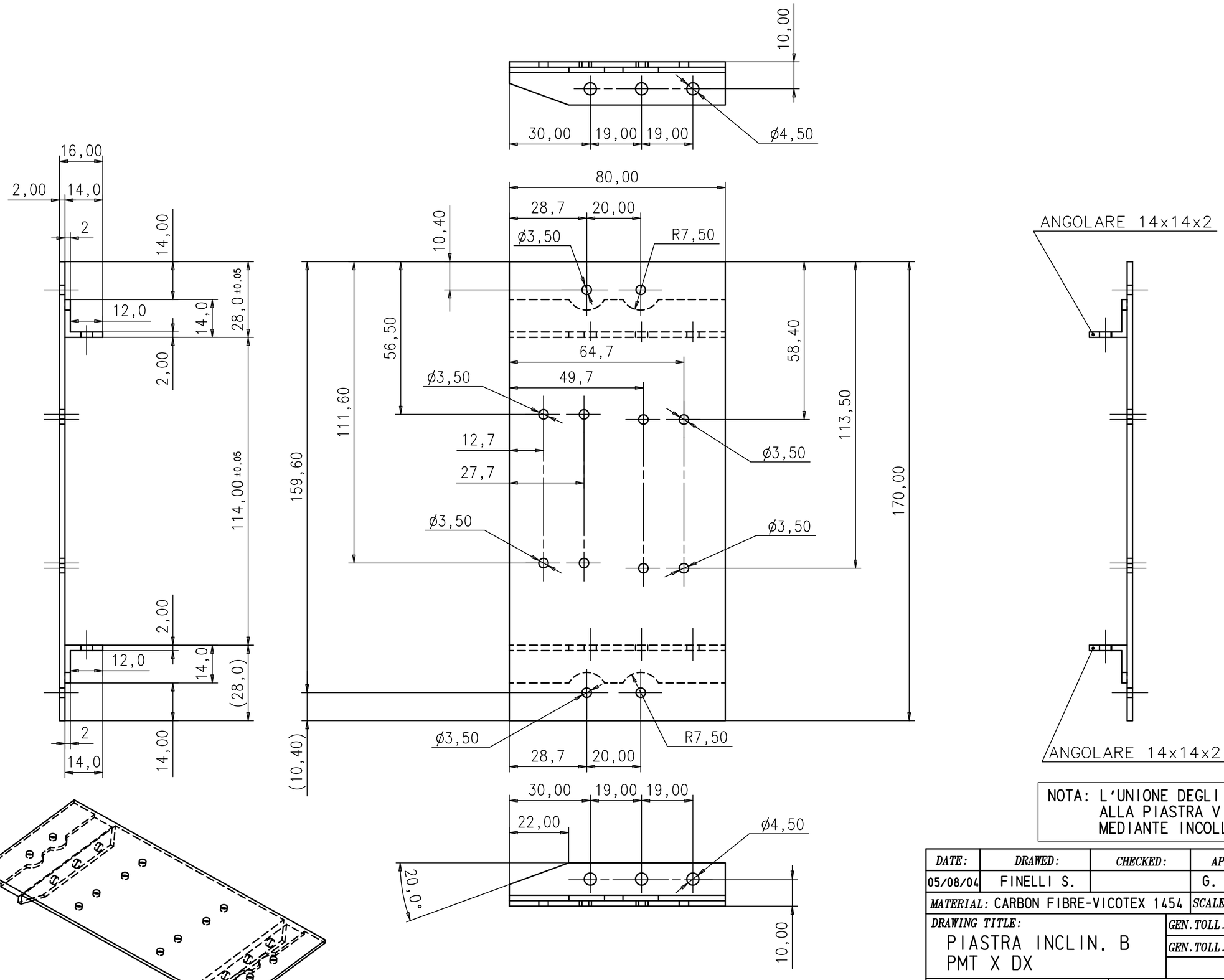

NOTA: L'UNIONE DEGLI ANGOLARI
ALLA PIASTRA VIENE EFFETTUATA
MEDIANTE INCOLLAGGIO

DATE:	DRAWED:	CHECKED:	APPROVED:	QUANTITY:	REV.:
05/08/04	FINELLI S.		G. LAURENTI	1	

MATERIAL: CARBON FIBRE-VICOTEX 1454 | SCALE: 1:1

DRAWING TITLE: PIASTRA INCLIN. B PMT X DX

GEN.TOLL.: ±0.10

GEN.TOLL.ANG.: ±0.5°

ISTITUTO NAZIONALE DI FISICA NUCLEARE

I.N.F.N.

Sez.di Bologna

ASSEMBLY NAME: LOWER TOF

DRAWING NUMBER: ams TOF 06-02-004 LT

SIZE: A2

PROJECT: AMS II TOF

SHEET: 1/1