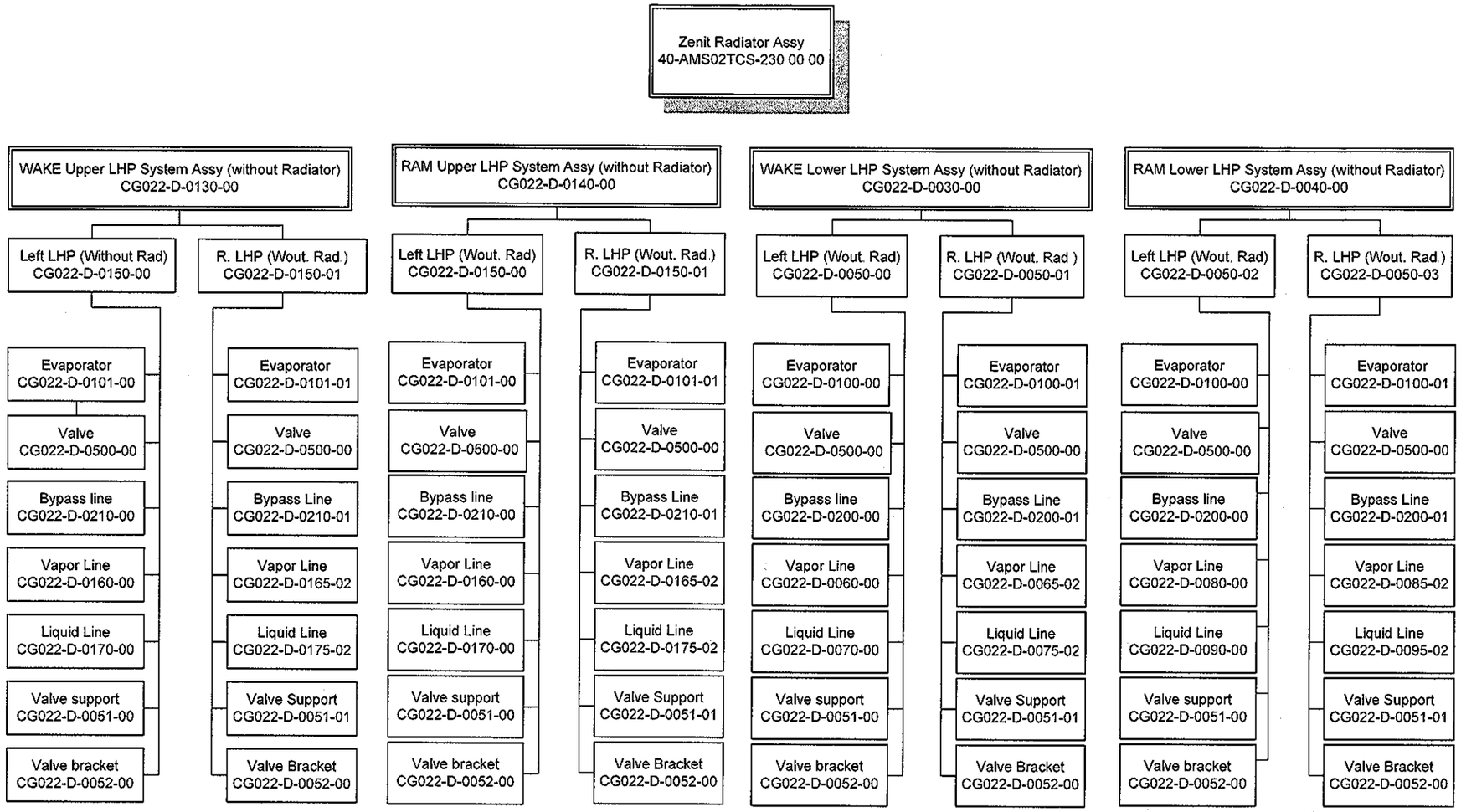
Zenit Radiator Assy
40-AMS02TCS-230 00 00
WAKE Upper LHP System Assy (without Radiator)
CG022-D-0130-00
Left LHP (Without Rad)
CG022-D-0150-00
Evaporator
CG022-D-0101-00
Valve
CG022-D-0500-00
Bypass line
CG022-D-0210-00
Vapor Line
CG022-D-0160-00
Liquid Line
CG022-D-0170-00
Valve support
CG022-D-0051-00
Valve bracket
CG022-D-0052-00
R. LHP (Wout. Rad.)
CG022-D-0150-01
Evaporator
CG022-D-0101-01
Valve
CG022-D-0500-00
Bypass Line
CG022-D-0210-01
Vapor Line
CG022-D-0165-02
Liquid Line
CG022-D-0175-02
Valve Support
CG022-D-0051-01
Valve Bracket
CG022-D-0052-00
RAM Upper LHP System Assy (without Radiator)
CG022-D-0140-00
Left LHP (Wout. Rad)
CG022-D-0150-00
Evaporator
CG022-D-0101-00
Valve
CG022-D-0500-00
Bypass line
CG022-D-0210-00
Vapor Line
CG022-D-0160-00
Liquid Line
CG022-D-0170-00
Valve support
CG022-D-0051-00
Valve bracket
CG022-D-0052-00
R. LHP (Wout. Rad.)
CG022-D-0150-01
Evaporator
CG022-D-0101-01
Valve
CG022-D-0500-00
Bypass Line
CG022-D-0210-01
Vapor Line
CG022-D-0165-02
Liquid Line
CG022-D-0175-02
Valve Support
CG022-D-0051-01
Valve Bracket
CG022-D-0052-00
WAKE Lower LHP System Assy (without Radiator)
CG022-D-0030-00
Left LHP (Wout. Rad)
CG022-D-0050-00
Evaporator
CG022-D-0100-00
Valve
CG022-D-0500-00
Bypass line
CG022-D-0200-00
Vapor Line
CG022-D-0060-00
Liquid Line
CG022-D-0070-00
Valve support
CG022-D-0051-00
Valve bracket
CG022-D-0052-00
R. LHP (Wout. Rad.)
CG022-D-0050-01
Evaporator
CG022-D-0100-01
Valve
CG022-D-0500-00
Bypass Line
CG022-D-0200-01
Vapor Line
CG022-D-0065-02
Liquid Line
CG022-D-0075-02
Valve Support
CG022-D-0051-01
Valve Bracket
CG022-D-0052-00
RAM Lower LHP System Assy (without Radiator)
CG022-D-0040-00
Left LHP (Wout. Rad)
CG022-D-0050-02
Evaporator
CG022-D-0100-00
Valve
CG022-D-0500-00
Bypass line
CG022-D-0200-00
Vapor Line
CG022-D-0080-00
Liquid Line
CG022-D-0090-00
Valve support
CG022-D-0051-00
Valve bracket
CG022-D-0052-00
R. LHP (Wout. Rad.)
CG022-D-0050-03
Evaporator
CG022-D-0100-01
Valve
CG022-D-0500-00
Bypass Line
CG022-D-0200-01
Vapor Line
CG022-D-0085-02
Liquid Line
CG022-D-0095-02
Valve Support
CG022-D-0051-01
Valve Bracket
CG022-D-0052-00

NOTES:

1.- ASSEMBLY TOLERANCE ACCORDING TO Js16.
2.- * REFERENCE DIMENSION.

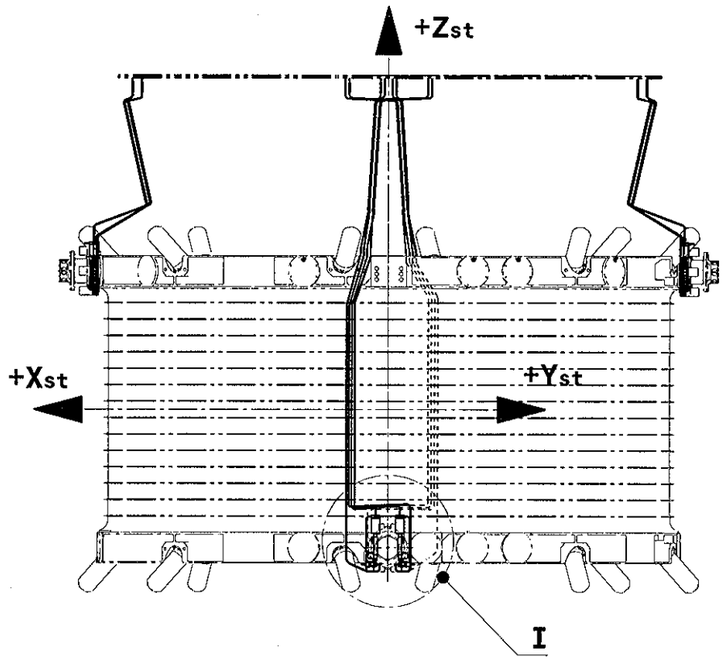

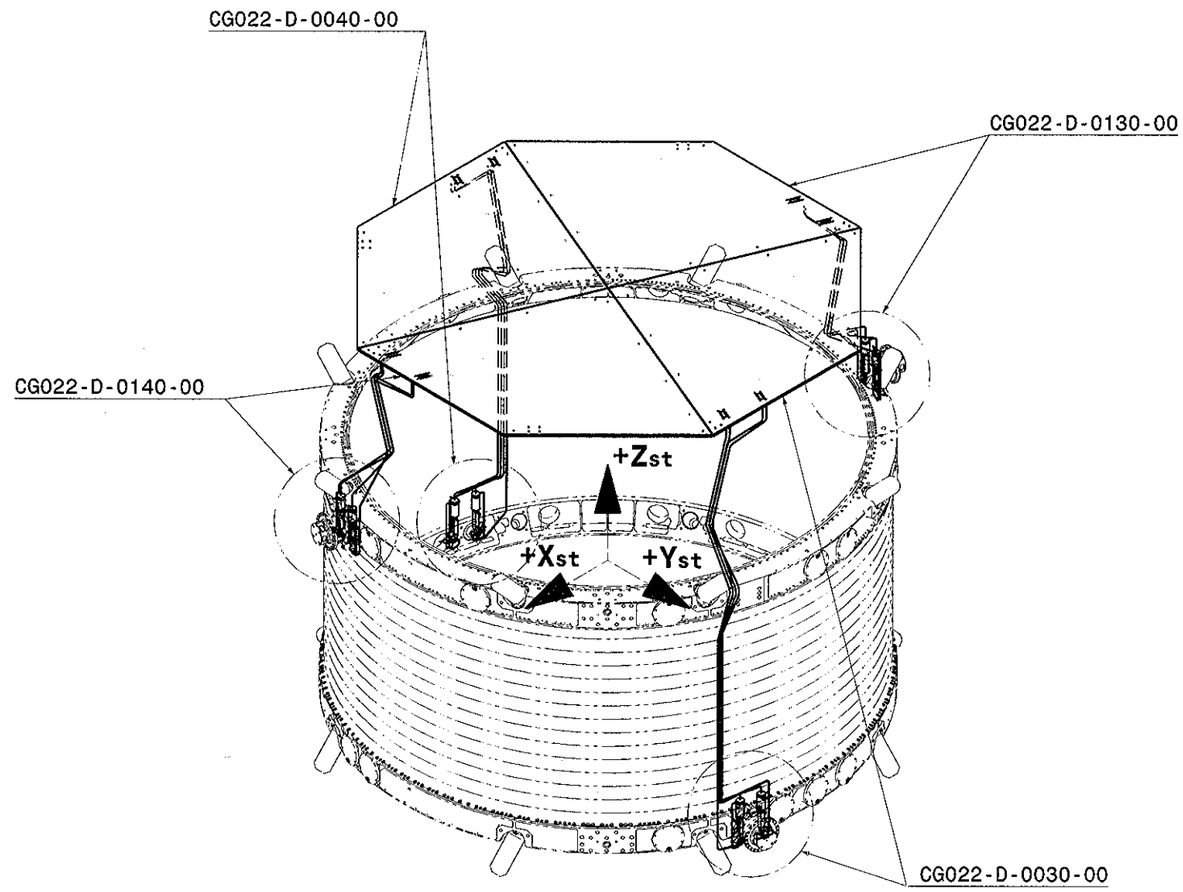

ISOMETRIC VIEW
SCALE 1:20

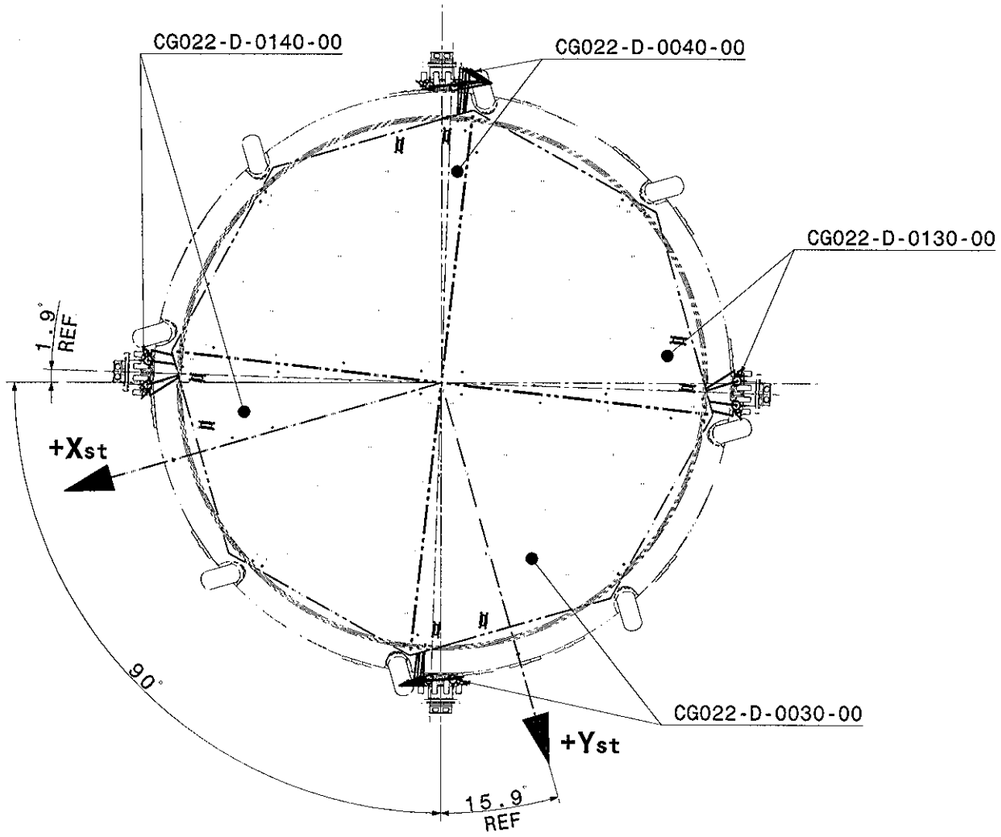

2/37

-	-	3	2	1	Edicion
-	-	-	-	1	Hoja

IberEspacio
Tecnologia Aeroespacial

	NOMBRE	FIRMA	FECHA
REALIZADO	EFZ		21-12-07
REVISADO	MFP		26-12-07
APROBADO	JOK		26-12-07
EDITADO PARA:	INFORMATION		

ZENIT RADIATOR ASSY

OTRA IDENTIFICACION:

Plano Nº: 40-AMS02TCS-230.00.00

Tamaño: A2 | Escala: 1:20 | Hoja: 1 de 2

INFORMACION PROPIETARIA

ESTE DOCUMENTO CONTIENE INFORMACION DE IBERESPACIO S.A Y DEBE SER USADO EXCLUSIVAMENTE PARA EL PROYECTO Y OBJETO PARA EL QUE HA SIDO SUMINISTRADO. NO ESTA PERMITIDA SU DIFUSION A TERCEROS PARA UN USO DISTINTO SIN LA AUTORIZACION DE IBERESPACIO S.A

PROPERTY INFORMATION

THIS DOCUMENT HAVE INFORMATION PROPIETY OF IBERESPACIO, S.A. AND SHALL BE EXCLUSIVEMENT USED FOR THE PROJECT AND OBJECT FOR IT WAS SUMINISTRATED. IT IS NOT AVAILABLE ITS DIFUSION A OTHERS FOR A DIFFERENT USE WITHOUT WRITE PERMISSION OF IBERESPACIO, S.A.

T7-3301-F6

NOTES:

1. -ASSEMBLY TOLERANCE ACCORDING TO Js16.
2. -* REFERENCE DIMENSION.

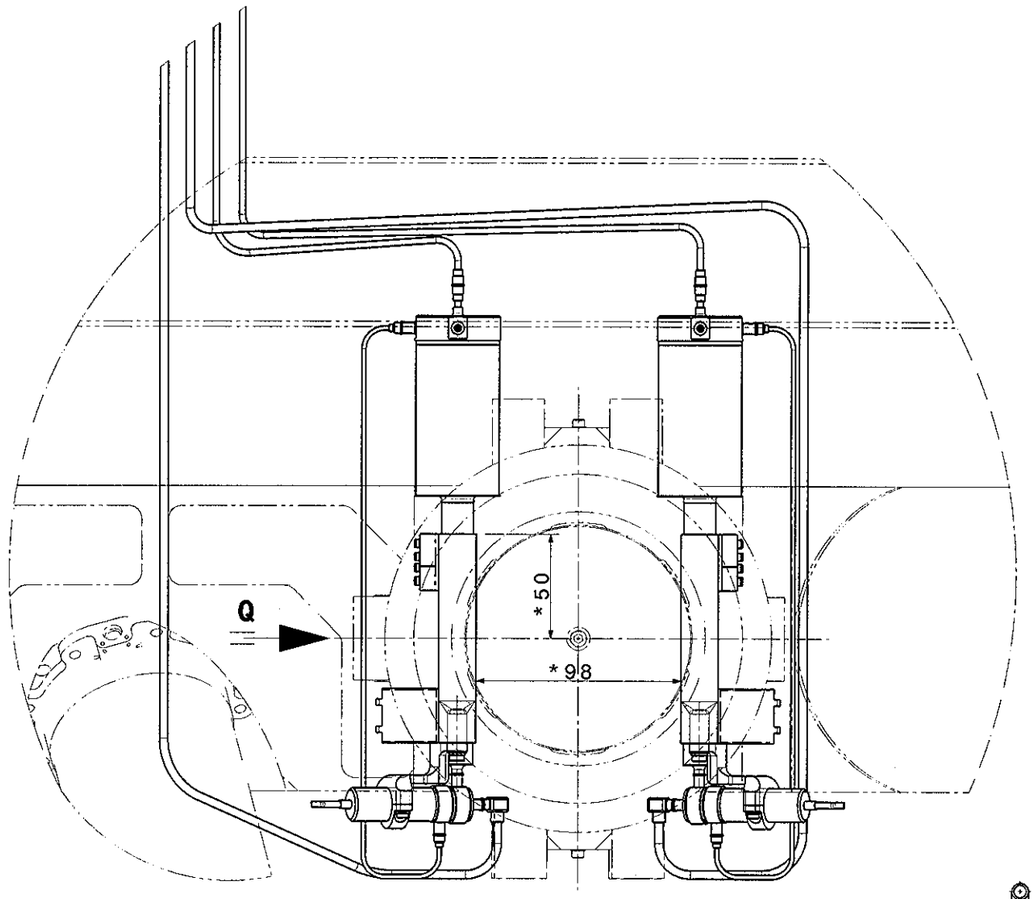

DETAIL I
SCALE 1:2

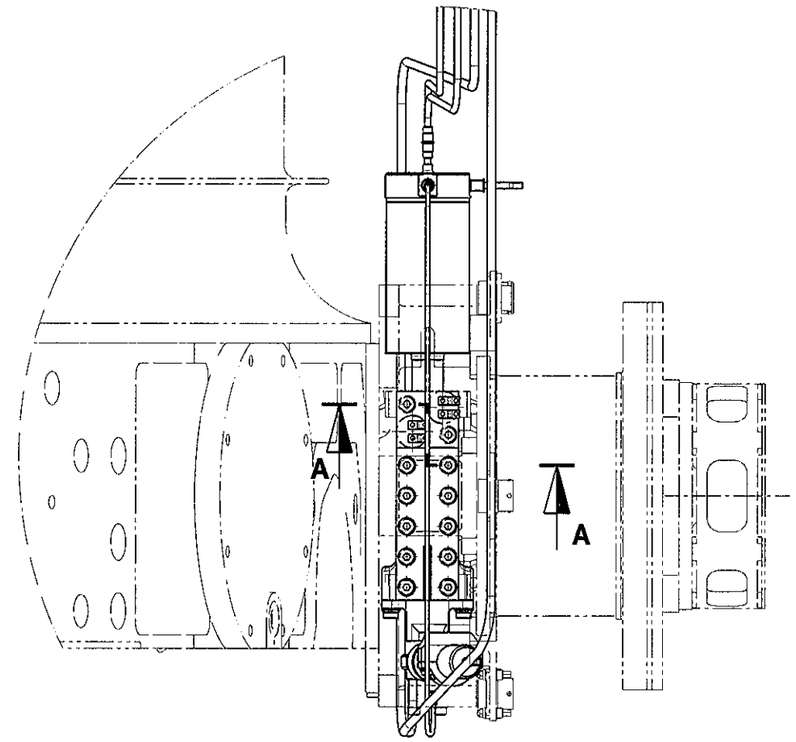

VIEW FROM Q
SCALE 1:2

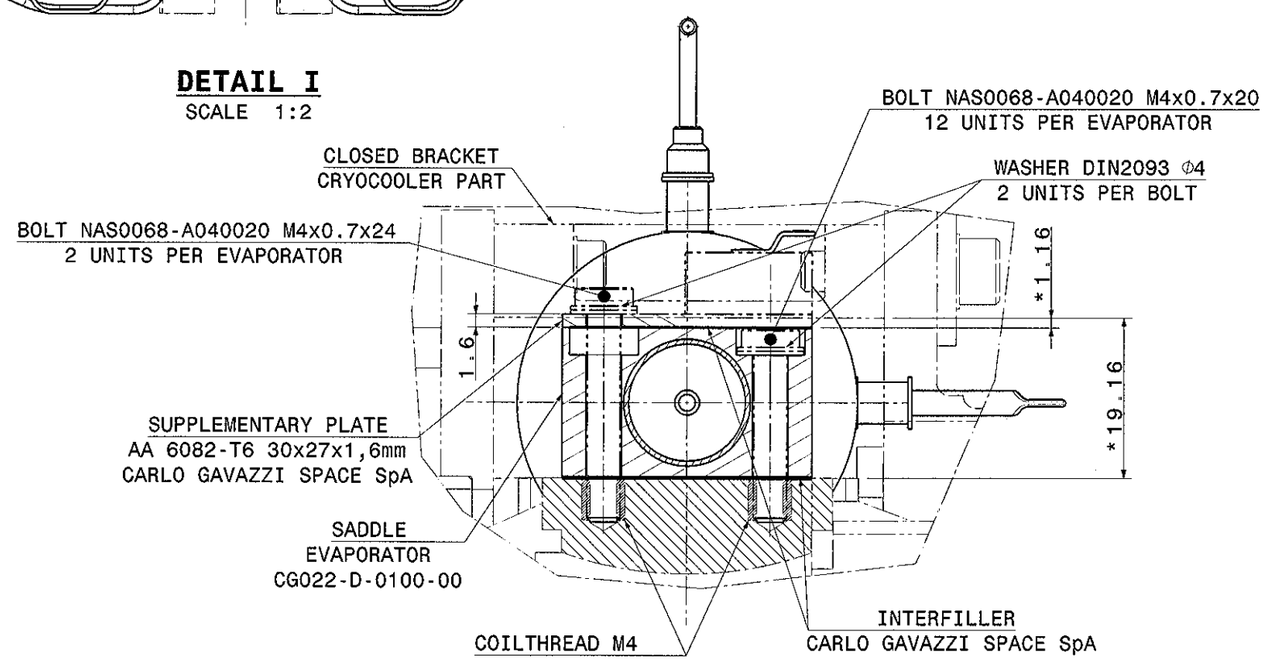

SECTION A-A
SCALE 2:1

3/3F

INFORMACION PROPIETARIA

ESTE DOCUMENTO CONTIENE INFORMACION DE IBERESPACIO S A Y DEBE SER USADO EXCLUSIVAMENTE PARA EL PROYECTO Y OBJETO PARA EL QUE HA SIDO SUMINISTRADO. NO ESTA PERMITIDA SU DIFUSION A TERCEROS PARA UN USO DISTINTO SIN LA AUTORIZACION DE IBERESPACIO S.A

PROPERTY INFORMATION

THIS DOCUMENT HAVE INFORMATION PROPIETY OF IBERESPACIO, S.A. AND SHALL SE EXCLUSIVEMENT USED FOR THE PROJECT AND OBJECT FOR IT WAS SUMINISTRATED. IT IS NOT AVAILABLE ITS DIFUSION A OTHERS FOR A DIFERENT USE WITHOUT WRITE PERMISSION OF IBERESPACIO, S.A.

-	-	3	2	1	Edicion
-	-	-	-	2	Hoja

IberEspacio
Tecnologia Aeroespacial

	NOMBRE	FIRMA	FECHA
REALIZADO	EFZ		21-12-07
REVISADO	MFP		26-12-07
APROBADO	JOK		26-12-07
EDITADO PARA:	INFORMATION		

ZENIT RADIATOR ASSY

OTRA IDENTIFICACION:

Plano Nº: 40-AMS02TCS-230.00.00

Tamaño: A2 | Escala: 1:2.2:1 | Hoja: 2 de 2

TT-3301-F6

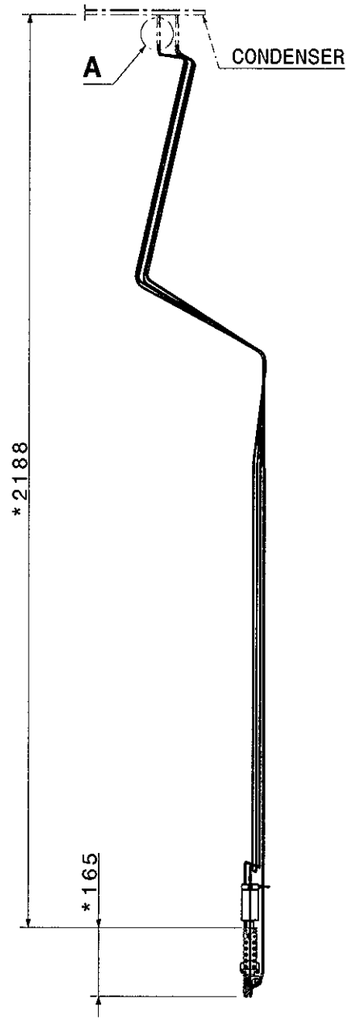

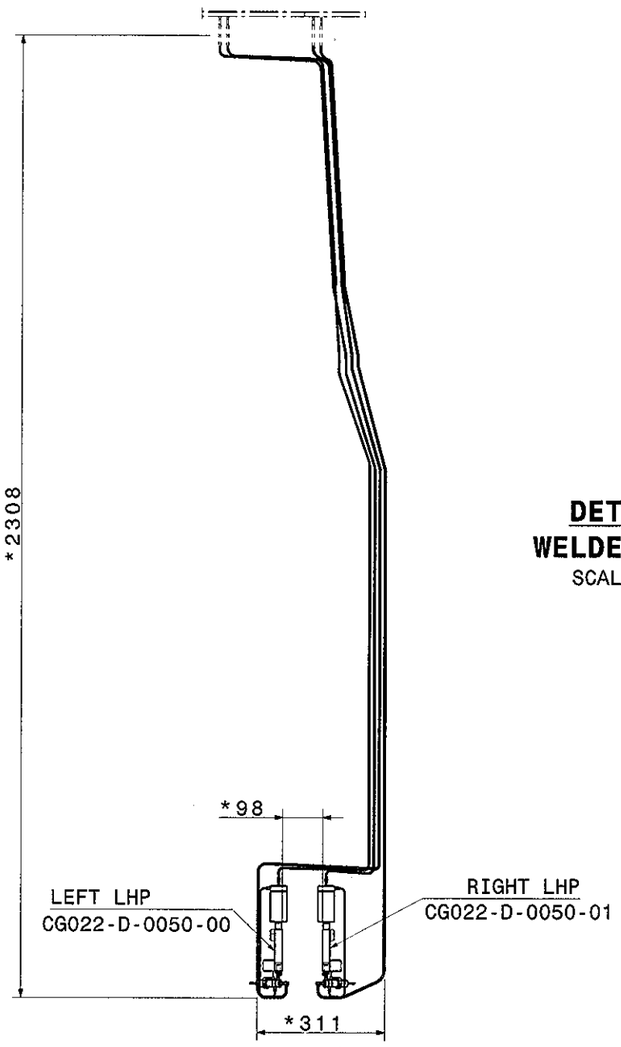

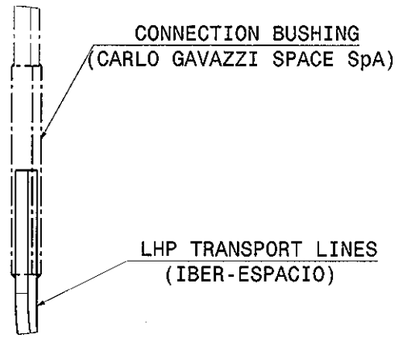

DETAIL A
WELDED JOINT
SCALE: 1:1

NOTES:

1. -ASSEMBLY TOLERANCE ACCORDING TO Js16.
2. -* REFERENCE DIMENSION.
3. -SOLDERING PROCESSES ACORDING TO IBER-ESPACIO METHOD.

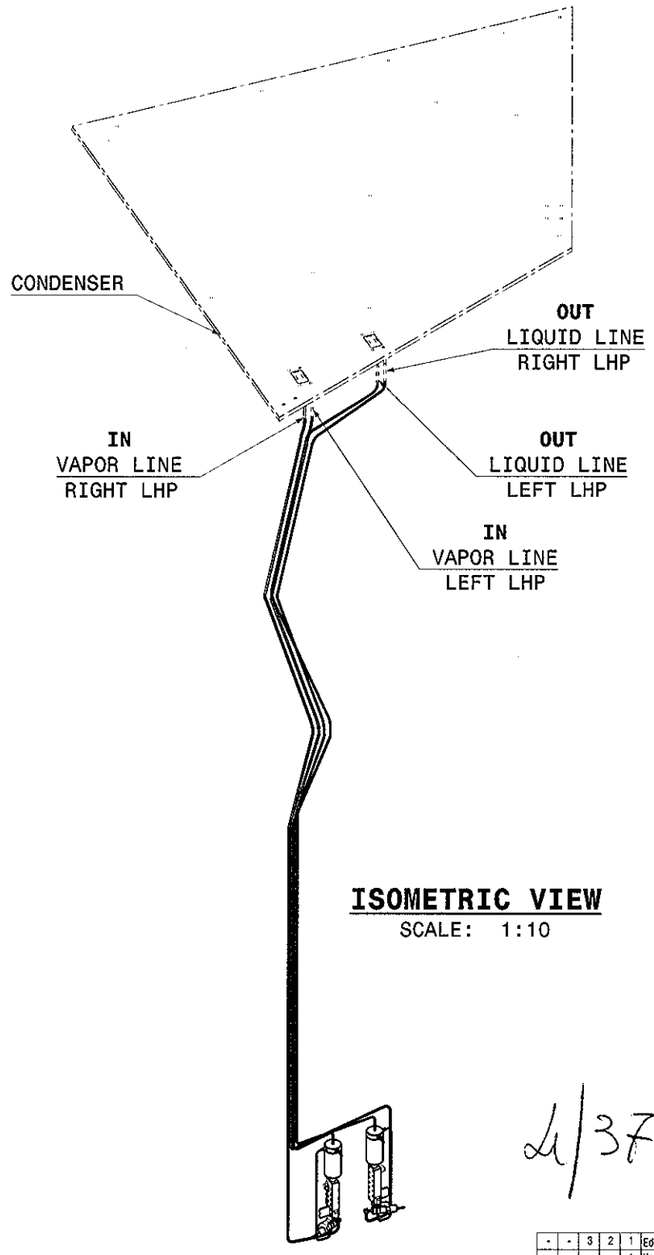

ISOMETRIC VIEW
SCALE: 1:10

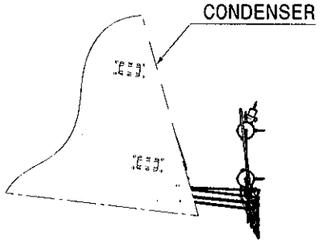

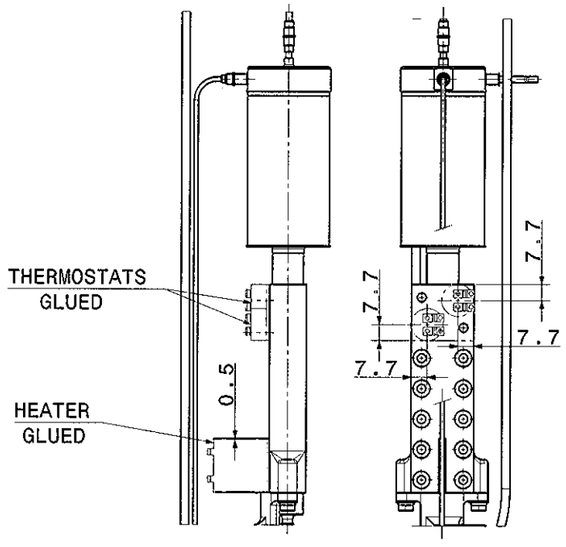

TERMISTORS AND HEATER ASSY
SCALE: 1:2

4/37

-	-	3	2	1	Edicion
-	-	-	-	1	Hoja

IberEspacio
Tecnologia Aeroespacial

	NOMBRE	FIRMA	FECHA
REALIZADO	EFZ		20-12-07
REVISADO	MFP		21-12-07
APROBADO	JOK		21-12-07

EDITADO PARA: INFORMATION

OTRA IDENTIFICACION:

Plano Nº: CG022-D-0030-00

WAKE LOWER LHP
SYSTEM ASSY

Tamaño: A2 | Escala: Multiples | Hoja: 1 de 1

INFORMACION PROPIETARIA

ESTE DOCUMENTO CONTIENE INFORMACION DE IBERESPACIO S A Y DEBE SER USADO EXCLUSIVAMENTE PARA EL PROYECTO Y OBJETO PARA EL QUE HA SIDO SUMINISTRADO. NO ESTA PERMITIDA SU DIFUSION A TERCEROS PARA UN USO DISTINTO SIN LA AUTORIZACION DE IBERESPACIO S.A.

PROPERTY INFORMATION

THIS DOCUMENT HAVE INFORMATION PROPIETY OF IBERESPACIO, S.A. AND SHALL BE EXCLUSIVEMENT USED FOR THE PROJECT AND OBJECT FOR IT HAS SUMINISTRATED. IT IS NOT AVAILABLE ITS DIFUSION A OTHERS FOR A DIFERENT USE WITHOUT WRITE PERMISSION OF IBERESPACIO, S.A.

IT-3301-F6

NOTES:

1. -ASSEMBLY TOLERANCE ACCORDING TO Js16.
2. -* REFERENCE DIMENSION.
3. -SOLDERING PROCESSES ACCORDING TO IBER-ESPACIO METHOD

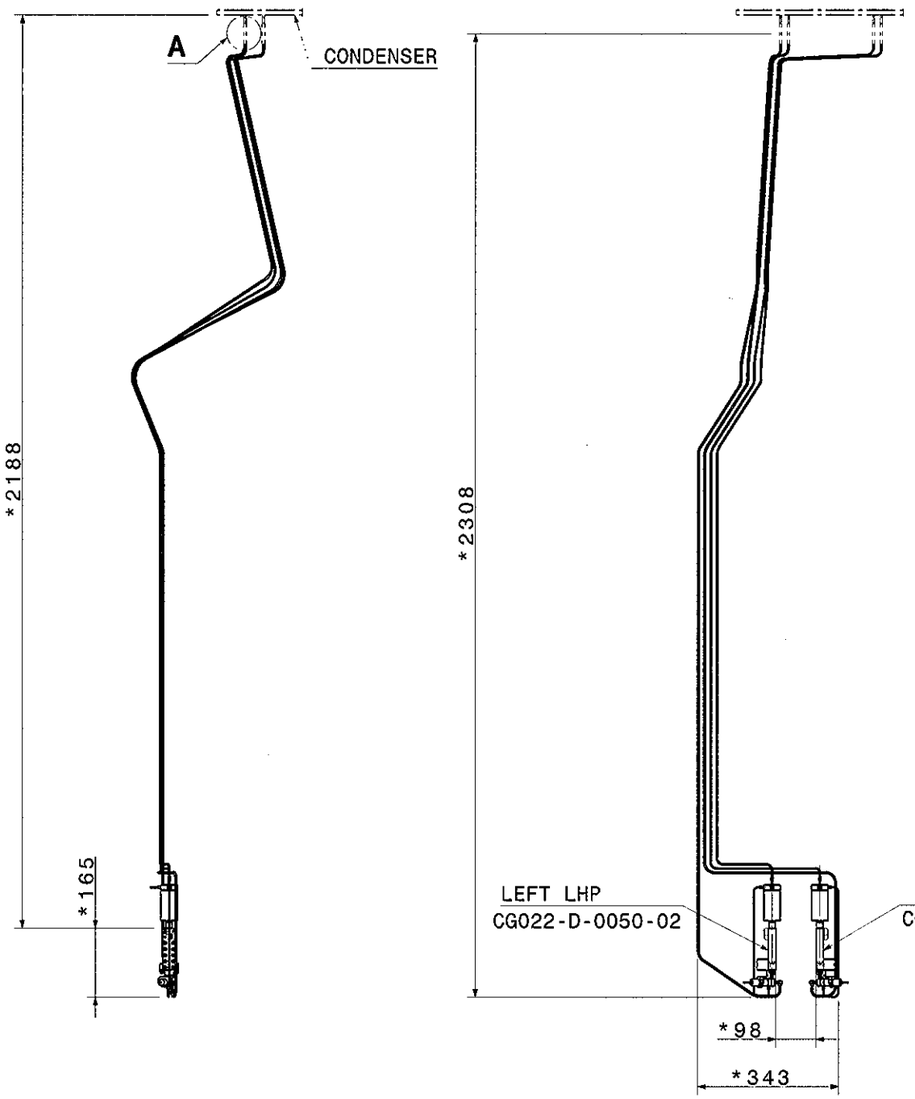

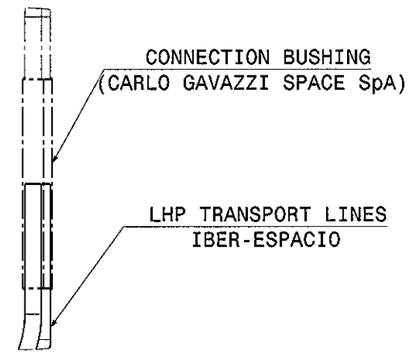

DETAIL A
WELDED JOINT
SCALE: 1:1

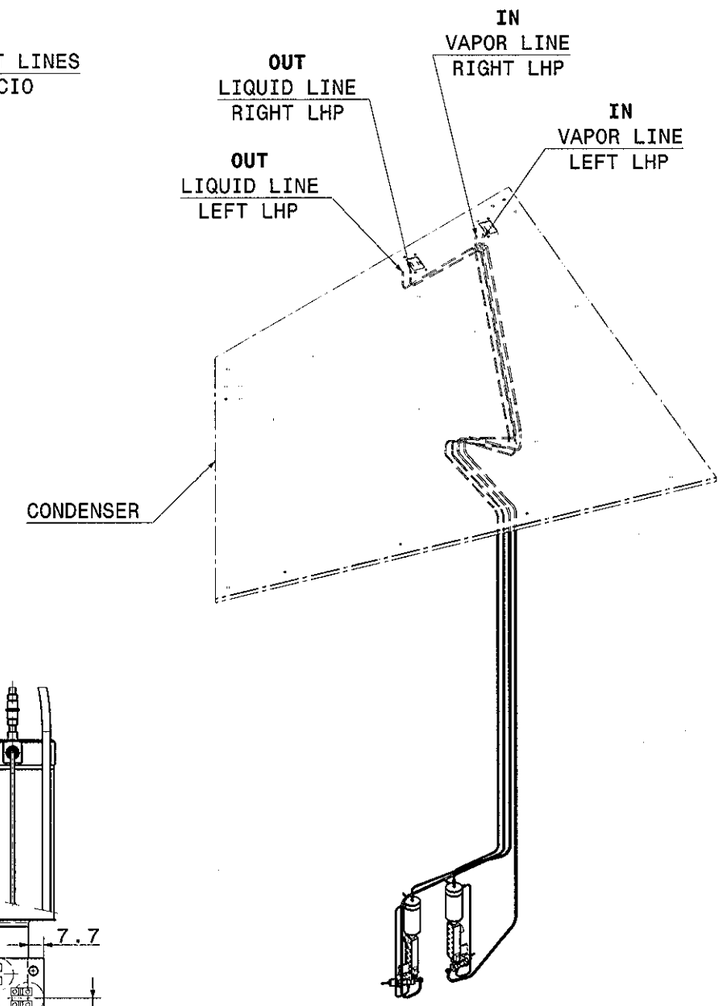

ISOMETRIC VIEW
SCALE: 1:10

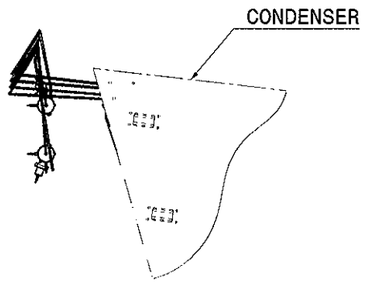

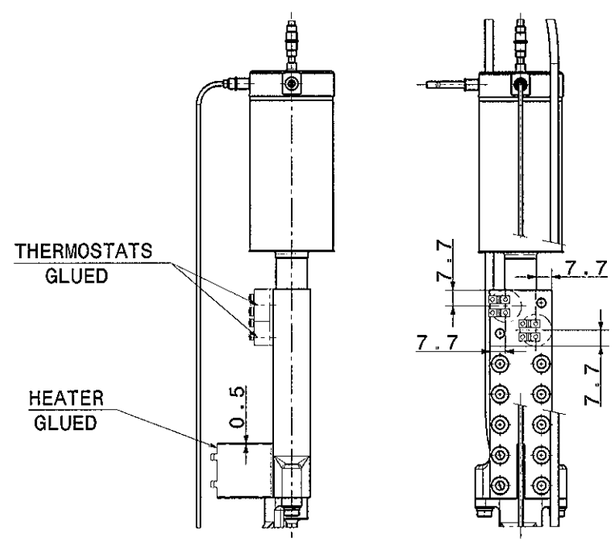

TERMISTORS AND HEATER ASSY
SCALE: 1:2

5/37

-	-	3	2	1	Edicion
-	-	-	-	1	Hoja

INFORMACION PROPIETARIA

ESTE DOCUMENTO CONTIENE INFORMACION DE IBERESPACIO S A Y DEBE SER USADO EXCLUSIVAMENTE PARA EL PROYECTO Y OBJETO PARA EL QUE HA SIDO SUMINISTRADO. NO ESTA PERMITIDA SU DIFUSION A TERCEROS PARA UN USO DISTINTO SIN LA AUTORIZACION DE IBERESPACIO S.A.

PROPERTY INFORMATION

THIS DOCUMENT HAVE INFORMATION PROPIETY OF IBERESPACIO, S.A. AND SHALL BE EXCLUSIVEMENT USED FOR THE PROJECT AND OBJECT FOR IT WAS SUMINISTRATED. IT IS NOT AVAILABLE ITS DIFUSION A OTHERS FOR A DIFERENT USE WITHOUT WRITE PERMISSION OF IBERESPACIO, S.A.

IberEspacio
Tecnología Aeroespacial

	NOMBRE	FIRMA	FECHA
REALIZADO	EFZ		20-12-07
REVISADO	MFP		21-12-07
APROBADO	JOK		21-12-07
EDITADO PARA:	INFORMATION		

OTRA IDENTIFICACION:

Plano Nº: CG022-D-0040-00

RAM LOWER LHP
SYSTEM ASSY

Tamaño: A2 | Escala: 1:10 | Hoja: 1 de 1

IT-3301-F6

NOTES:

1. -ASSEMBLY TOLERANCE ACCORDING TO Js16.
2. -* REFERENCE DIMENSION.
3. -SOLDERING PROCESSES ACCORDING TO IBER-ESPACIO METHOD

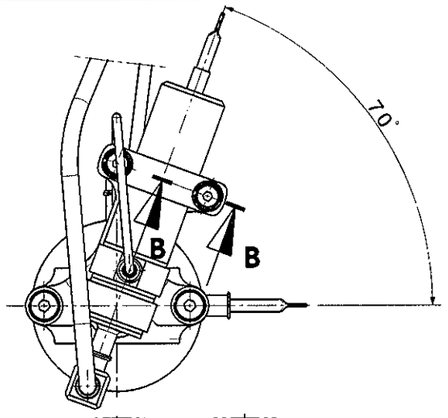

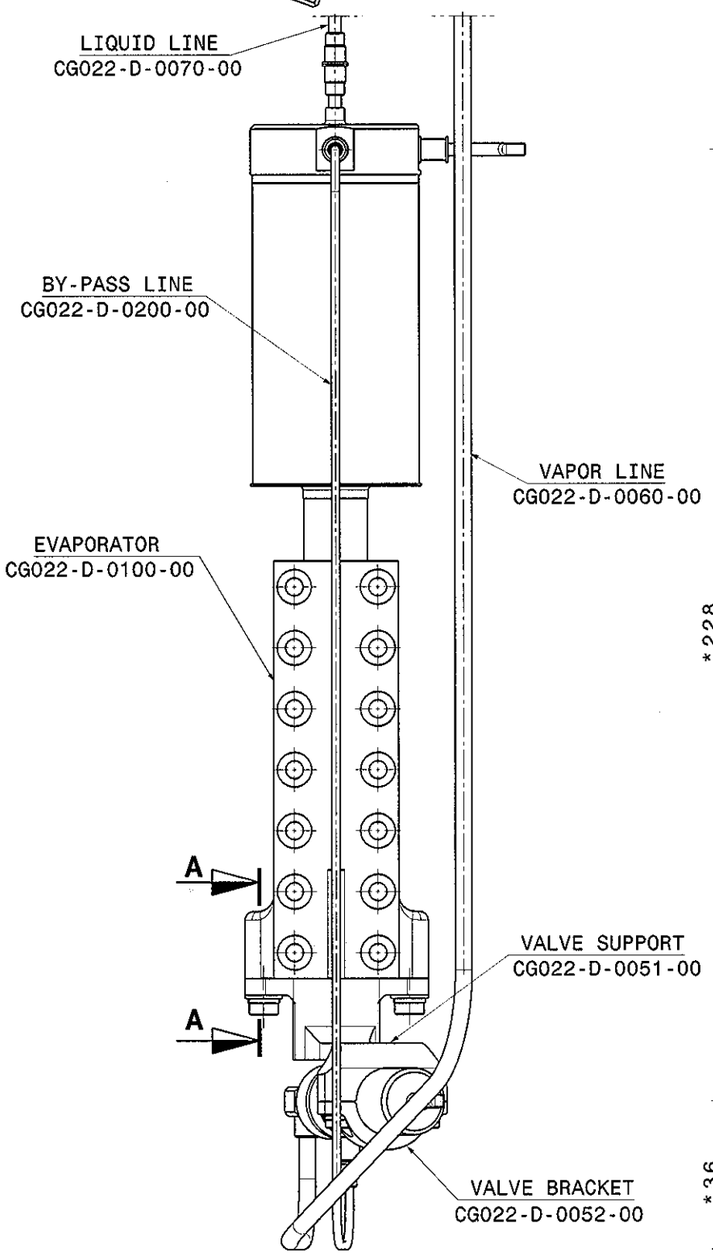

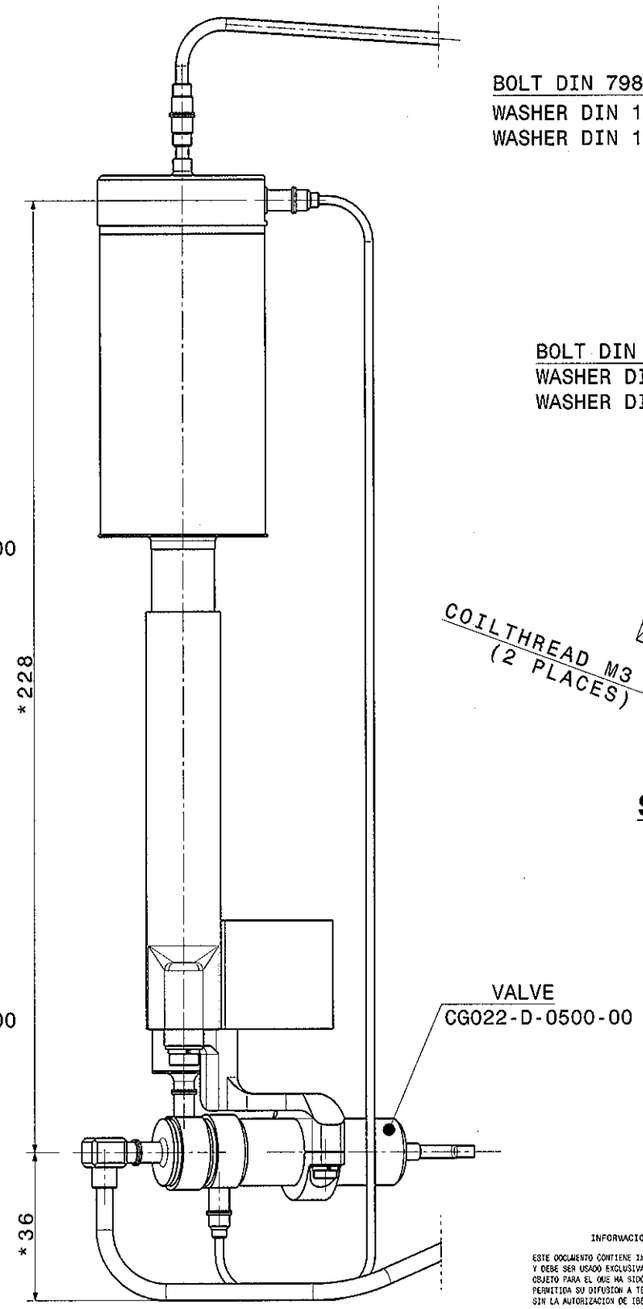

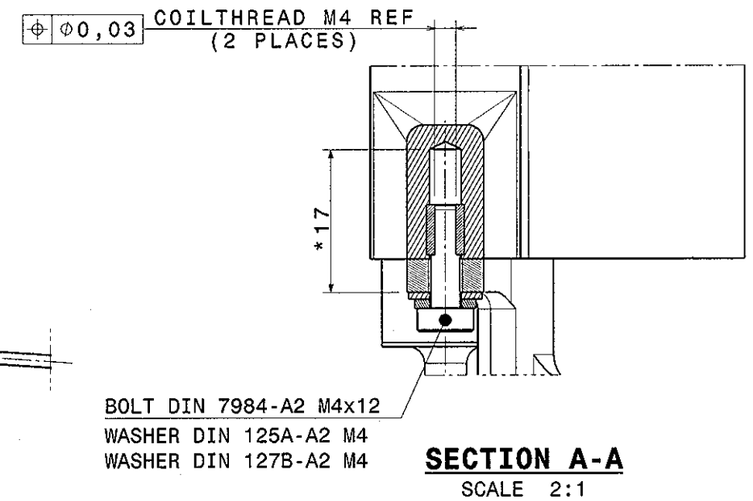

SECTION A-A
SCALE 2:1

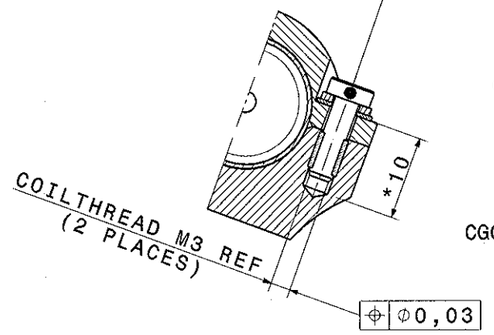

SECTION B-B
SCALE 2:1

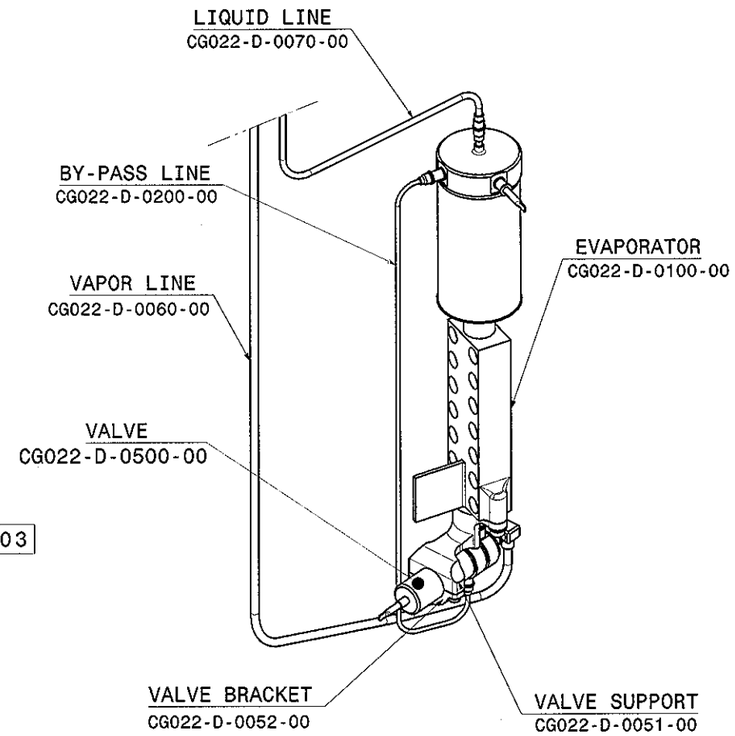

ISOMETRIC VIEW
SCALE 1:2

6/37

-	-	-	2	1	Edicion
-	-	-	-	1	Hoja

IberEspacio
Tecnologia Aeroespacial

	NOMBRE	FIRMA	FECHA
REALIZADO	EFZ		28-11-07
REVISADO	MFP		29-11-07
APROBADO	JOK		29-11-07

EDITADO PARA: INFORMATION

OTRA IDENTIFICACION:

Plano Nº: CG022-D-0050-00

LEFT LHP
(WITHOUT RADIATOR)

Tamaño: A2 | Escala: 1:1 | Hoja: 1 de 1

INFORMACION PROPIETARIA

ESTE DOCUMENTO CONTIENE INFORMACION DE IBERESPACIO S A Y DEBE SER USADO EXCLUSIVAMENTE PARA EL PROYECTO Y OBJETO PARA EL QUE HA SIDO SUMINISTRADO. NO ESTA PERMITIDA SU DIFUSION A TERCEROS PARA UN USO DISTINTO SIN LA AUTORIZACION DE IBERESPACIO S.A.

PROPERTY INFORMATION

THIS DOCUMENT HAVE INFORMATION PROPIETY OF IBERESPACIO, S.A. AND SHALL BE EXCLUSIVEMENT USED FOR THE PROJECT AND OBJECT FOR IT WAS SUMINISTRATED. IT IS NOT AVAILABLE ITS DIFUSION A OTHERS FOR A DIFERENT USE WITHOUT WRITE PERMISSION OF IBERESPACIO, S A.

TF-3301-F6

NOTES:

1. -ASSEMBLY TOLERANCE ACCORDING TO Js16.
2. -* REFERENCE DIMENSION.
3. -SOLDERING PROCESSES ACCORDING TO IBER-ESPACIO METHOD.

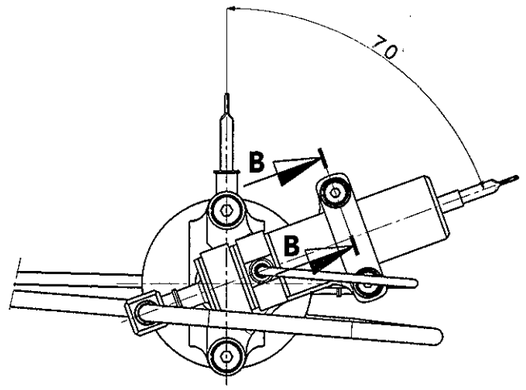

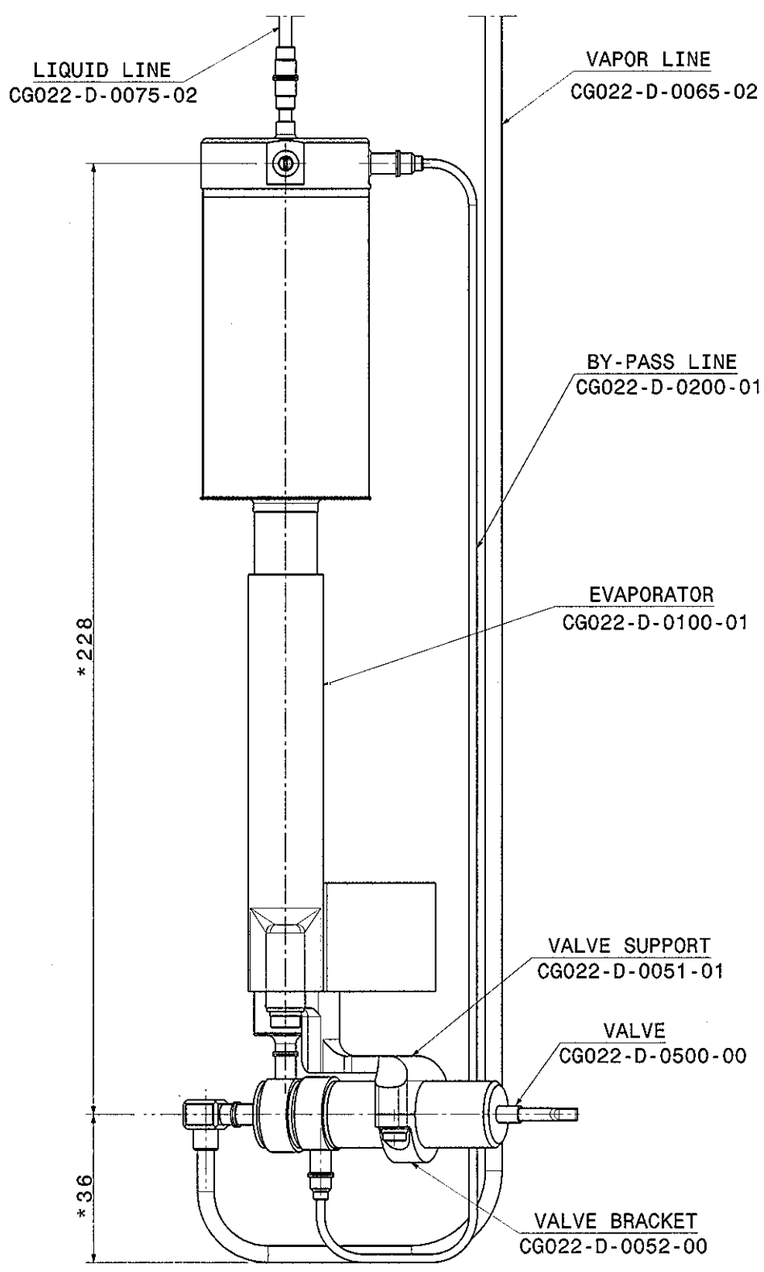

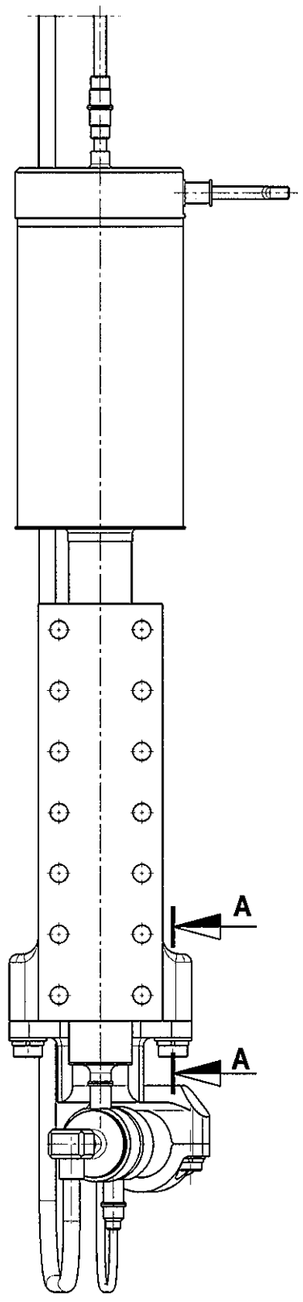

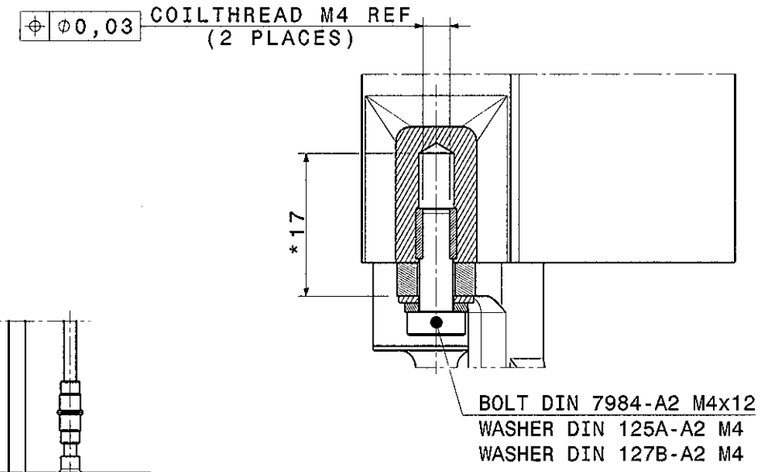

SECTION A-A
SCALE 2:1

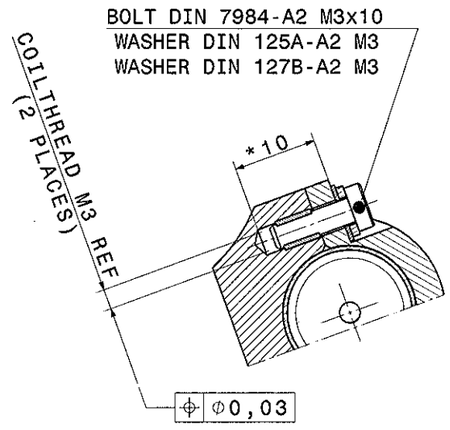

SECTION B-B
SCALE 2:1

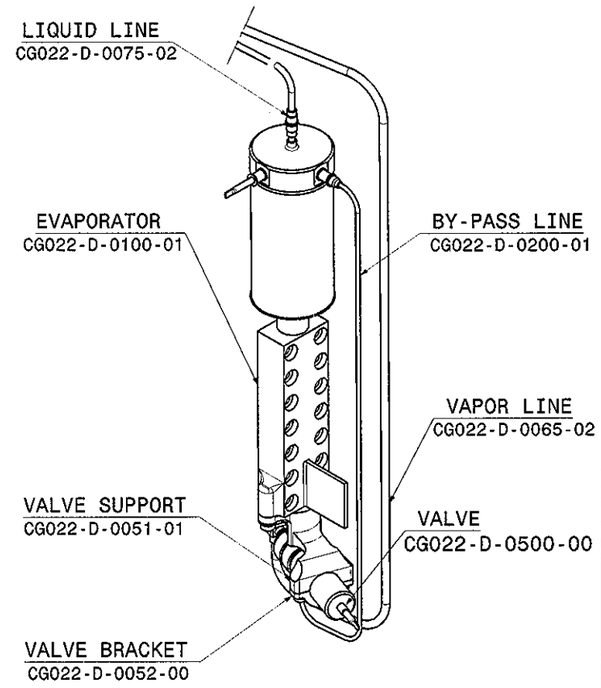

ISOMETRIC VIEW
SCALE 1:2

7/37

-	-	-	2	1	Edicion
-	-	-	-	1	Hoja

	NOMBRE	FIRMA	FECHA
REALIZADO	EFZ		28-11-07
REVISADO	MFP		29-11-07
APROBADO	JOK		29-11-07
EDITADO PARA:	INFORMATION		

IberEspacio Tecnologia Aeroespacial

OTRA IDENTIFICACION:

Plano Nº: CG022-D-0050-01

RIGHT LHP
(WITHOUT RADIATOR)

Tamaño: A2 | Escala: 1:2 | Hoja: 1 de 1

INFORMACION PROPIETARIA

ESTE DOCUMENTO CONTIENE INFORMACION DE IBERESPACIO S A Y DEBE SER USADO EXCLUSIVAMENTE PARA EL PROYECTO Y OBJETO PARA EL QUE HA SIDO SUMINISTRADO. NO ESTA PERMITIDA SU DIFUSION A TERCEROS PARA UN USO DISTINTO SIN LA AUTORIZACION DE IBERESPACIO S.A.

PROPERTY INFORMATION

THIS DOCUMENT HAVE INFORMATION PROPIETY OF IBERESPACIO, S.A. AND SHALL BE EXCLUSIVEMENT USED FOR THE PROJECT AND OBJECT FOR IT WAS SUMINISTRATED. IT IS NOT AVAILABLE ITS DIFUSION A OTHERS FOR A DIFERENT USE WITHOUT WRITE PERMISSION OF IBERESPACIO, S.A.

TT-3301-F6

NOTES:

1. -ASSEMBLY TOLERANCE ACCORDING TO Js16.
2. -* REFERENCE DIMENSION.
3. -SOLDERING PROCCESSES ACCORDING TO IBER-ESPACIO METHOD.

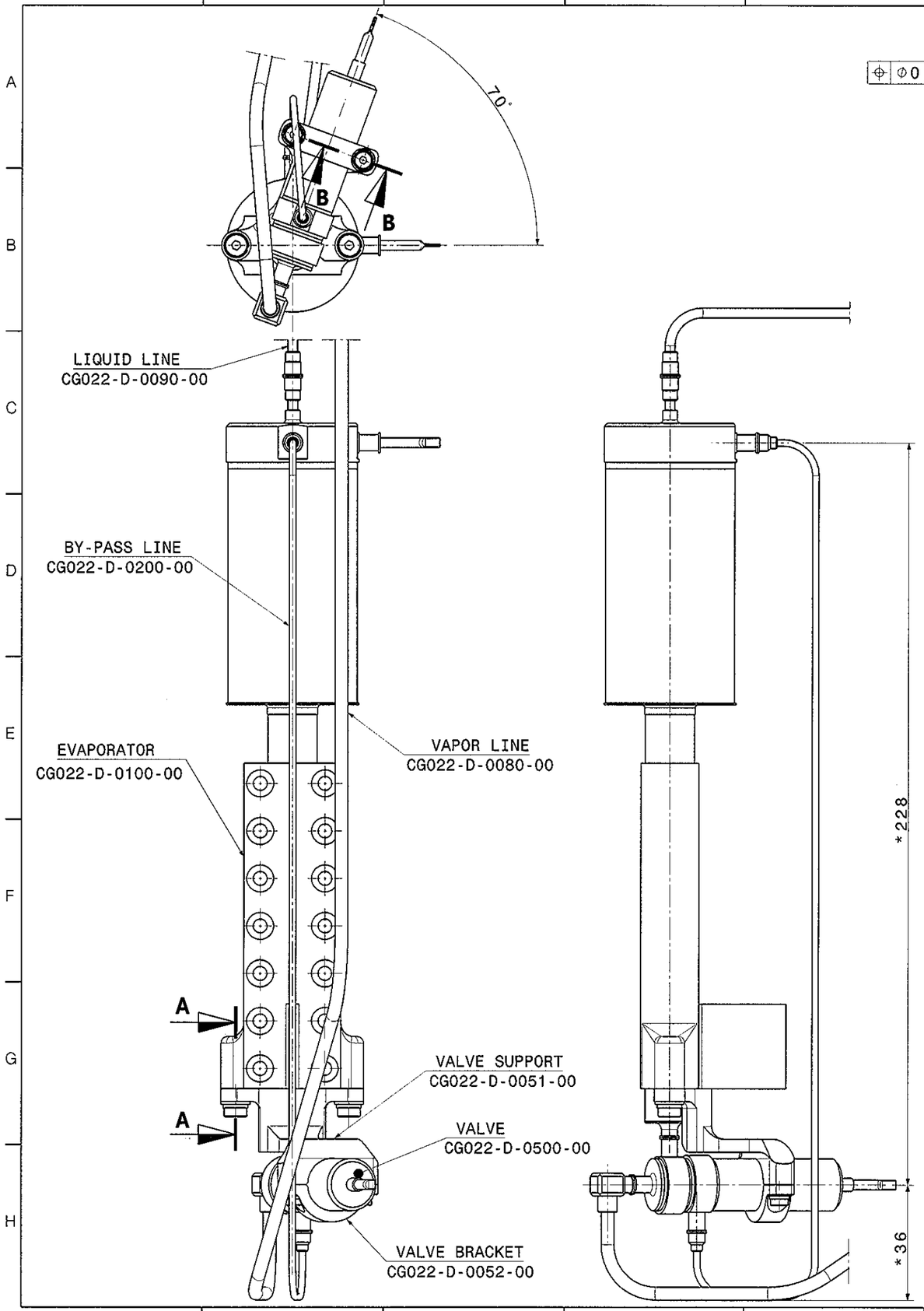

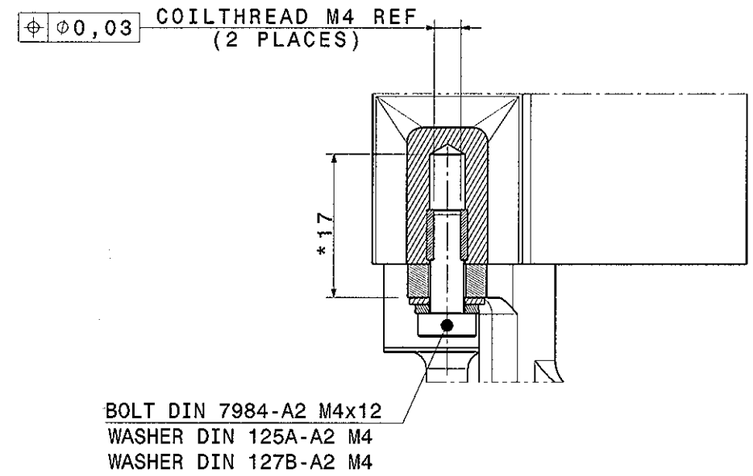

SECTION A-A
SCALE: 2:1

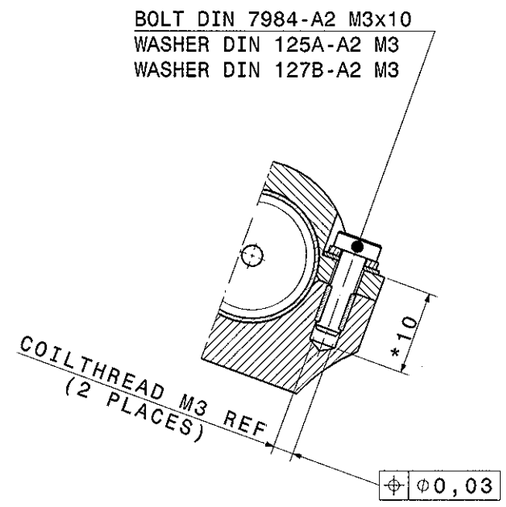

SECTION B-B
SCALE: 2:1

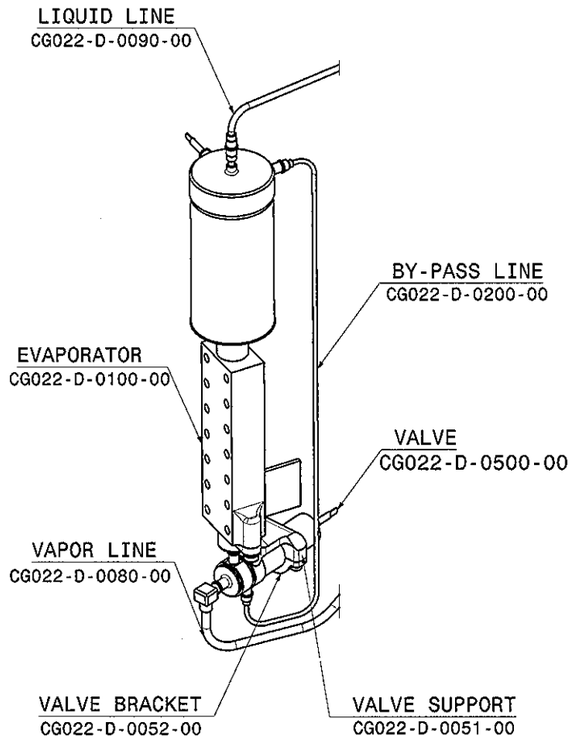

ISOMETRIC VIEW
SCALE: 1:2

8/37

-	-	-	2	1	Edicion
-	-	-	-	1	Hoja

INFORMACION PROPIETARIA

ESTE DOCUMENTO CONTIENE INFORMACION DE IBERESPACIO S A Y DEBE SER USADO EXCLUSIVAMENTE PARA EL PROYECTO Y OBJETO PARA EL QUE HA SIDO SUMINISTRADO. NO ESTA PERMITIDA SU DIFUSION A TERCEROS PARA UN USO DISTINTO SIN LA AUTORIZACION DE IBERESPACIO S.A

PROPERTY INFORMATION

THIS DOCUMENT HAVE INFORMATION PROPIETY OF IBERESPACIO, S.A. AND SHALL BE EXCLUSIVEMENT USED FOR THE PROJECT AND OBJECT FOR IT WAS SUMENISTRATED. IT IS NOT AVAILABLE ITS DIFUSION A OTHERS FOR A DIFERENT USE WITHOUT WRITE PERMISSION OF IBERESPACIO, S.A.

IberEspacio
Tecnología Aeroespacial

	NOMBRE	FIRMA	FECHA
REALIZADO	EFZ		28-11-07
REVISADO	MFP		29-11-07
APROBADO	JOK		29-11-07
EDITADO PARA:	INFORMATION		

OTRA IDENTIFICACION:

Plano Nº: CG022-D-0050-02

LEFT LHP
(WITHOUT RADIATOR)

Tamaño: A2 | Escala: | Hoja: 1 de 1

IT-3301-F6

NOTES:

1. -ASSEMBLY TOLERANCE ACCORDING TO Js16
2. -* REFERENCE DIMENSION.
3. -SOLDERING PROCCESSES ACCORDING TO IBER-ESPACIO METHOD.

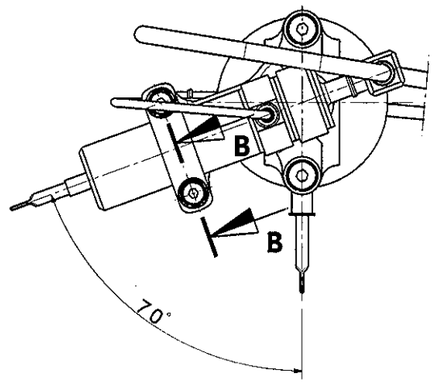

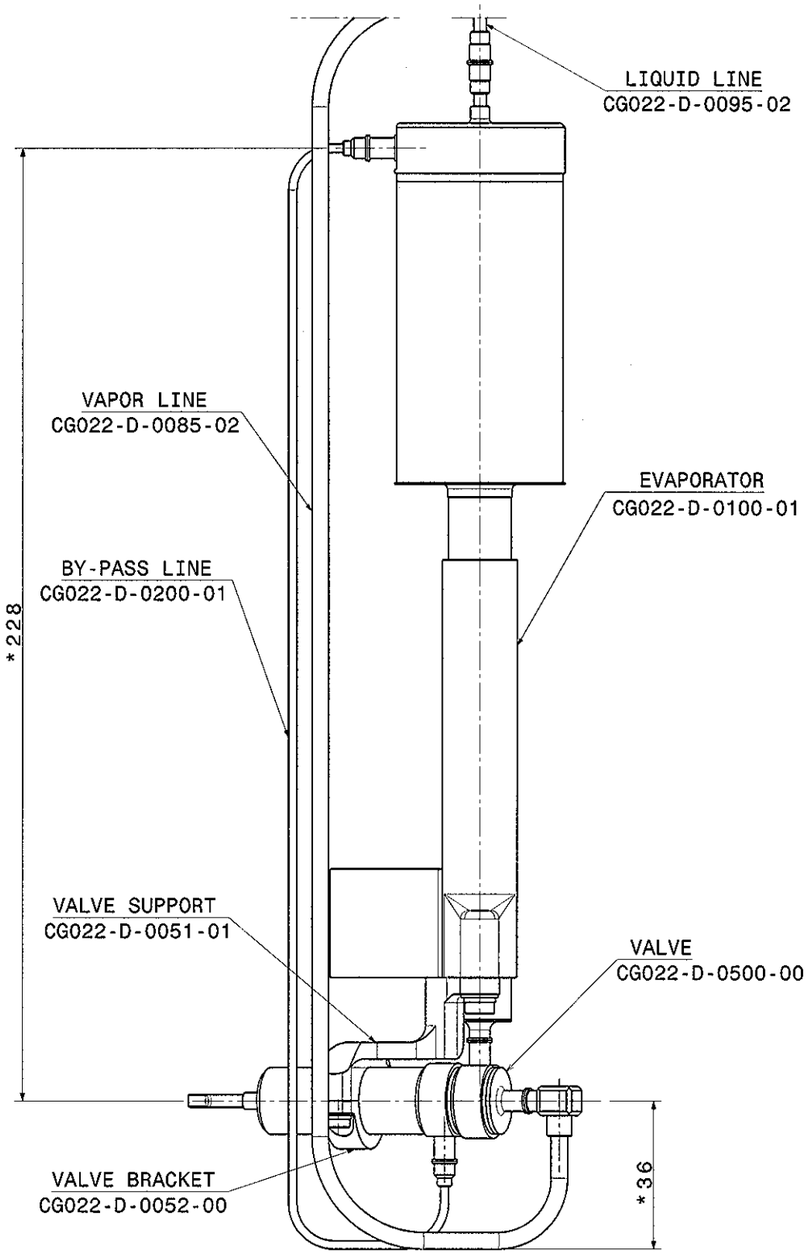

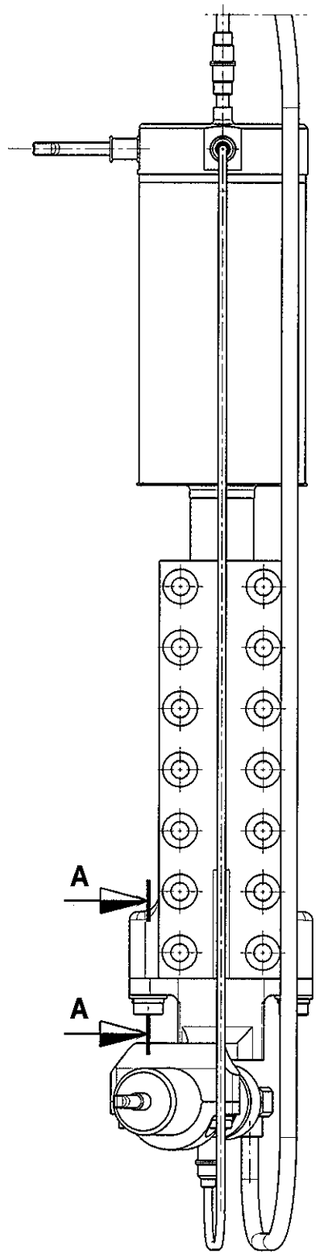

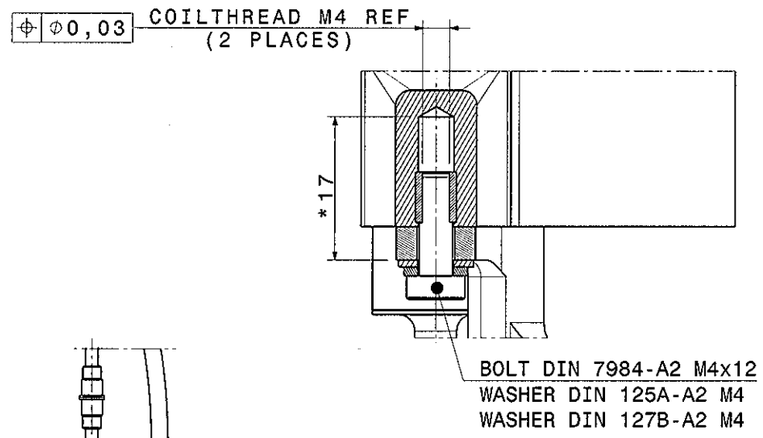

SECTION A-A
SCALE: 2:1

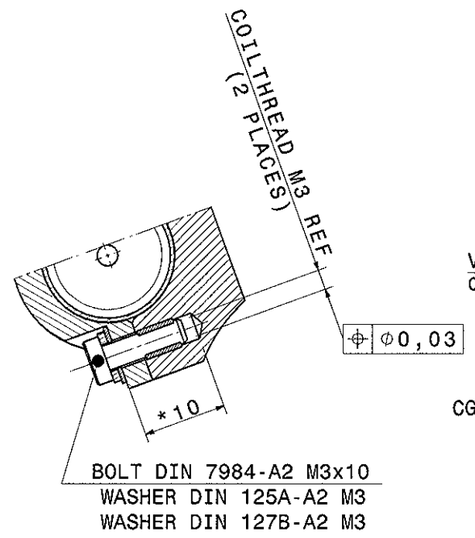

SECTION B-B
SCALE: 2:1

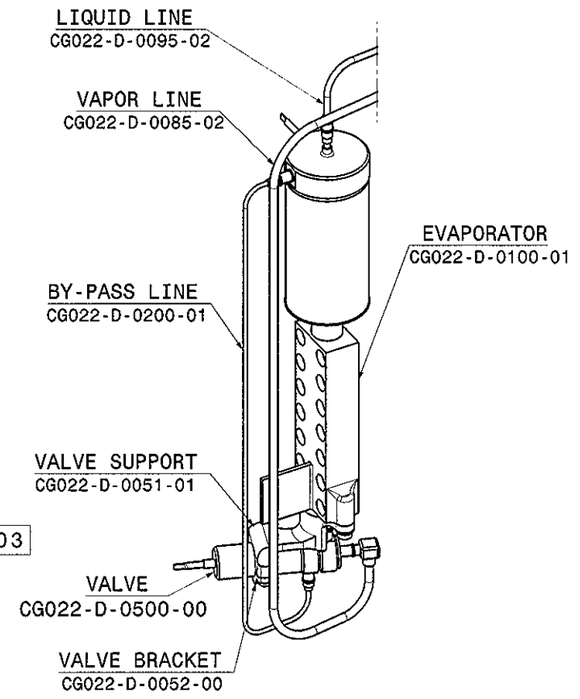

ISOMETRIC VIEW
SCALE: 1:2

9/37

-	-	-	2	1	Edicion
-	-	-	-	1	Hoja

IberEspacio
Tecnologia Aeroespacial

	NOMBRE	FIRMA	FECHA
REALIZADO	EFZ		28-10-07
REVISADO	MFP		29-11-07
APROBADO	JOK		29-11-07
EDITADO PARA:	INFORMATION		

OTRA IDENTIFICACION:

Plano Nº: CG022-D-0050-03

RIGHT LHP
(WITHOUT RADIATOR)

Tamaño: A2 | Escala: Naturaleza | Hoja: 1 de 1

INFORMACION PROPIETARIA

ESTE DOCUMENTO CONTIENE INFORMACION DE IBERESPACIO S.A Y DEBE SER USADO EXCLUSIVAMENTE PARA EL PROYECTO Y OBJETO PARA EL QUE HA SIDO SUMINISTRADO. NO ESTA PERMITIDA SU DIFUSION A TERCEROS PARA UN USO DISTINTO SIN LA AUTORIZACION DE IBERESPACIO S.A.

PROPERTY INFORMATION

THIS DOCUMENT HAVE INFORMATION PROPIETY OF IBERESPACIO, S.A. AND SHALL BE EXCLUSIVEMENT USED FOR THE PROJECT AND OBJECT FOR IT WAS SUMINISTRATED. IT IS NOT AVAILABLE ITS DIFUSION A OTHERS FOR A DIFERENT USE WITHOUT WRITE PERMISSION OF IBERESPACIO, S.A.

IT-3301-F6

NOTES:

1. -MATERIALS BY STANDARD OF IBERESPACIO
2. -GENERAL TOLERANCE: H12-h12-Js12
3. -SURFACE TREATMENT: NONE.

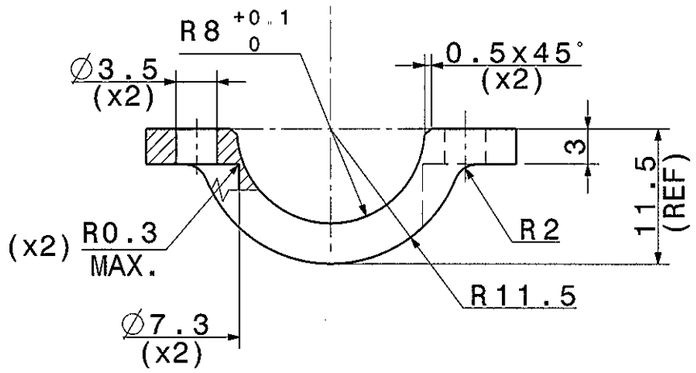

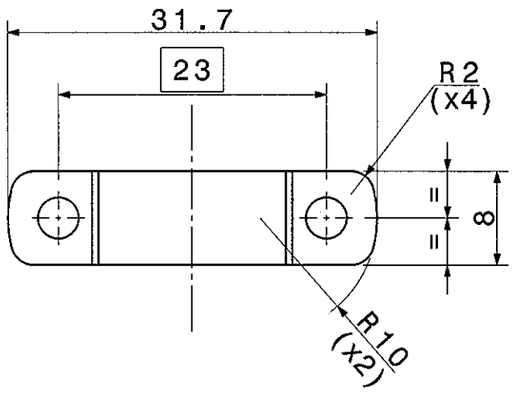

10/37

-	-	-	-	1	Edicion
-	-	-	-	1	Hoja

	NOMBRE	FIRMA	FECHA
REALIZADO	MFP		31-10-07
REVISADO	MFP		06-11-07
APROBADO	JOK		07-11-07
EDITADO PARA:	INFORMATION		

IberEspacio
Tecnologia Aeroespacial

VALVE BRACKET

OTRA IDENTIFICACION:

Plano Nº: CG022-D-0052-00

Tamaño: A3 | Escala: 2:1 | Hoja: 1 de 1

INFORMACION PROPIETARIA

ESTE DOCUMENTO CONTIENE INFORMACION DE IBERESPACIO S A. Y DEBE SER USADO EXCLUSIVAMENTE PARA EL PROYECTO Y OBJETO PARA EL QUE HA SIDO SUMINISTRADO. NO ESTA PERMITIDA SU DIFUSION A TERCEROS PARA UN USO DISTINTO SIN LA AUTORIZACION DE IBERESPACIO S A

PROPERTY INFORMATION

THIS DOCUMENT HAVE INFORMATION PROPIETY OF IBERESPACIO, S.A. AND SHALL BE EXCLUSIVEMENT USED FOR THE PROJECT AND OBJECT FOR IT WAS SUMINISTRATED. IT IS NOT AVAILABLE ITS DIFUSION A OTHERS FOR A DIFERENT USE WITHOUT WRITE PERMISSION OF IBERESPACIO S A

IT-3301-F6

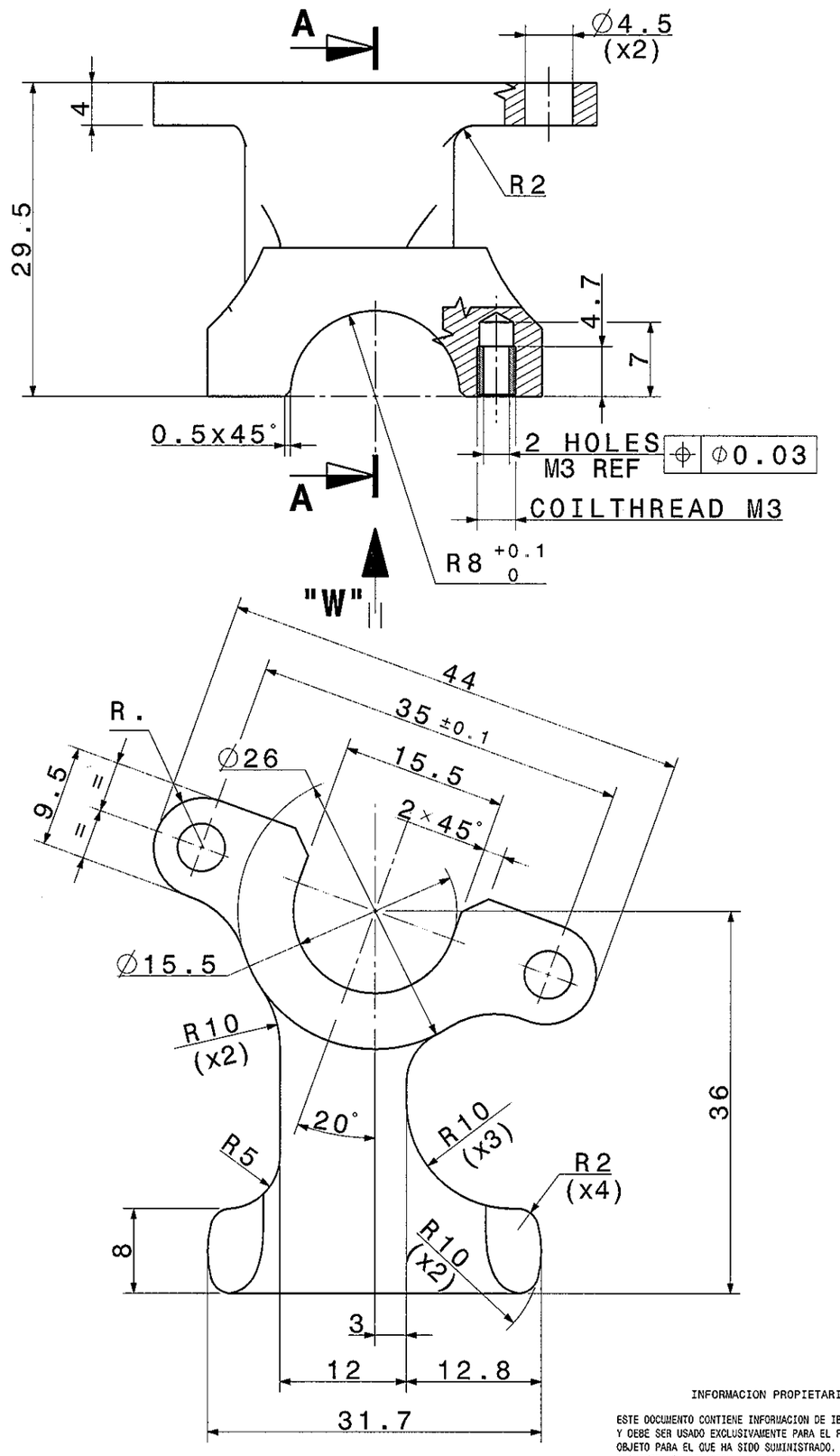

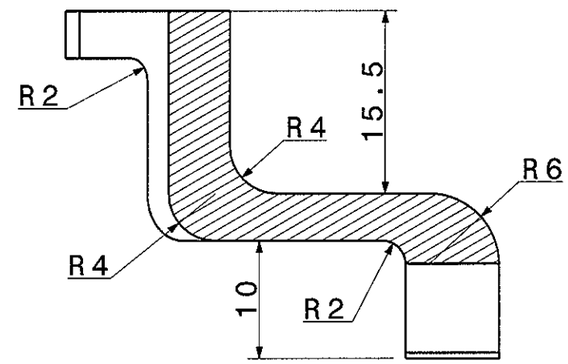

SECTION A-A

SCALE 2:1

NOTES:

1. -MATERIALS BY STANDARD OF IBERESPACIO
2. -GENERAL TOLERANCE: H12-h12-Js12
3. -SURFACE TREATMENT: NONE.

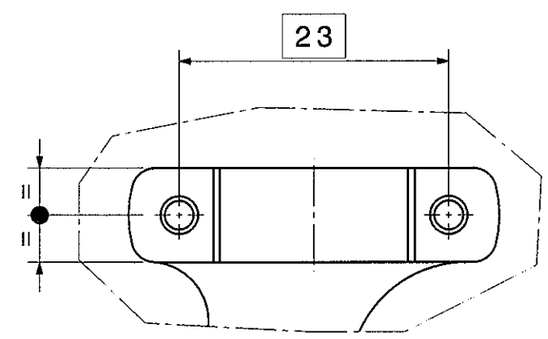

VIEW FROM "W"

SCALE 2:1

11/37

-	-	-	-	1	Edicion
-	-	-	-	1	Hoja

	NOMBRE	FIRMA	FECHA
REALIZADO	MFP		24-10-07
REVISADO	MFP		06-11-07
APROBADO	JOK		07-11-07

IberEspacio
Tecnología Aeroespacial

EDITADO PARA: INFORMATION

OTRA IDENTIFICACION:

Plano Nº: CG022-D-0051-00

VALVE SUPPORT

Tamaño: A3 | Escala: 1:1; 2:1 | Hoja: 1 de 1

INFORMACION PROPIETARIA

ESTE DOCUMENTO CONTIENE INFORMACION DE IBERESPACIO S A Y DEBE SER USADO EXCLUSIVAMENTE PARA EL PROYECTO Y OBJETO PARA EL QUE HA SIDO SUMINISTRADO. NO ESTA PERMITIDA SU DIFUSION A TERCEROS PARA UN USO DISTINTO SIN LA AUTORIZACION DE IBERESPACIO S A

PROPERTY INFORMATION

THIS DOCUMENT HAVE INFORMATION PROPIETY OF IBERESPACIO, S.A. AND SHALL BE EXCLUSIVEMENT USED FOR THE PROJECT AND OBJECT FOR IT WAS SUMINISTRATED. IT IS NOT AVAILABLE ITS DIFUSION A OTHERS FOR A DIFERENT USE WITHOUT WRITE PERMISSION OF IBERESPACIO S A

IT-3301-F6

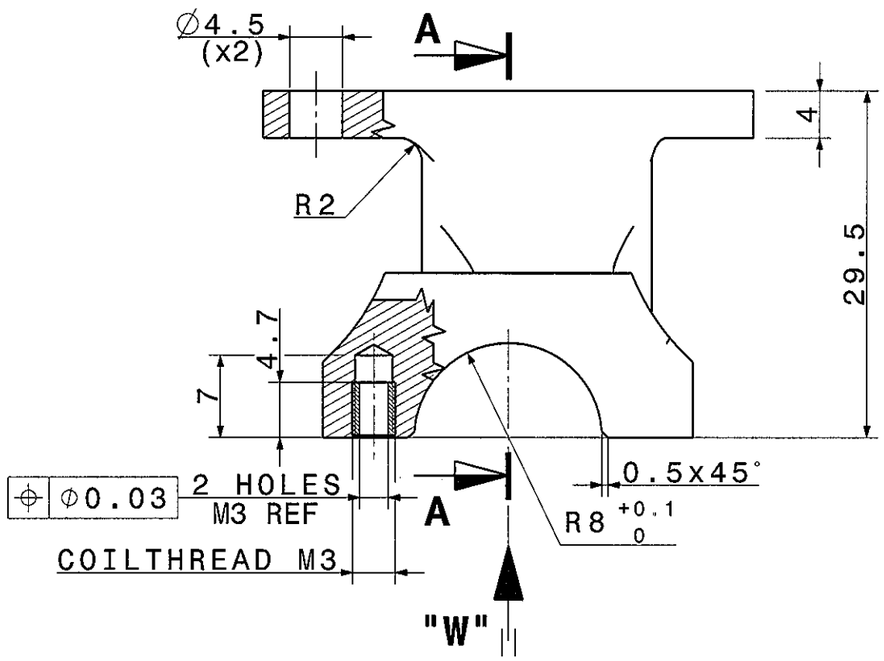

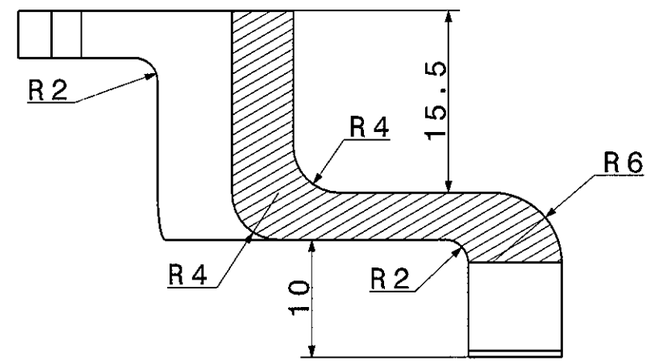

SECTION A-A

SCALE 2:1

NOTES:

1. -MATERIALS BY STANDARD OF IBERESPACIO
2. -GENERAL TOLERANCE: H12-h12-Js12
3. -SURFACE TREATMENT: NONE.

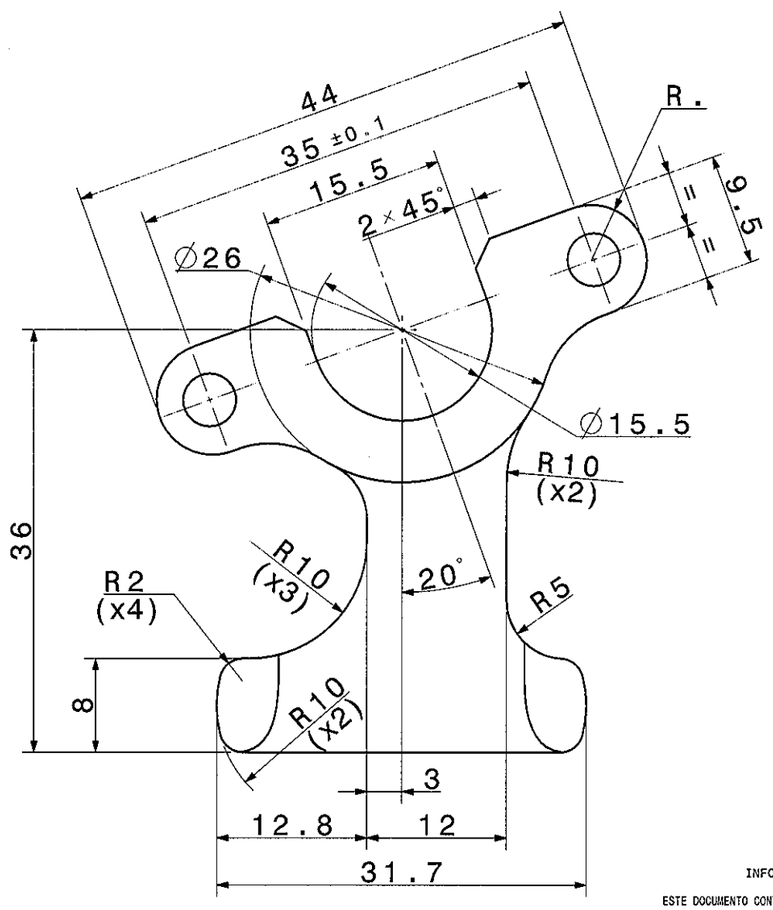

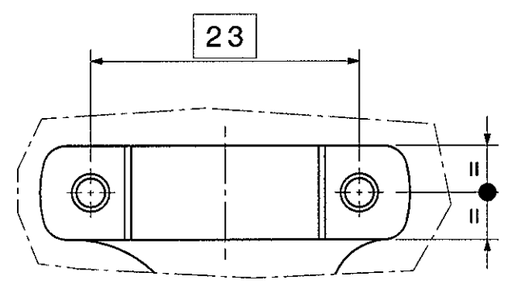

VIEW FROM "W"

SCALE 2:1

12/37

-	-	-	-	1	Edicion
-	-	-	-	1	Hoja

	NOMBRE	FIRMA	FECHA
REALIZADO	MFP		24-10-07
REVISADO	MFP		06-11-07
APROBADO	JOK		07-11-07
EDITADO PARA:	INFORMATION		

IberEspacio
Tecnología Aeroespacial

OTRA IDENTIFICACION:

Plano Nº: CG022-D-0051-01

VALVE SUPPORT

Tamaño: A3 | Escala: 2:1 | Hoja: 1 de 1

INFORMACION PROPIETARIA

ESTE DOCUMENTO CONTIENE INFORMACION DE IBERESPACIO S A Y DEBE SER USADO EXCLUSIVAMENTE PARA EL PROYECTO Y OBJETO PARA EL QUE HA SIDO SUMINISTRADO. NO ESTA PERMITIDA SU DIFUSION A TERCEROS PARA UN USO DISTINTO SIN LA AUTORIZACION DE IBERESPACIO S A

PROPERTY INFORMATION

THIS DOCUMENT HAVE INFORMATION PROPIETY OF IBERESPACIO, S.A. AND SHALL BE EXCLUSIVEMENT USED FOR THE PROJECT AND OBJECT FOR IT WAS SUMINISTRATED. IT IS NOT AVAILABLE ITS DIFUSION A OTHERS FOR A DIFERENT USE WITHOUT WRITE PERMISSION OF IBERESPACIO, S A

IT-3301-F6

NOTES:

1. -MATERIALS BY STANDARD OF IBERESPACIO
2 -GENERAL TOLERANCE: H12-h12-Js12
3 -SURFACE TREATMENT: NONE.
4 -ALL DIMENSIONS ARE REFERENCE
5 -IN THE BENDING ZONE IT IS ALLOWED TO CHANGE CROSS-SECTION OF THE BODY UP ± 0,5 mm

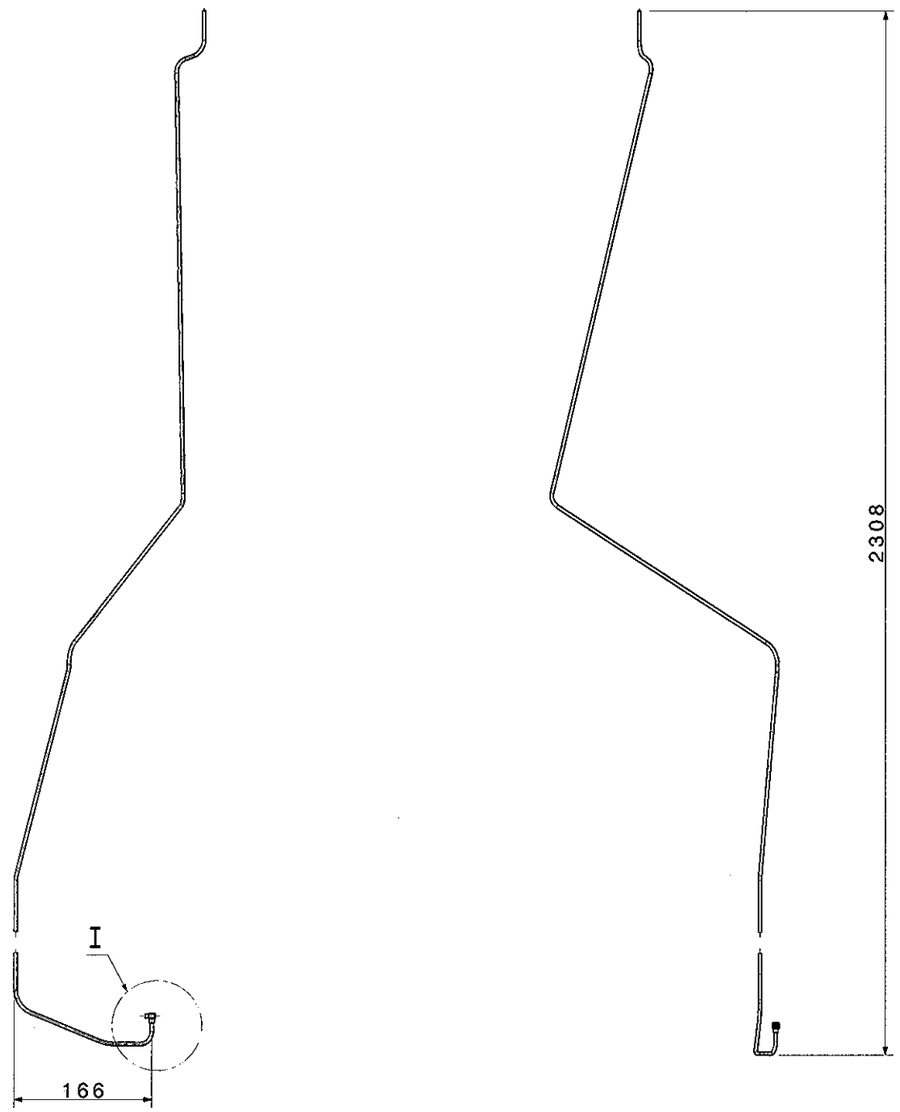

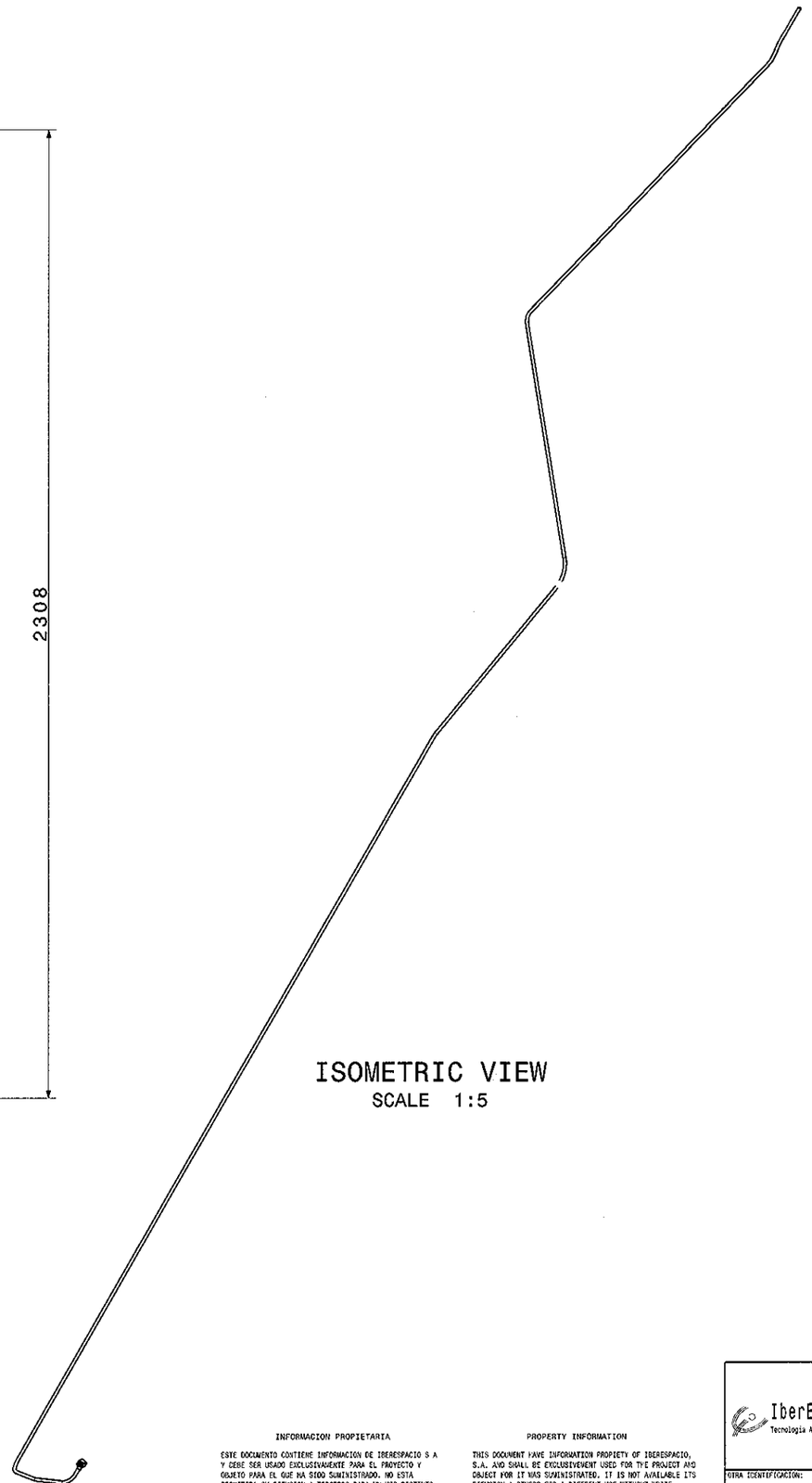

ISOMETRIC VIEW
SCALE 1:5

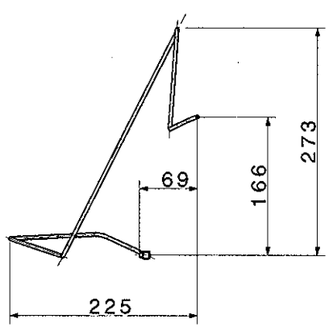

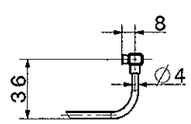

DETAIL I
SCALE 2:5

13/37

-	-	-	-	1 Edicion
-	-	-	-	1 Hoja

IberEspacio
Tecnologia Aeroespacial

	NOMBRE	FIRMA	FECHA
REALIZADO	EFZ		24-10-07
REVISADO	MFP		06-11-07
APROBADO	JOK		07-11-07
EDITADO PARA:	INFORMATION		

VAPOR LINE
ASSEMBLY
DRAWING

OTRA IDENTIFICACION:

Plano Nº: CG022-D-0060-00

Tamaño: A2 | Escala: 1:5;2:5 | Hoja: 1 de 1

INFORMACION PROPIETARIA

ESTE DOCUMENTO CONTIENE INFORMACION DE IBERESPACIO S A Y DEBE SER USADO EXCLUSIVAMENTE PARA EL PROYECTO Y OBJETO PARA EL QUE HA SIDO SUMINISTRADO. NO ESTA PERMITIDA SU DIFUSION A TERCEROS PARA UN USO DISTINTO SIN LA AUTORIZACION DE IBERESPACIO S.A.

PROPERTY INFORMATION

THIS DOCUMENT HAVE INFORMATION PROPIETY OF IBERESPACIO, S.A. AND SHALL BE EXCLUSIVEMENT USED FOR THE PROJECT AND OBJECT FOR IT WAS SUMINISTRATED. IT IS NOT AVAILABLE ITS DIFUSION A OTHERS FOR A DIFERENT USE WITHOUT WRITE PERMISSION OF IBERESPACIO, S.A.

IT-5301-F6

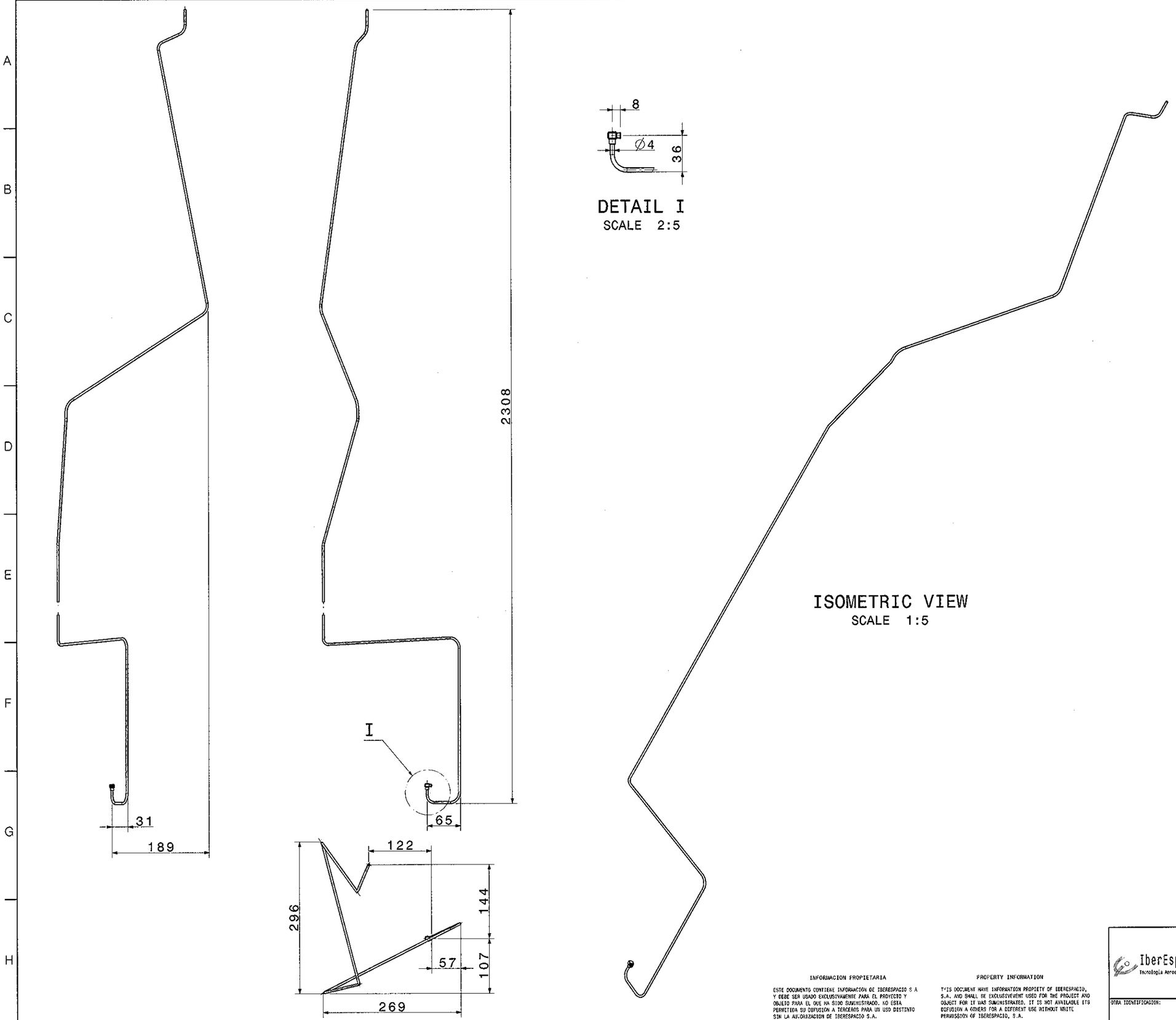

NOTES:

1. -MATERIALS BY STANDARD OF IBERESPACIO
2. -GENERAL TOLERANCE: H12-h12-Js12
3. -SURFACE TREATMENT: NONE.
4. -ALL DIMENSIONS ARE REFERENCE
5. -IN THE BENDING ZONE IT IS ALLOWED TO CHANGE CROSS-SECTION OF THE BODY UP ± 0,5 mm.

14/37

-	-	-	-	1	Edicion
-	-	-	-	1	Hoja

IberEspacio
Tecnologia Aeroespacial

	NOMBRE	FIRMA	FECHA
REALIZADO	EFZ		24-10-07
REVISADO	MFP		06-11-07
APROBADO	JOK		07-11-07

EDITADO PARA: INFORMATION

OTRA IDENTIFICACION:

Plano Nº: CG022-D-0065-02

VAPOR LINE
ASSEMBLY
DRAWING

Tamaño: A2 | Escala: 1:5;2:5 | Hoja: 1 de 1

INFORMACION PROPIETARIA

ESTE DOCUMENTO CONTIENE INFORMACION DE IBERESPACIO S A Y DEBE SER USADO EXCLUSIVAMENTE PARA EL PROYECTO Y OBJETO PARA EL QUE HA SIDO SUMINISTRADO. NO ESTA PERMITIDA SU DIFUSION A TERCEROS PARA UN USO DISTINTO SIN LA AUTORIZACION DE IBERESPACIO S.A.

PROPERTY INFORMATION

THIS DOCUMENT HAVE INFORMATION PROPIETY OF IBERESPACIO, S.A. AND SHALL BE EXCLUSIVEVENT USED FOR THE PROJECT AND OBJECT FOR IT WAS SUMINISTRATED. IT IS NOT AVAILABLE ITS DIFUSION A OTHERS FOR A DIFERENT USE WITHOUT WRITE PERMISSION OF IBERESPACIO, S.A.

IT-3301-F6

NOTES:

1. -MATERIALS BY STANDARD OF IBERESPACIO
2. -GENERAL TOLERANCE: H12-h12-Js12
3. -SURFACE TREATMENT: NONE.
4. -ALL DIMENSIONS ARE REFERENCE
5. -IN THE BENDING ZONE IT IS ALLOWED TO CHANGE CROSS-SECTION OF THE BODY UP ± 0,5 mm.

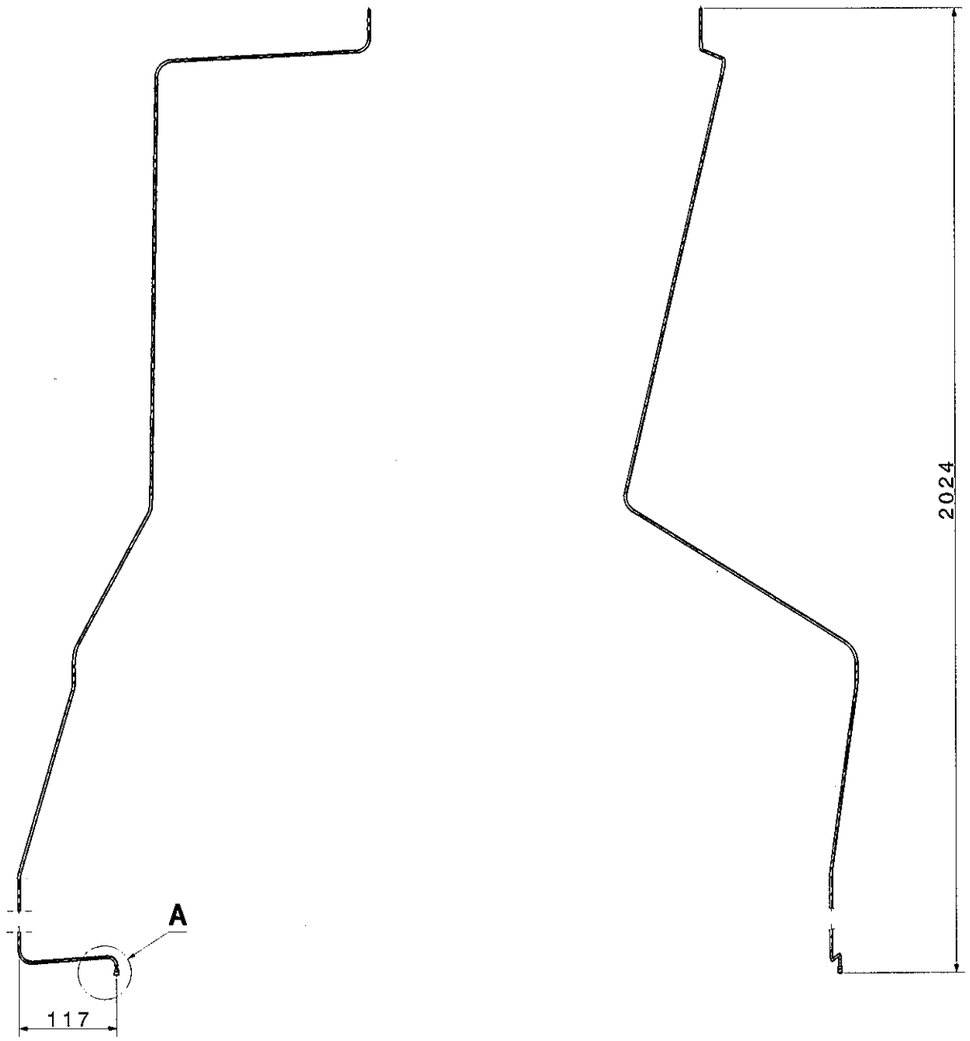

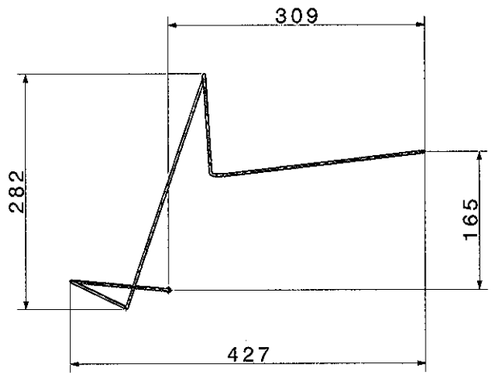

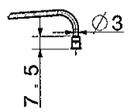

DETAIL A
SCALE 2:5

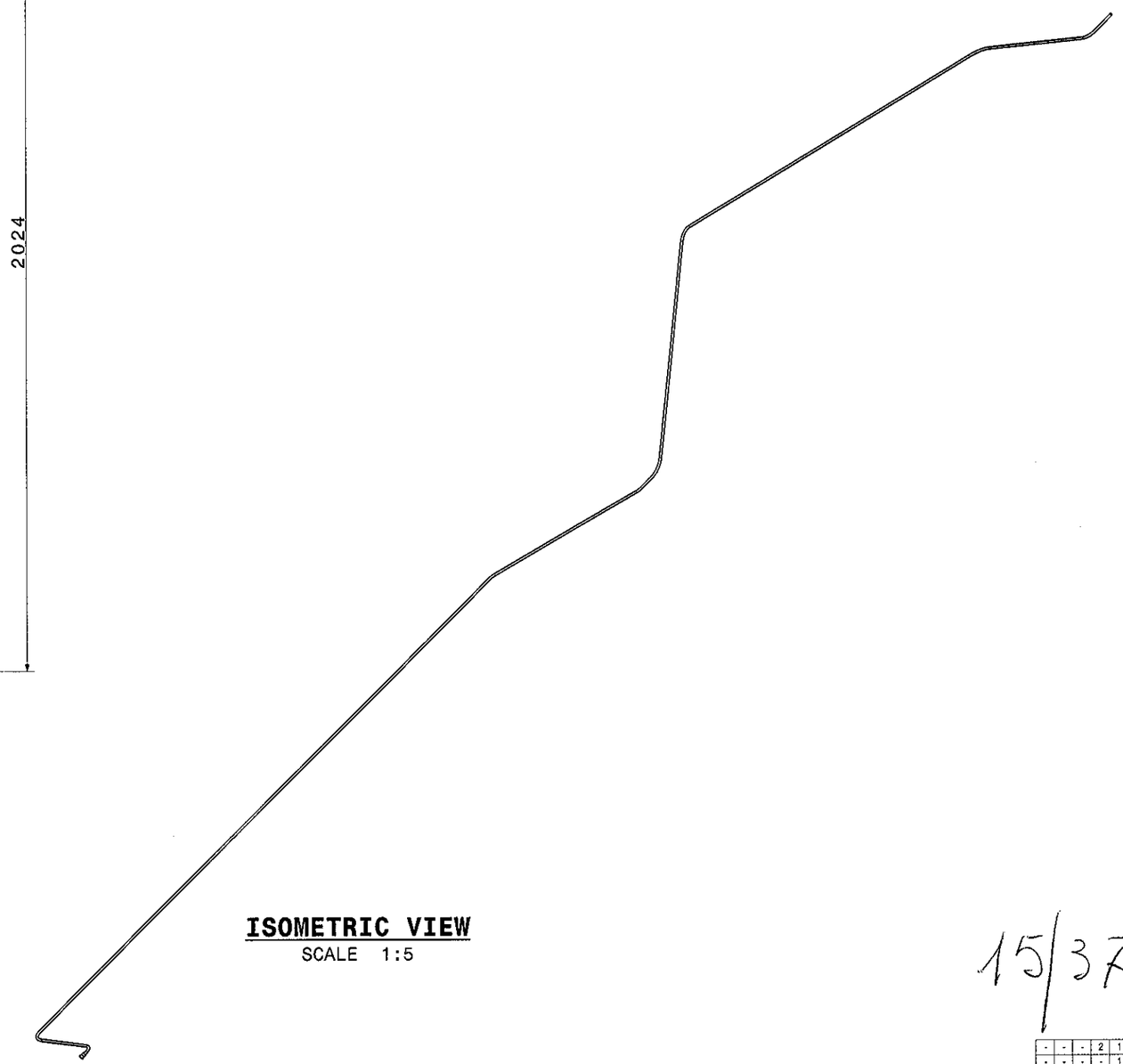

ISOMETRIC VIEW
SCALE 1:5

15/37

-	-	-	2	1	Edicion
-	-	-	-	1	Hoja

	NOMBRE	FIRMA	FECHA
REALIZADO	EFZ		28-11-07
REVISADO	MFP		29-11-07
APROBADO	JOK		29-11-07
EDITADO PARA:	INFORMATION		

IberEspacio
Tecnologia Aeroespacial

OTRA IDENTIFICACION:

Plano Nº: CG022-D-0070-00

LIQUID LINES
ASSEMBLY
DRAWING

Tamaño: A2 | Escala: 1:5;2:5 | Hoja: 1 de 1

INFORMACION PROPIETARIA

ESTE DOCUMENTO CONTIENE INFORMACION DE IBERESPACIO S A Y DEBE SER USADO EXCLUSIVAMENTE PARA EL PROYECTO Y OBJETO PARA EL QUE HA SIDO SUMINISTRADO. NO ESTA PERMITIDA SU DIFUSION A TERCEROS PARA UN USO DISTINTO SIN LA AUTORIZACION DE IBERESPACIO S.A.

PROPERTY INFORMATION

THIS DOCUMENT HAVE INFORMATION PROPIETY OF IBERESPACIO, S.A. AND SHALL BE EXCLUSIVEMENT USED FOR THE PROJECT AND OBJECT FOR IT WAS SUMINISTRATED. IT IS NOT AVAILABLE ITS DIFUSION A OTHERS FOR A DIFERENT USE WITHOUT WRITE PERMISSION OF IBERESPACIO, S.A.

IT-3301-F6

NOTES:

1. -MATERIALS BY STANDARD OF IBERESPACIO
2. -GENERAL TOLERANCE: H12-h12-Js12
3. -SURFACE TREATMENT: NONE.
4. -ALL DIMENSIONS ARE REFERENCE
5. -IN THE BENDING ZONE IT IS ALLOWED TO CHANGE CROSS-SECTION OF THE BODY UP ± 0,5 mm.

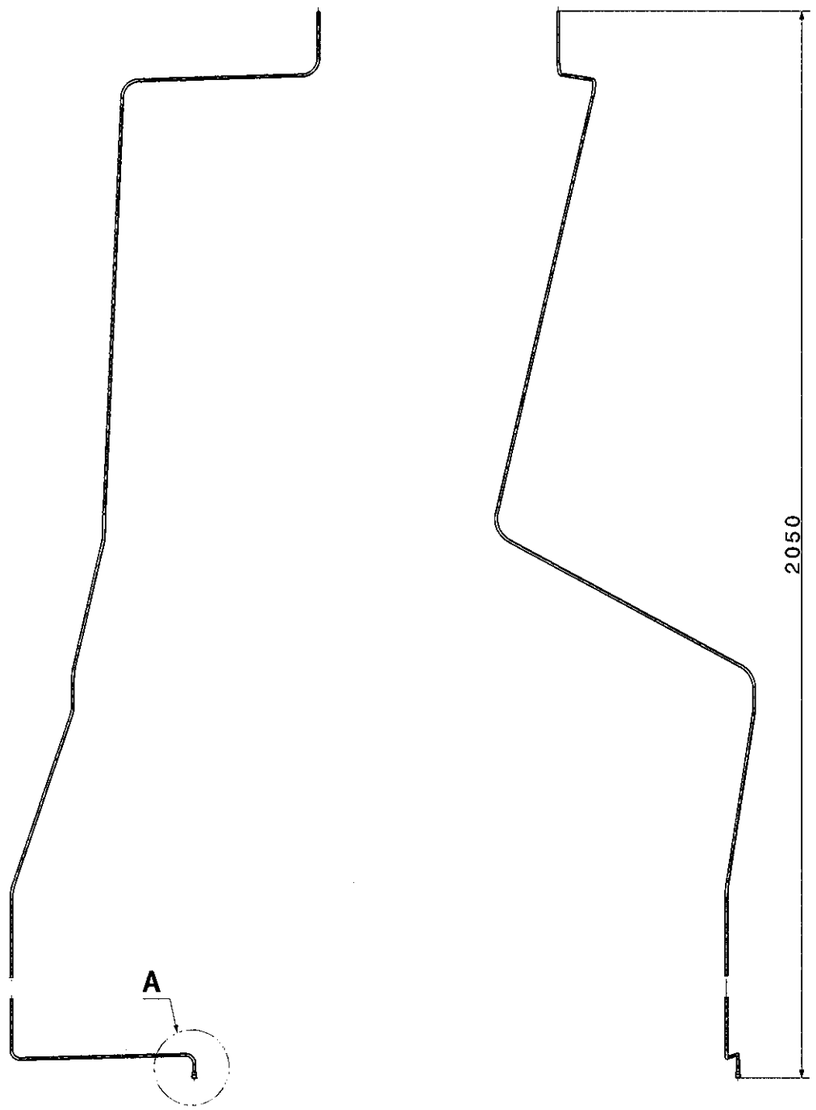

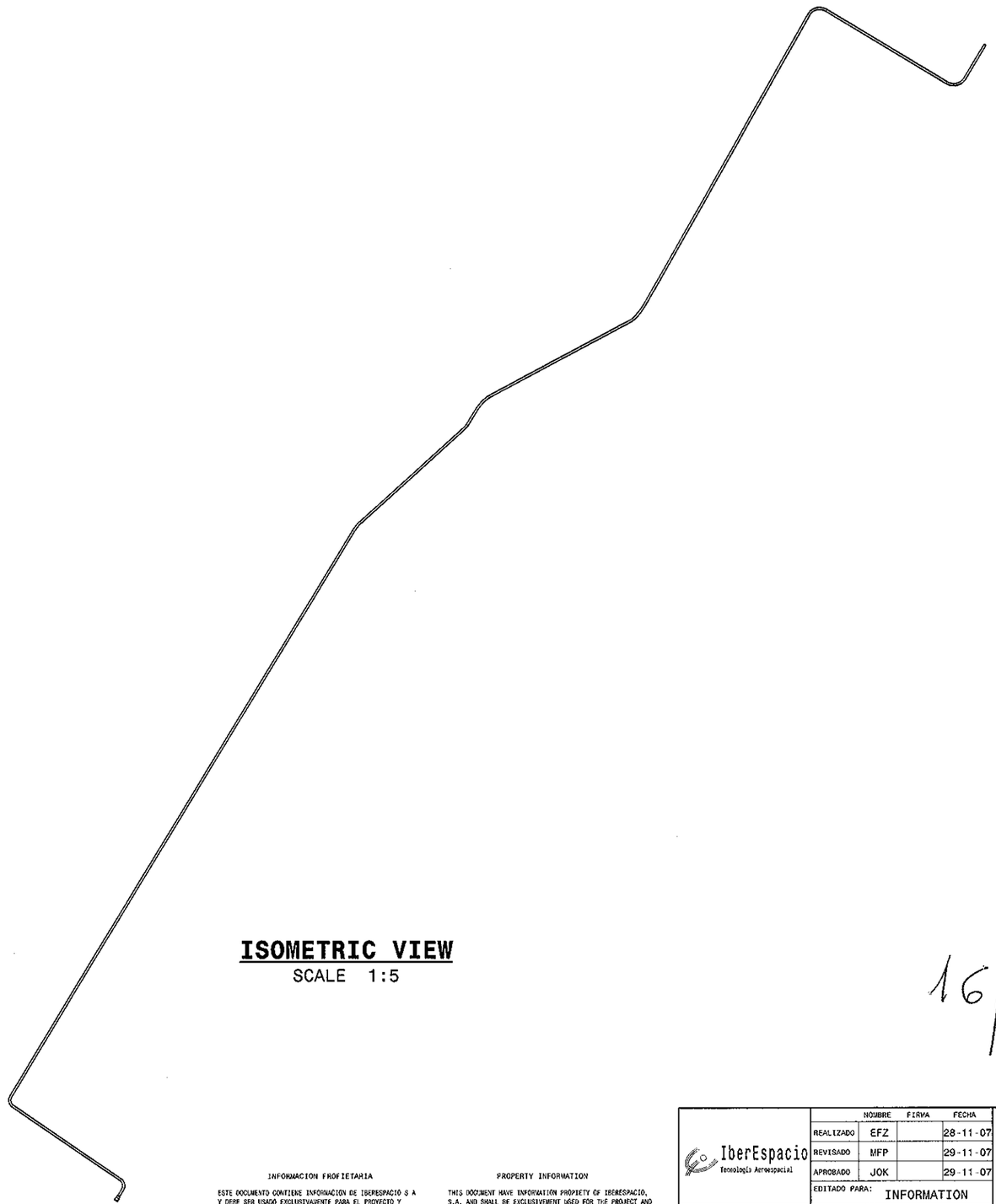

ISOMETRIC VIEW
SCALE 1:5

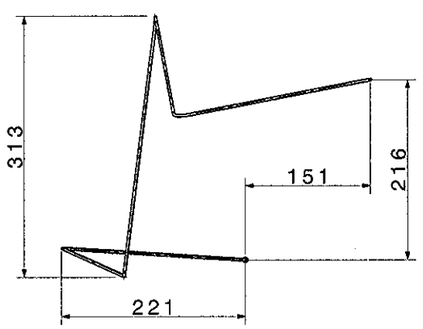

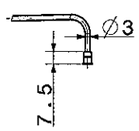

DETAIL A
SCALE 2:5

16/37

-	-	-	2	1 Edicion
-	-	-	-	1 Hoja

	NOMBRE	FIRMA	FECHA
REALIZADO	EFZ		28-11-07
REVISADO	MFP		29-11-07
APROBADO	JOK		29-11-07
EDITADO PARA:	INFORMATION		

IberEspacio
Tecnologia Aeroespacial

OTRA IDENTIFICACION:

Plano Nº: CG022-D-0075-02

LIQUID LINE ASSEMBLY DRAWING

Tamaño: A2 | Escala: 1:5;2:5 | Hoja: 1 de 1

INFORMACION PROPIETARIA

ESTE DOCUMENTO CONTIENE INFORMACION DE IBERESPACIO S A Y DEBE SER USADO EXCLUSIVAMENTE PARA EL PROYECTO Y OBJETO PARA EL QUE HA SIDO SUMINISTRADO. NO ESTA PERMITIDA SU DIFUSION A TERCEROS PARA UN USO DISTINTO SIN LA AUTORIZACION DE IBERESPACIO S.A

PROPERTY INFORMATION

THIS DOCUMENT HAVE INFORMATION PROPIETY OF IBERESPACIO, S.A. AND SHALL BE EXCLUSIVEMENT USED FOR THE PROJECT AND OBJECT FOR IT WAS SUMINISTRATED. IT IS NOT AVAILABLE ITS DIFUSION A OTHERS FOR A DIFERENT USE WITHOUT WRITE PERMISSION OF IBERESPACIO, S.A.

TT-3301-F6

NOTES:

1. -MATERIALS BY STANDARD OF IBERESPACIO
2. -GENERAL TOLERANCE: H12-h12-Js12
3. -SURFACE TREATMENT: NONE.
4. -ALL DIMENSIONS ARE REFERENCE
5. -IN THE BENDING ZONE IT IS ALLOWED TO CHANGE CROSS-SECTION OF THE BODY UP ± 0,5 mm.

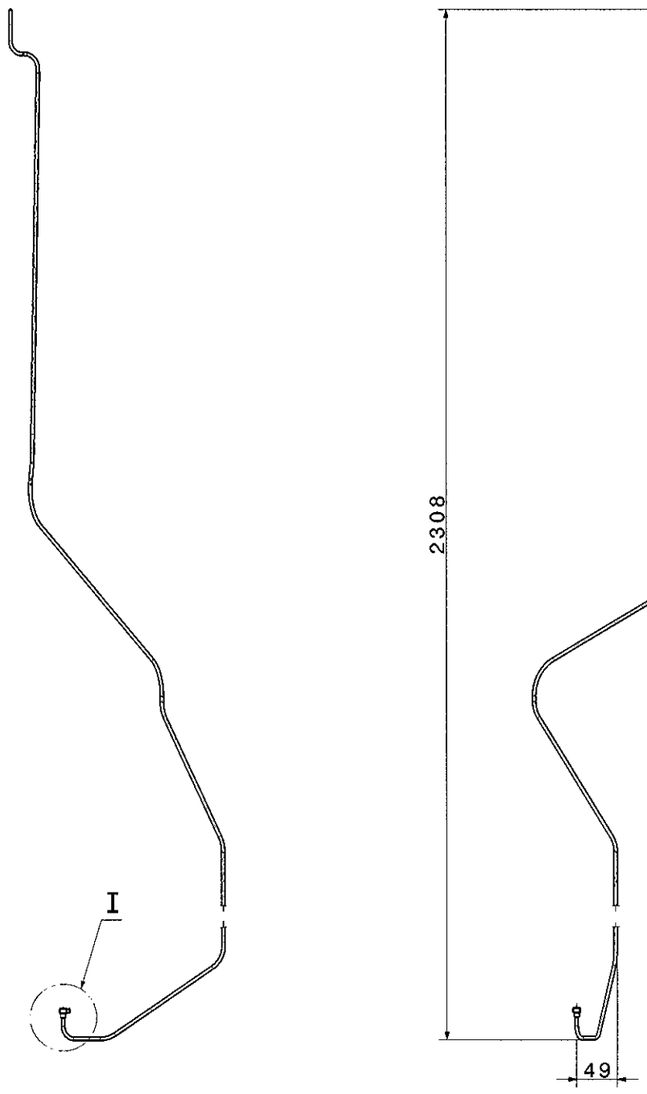

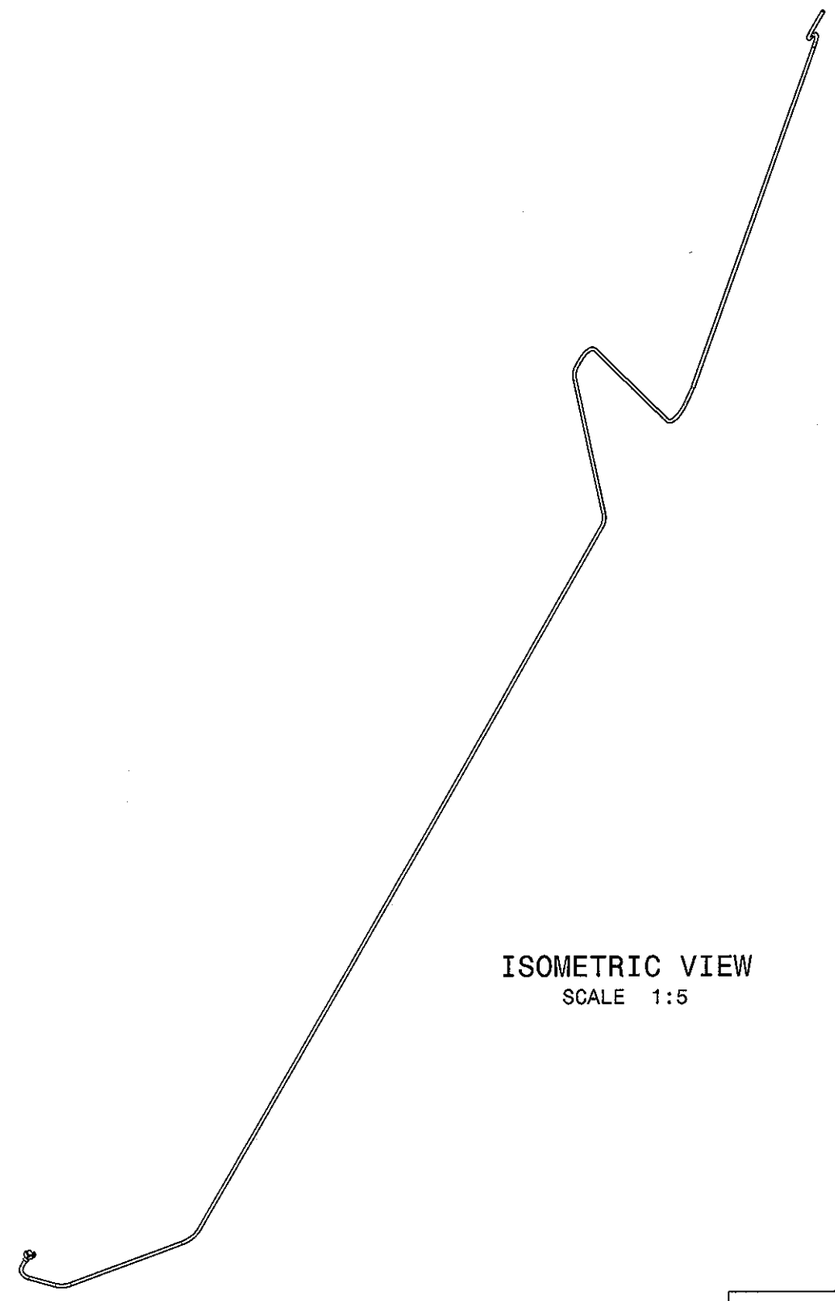

ISOMETRIC VIEW
SCALE 1:5

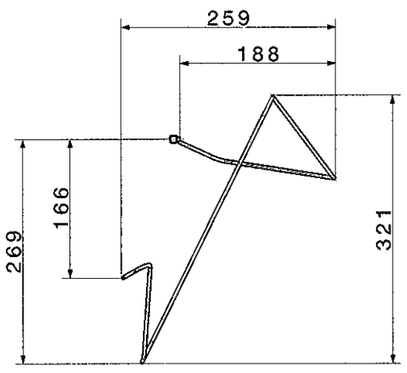

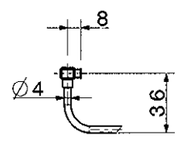

DETAIL I
SCALE 2:5

17/37

INFORMACION PROPIETARIA

ESTE DOCUMENTO CONTIENE INFORMACION DE IBERESPACIO S A Y DEBE SER USADO EXCLUSIVAMENTE PARA EL PROYECTO Y OBJETO PARA EL QUE HA SIDO SUMINISTRADO. NO ESTA PERMITIDA SU DIFUSION A TERCEROS PARA UN USO DISTINTO SIN LA AUTORIZACION DE IBERESPACIO S.A.

PROPERTY INFORMATION

THIS DOCUMENT HAVE INFORMATION PROPIETY OF IBERESPACIO, S.A. AND SHALL BE EXCLUSIVEMENT USED FOR THE PROJECT AND OBJECT FOR IT WAS SUMINISTRATED. IT IS NOT AVAILABLE ITS DIFUSION A OTHERS FOR A DIFERENT USE WITHOUT WRITE PERMISSION OF IBERESPACIO, S.A.

-	-	-	-	1 Edicion
-	-	-	-	1 Hoja

IberEspacio
Tecnologia Aeroespacial

	NOMBRE	FIRMA	FECHA
REALIZADO	EFZ		24-10-07
REVISADO	MFP		06-11-07
APROBADO	JOK		07-11-07
EDITADO PARA:	INFORMATION		

OTRA IDENTIFICACION:

Plano Nº: CG022-D-0080-00

VAPOR LINE
ASSEMBLY
DRAWING

Tamaño: A2 | Escala: 1:5;2:5 | Hoja: 1 de 1

IT-3301-F6

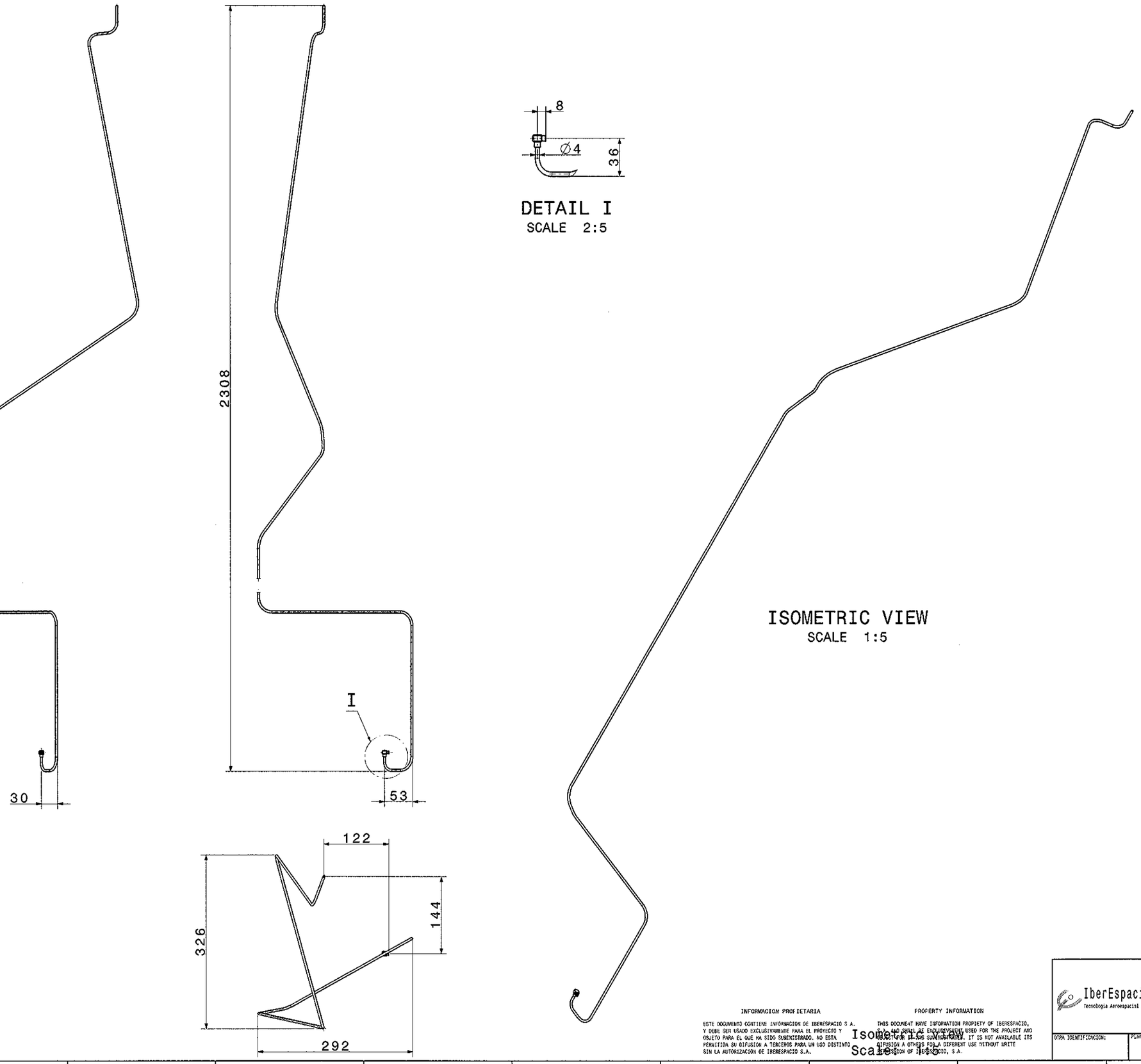

DETAIL I
SCALE 2:5

ISOMETRIC VIEW
SCALE 1:5

NOTES:

1 -MATERIALS BY STANDARD OF IBERESPACIO
2 -GENERAL TOLERANCE: H12-h12-Js12
3 -SURFACE TREATMENT: NONE.
4 -ALL DIMENSIONS ARE REFERENCE
5 -IN THE BENDING ZONE IT IS ALLOWED TO CHANGE CROSS-SECTION OF THE BODY UP ± 0,5 mm.

18/37

INFORMACION PROPIETARIA

ESTE DOCUMENTO CONTIENE INFORMACION DE IBERESPACIO S.A. Y DEBE SER USADO EXCLUSIVAMENTE PARA EL PROYECTO Y OBJETO PARA EL QUE HA SIDO SUMINISTRADO. NO ESTA PERMITIDA SU DIFUSION A TERCEROS PARA UN USO DISTINTO SIN LA AUTORIZACION DE IBERESPACIO S.A.

PROPERTY INFORMATION

THIS DOCUMENT HAVE INFORMATION PROPIETY OF IBERESPACIO, S.A. AND SHALL BE EXCLUSIVELY USED FOR THE PROJECT AND OBJECT FOR WHICH IT WAS SUPPLIED. IT IS NOT AVAILABLE ITS DIFUSION A OTHERS FOR A DIFERENT USE WITHOUT WRITE PERMISSION OF IBERESPACIO, S.A.

Isometric
Scale: 1:5

-	-	-	-	1 Edicion
-	-	-	-	1 Hoja

IberEspacio
Tecnologia Aeroespacial

	NOMBRE	FIRMA	FECHA
REALIZADO	EFZ		24-10-07
REVISADO	MFP		06-11-07
APROBADO	JOK		07-11-07

EDITADO PARA: INFORMATION

OTRA IDENTIFICACION:

Plano Nº: CG022-D-0085-02

VAPOR LINE ASSEMBLY DRAWING

Tamaño: A2 | Escala: 1:5;2:5 | Hoja: 1 de 1

17-3301-F6

NOTES:

1 -MATERIALS BY STANDARD OF IBERESPACIO
2. -GENERAL TOLERANCE: H12-h12-Js12
3. -SURFACE TREATMENT: NONE.
4. -ALL DIMENSIONS ARE REFERENCE
5 -IN THE BENDING ZONE IT IS ALLOWED TO CHANGE CROSS-SECTION OF THE BODY UP ± 0,5 mm.

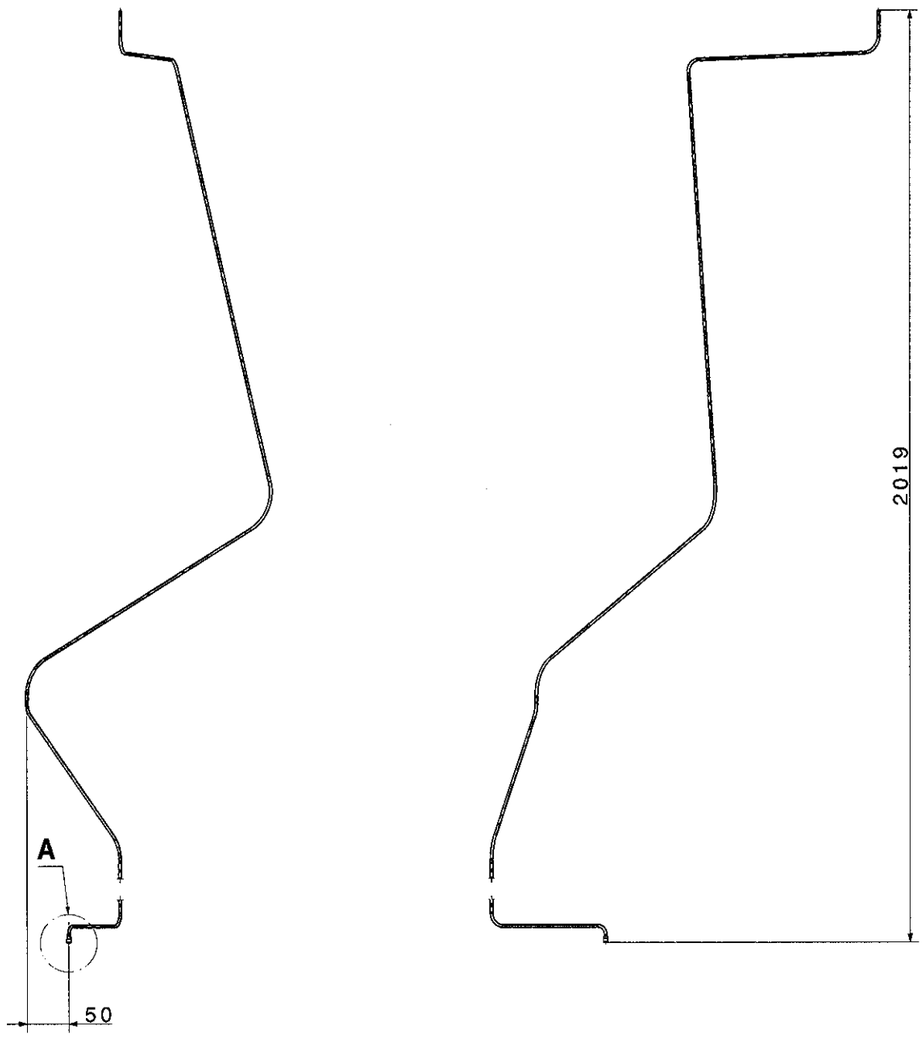

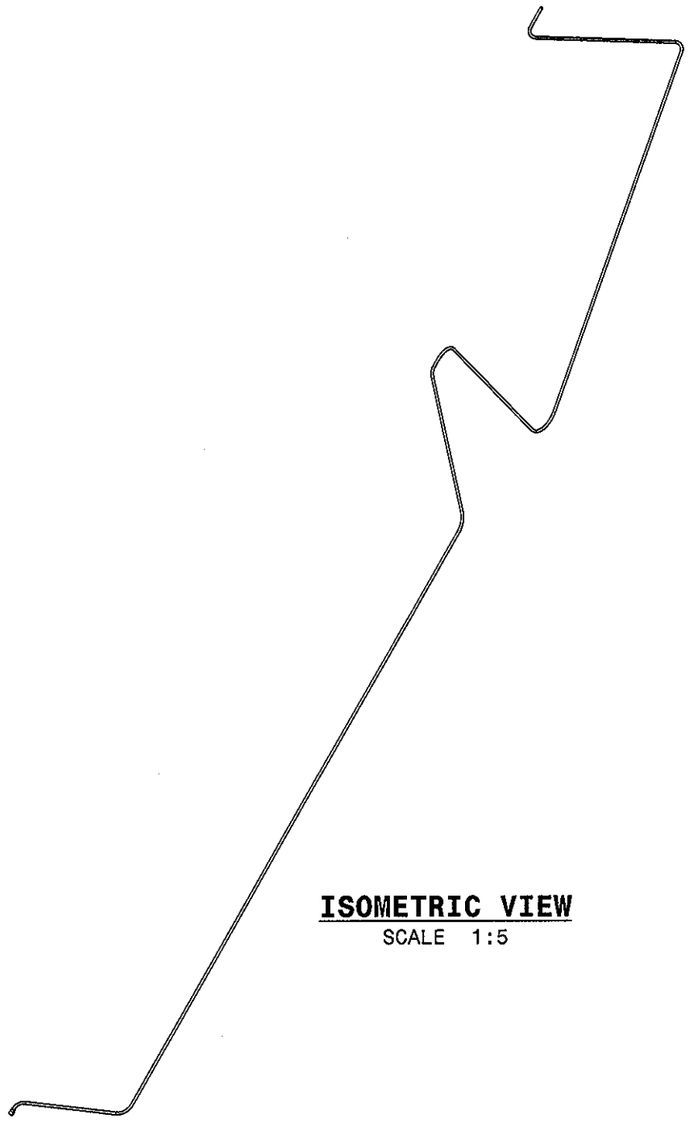

ISOMETRIC VIEW
SCALE 1:5

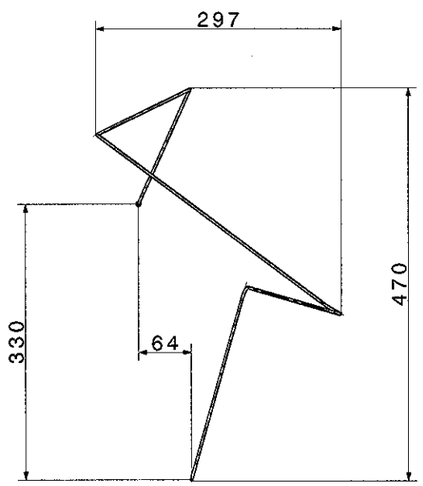

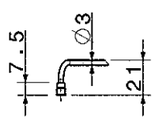

DETAIL A
SCALE 2:5

19|37

-	-	-	2	1	Edicion
-	-	-	-	1	Hoja

	NOMBRE	FIRMA	FECHA
REALIZADO	EFZ		27-11-07
REVISADO	MFP		29-11-07
APROBADO	JOK		29-11-07
EDITADO PARA:	INFORMATION		

IberEspacio
Tecnologia Aeroespacial

OTRA IDENTIFICACION:

Plano Nº: CG022-D-0090-00

LIQUID LINES ASSEMBLY DRAWING

Tamaño: A2 | Escala: 1:5;2:5 | Hoja: 1 de 1

INFORMACION PROPIETARIA

ESTE DOCUMENTO CONTIENE INFORMACION DE IBERESPACIO S A Y DEBE SER USADO EXCLUSIVAMENTE PARA EL PROYECTO Y OBJETO PARA EL QUE HA SIDO SUMINISTRADO. NO ESTA PERMITIDA SU DIFUSION A TERCEROS PARA UN USO DISTINTO SIN LA AUTORIZACION DE IBERESPACIO S.A.

PROPERTY INFORMATION

THIS DOCUMENT HAVE INFORMATION PROPIETY OF IBERESPACIO, S.A. AND SHALL BE EXCLUSIVEMENT USED FOR THE PROJECT AND OBJECT FOR IT WAS SUMINISTRATED. IT IS NOT AVAILABLE ITS DIFUSION A OTHERS FOR A DIFERENT USE WITHOUT WRITE PERMISSION OF IBERESPACIO, S A.

IT-3301-F6

NOTES:

1. -MATERIALS BY STANDARD OF IBERESPACIO
2. -GENERAL TOLERANCE: H12-h12-Js12
3. -SURFACE TREATMENT: NONE.
4. -ALL DIMENSIONS ARE REFERENCE
5. -IN THE BENDING ZONE IT IS ALLOWED TO CHANGE CROSS-SECTION OF THE BODY UP ± 0,5 mm.

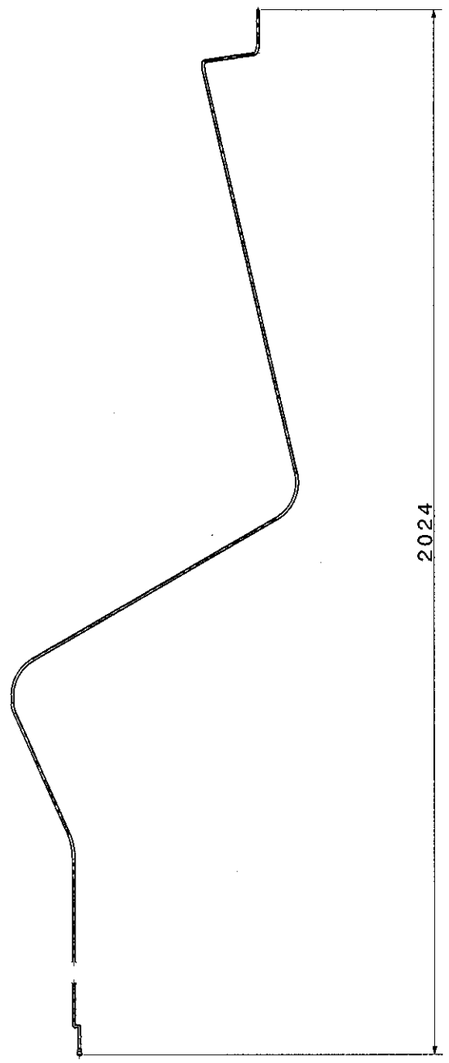

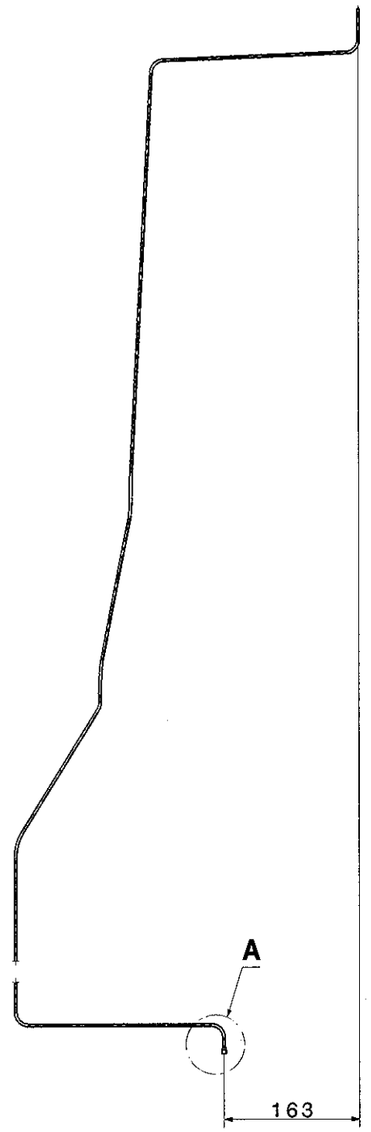

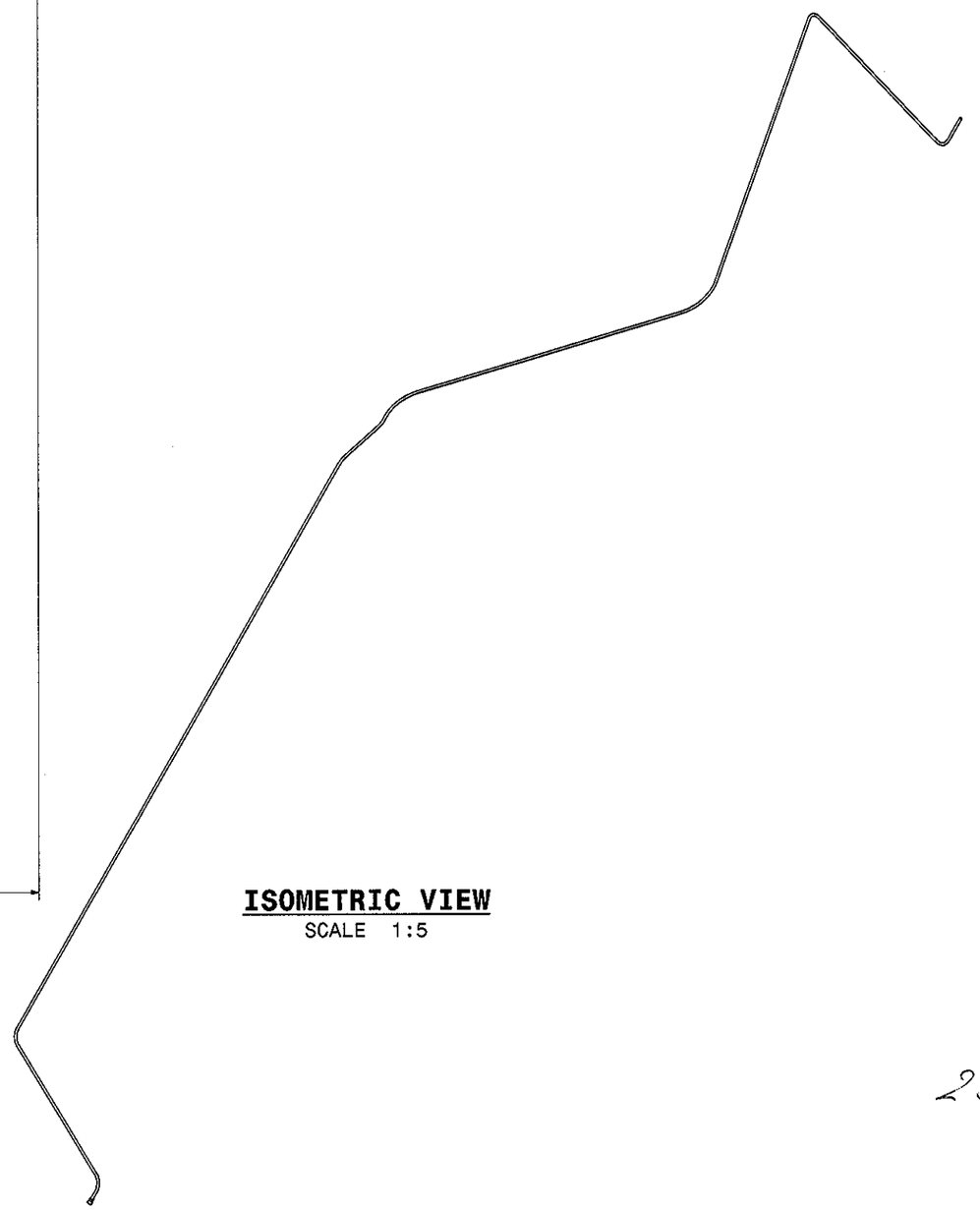

ISOMETRIC VIEW
SCALE 1:5

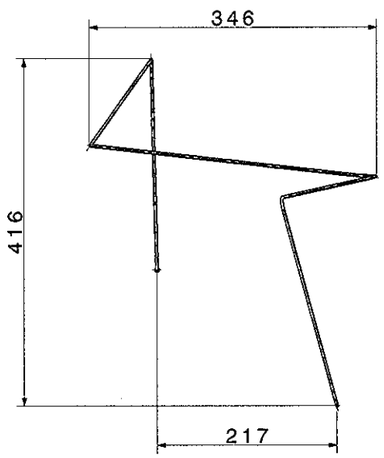

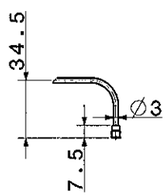

DETAIL A
SCALE 2:5

20/37

-	-	-	2	1 Edicion
-	-	-	-	1 Hoja

	NOMBRE	FIRMA	FECHA
REALIZADO	EFZ		28-11-07
REVISADO	MFP		29-11-07
APROBADO	JOK		29-11-07

EDITADO PARA: INFORMATION

IberEspacio
Tecnologia Aeroespacial

OTRA IDENTIFICACION:

Plano Nº: CG022-D-0095-02

LIQUID LINE ASSEMBLY DRAWING

Tamaño: A2 | Escala: 1:5;2:5 | Hoja: 1 de 1

INFORMACION PROPIETARIA

ESTE DOCUMENTO CONTIENE INFORMACION DE IBERESPACIO S A Y DEBE SER USADO EXCLUSIVAMENTE PARA EL PROYECTO Y OBJETO PARA EL QUE HA SIDO SUMINISTRADO. NO ESTA PERMITIDA SU DIFUSION A TERCEROS PARA UN USO DISTINTO SIN LA AUTORIZACION DE IBERESPACIO S.A.

PROPERTY INFORMATION

THIS DOCUMENT HAVE INFORMATION PROPIETY OF IBERESPACIO, S.A. AND SHALL BE EXCLUSIVEMENT USED FOR THE PROJECT AND OBJECT FOR IT HAS SUMINISTRATED. IT IS NOT AVAILABLE ITS DIFUSION A OTHERS FOR A DIFERENT USE WITHOUT WRITE PERMISSION OF IBERESPACIO, S.A.

IT-3301-F6

NOTES:

1. -MATERIALS BY STANDARD OF IBERESPACIO
2. -GENERAL TOLERANCE: H12-h12-Js12
3. -SURFACE TREATMENT: NONE.

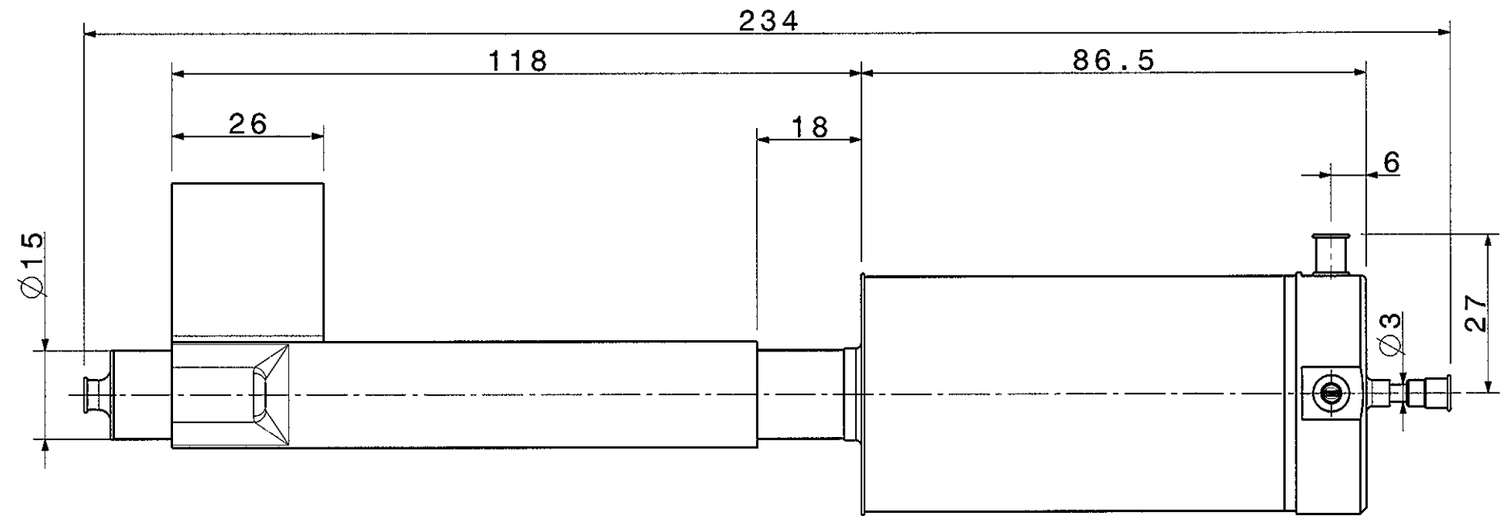

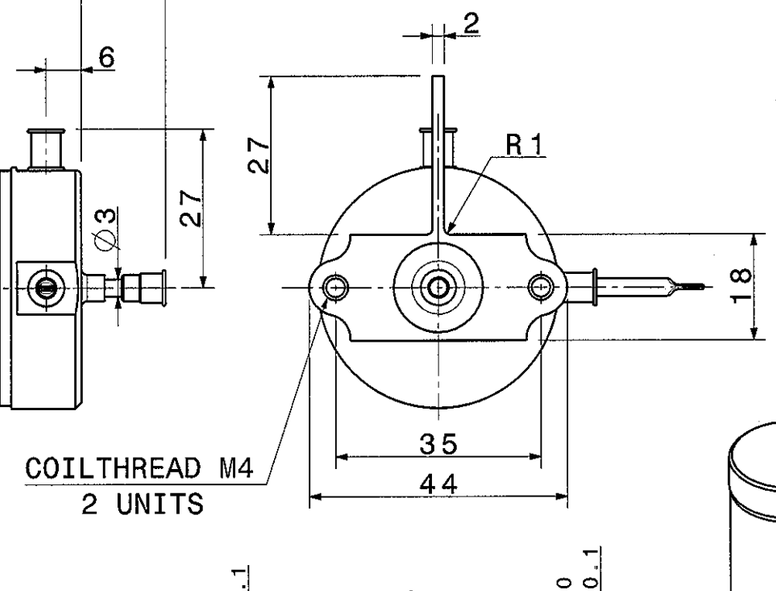

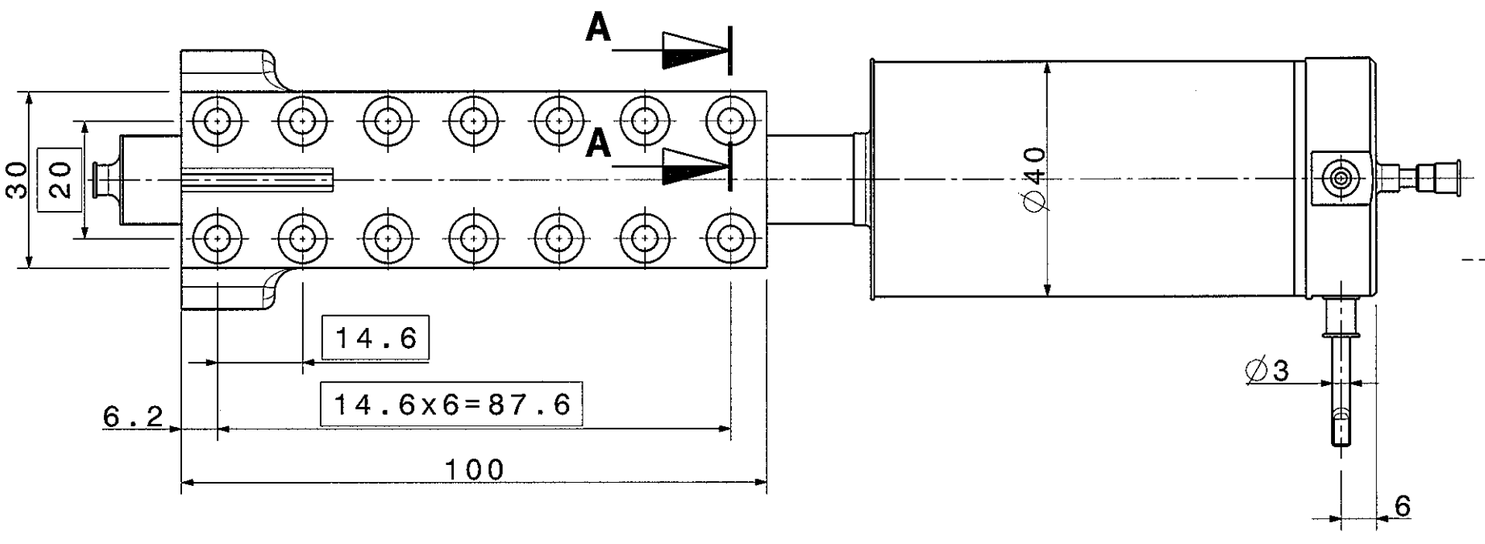

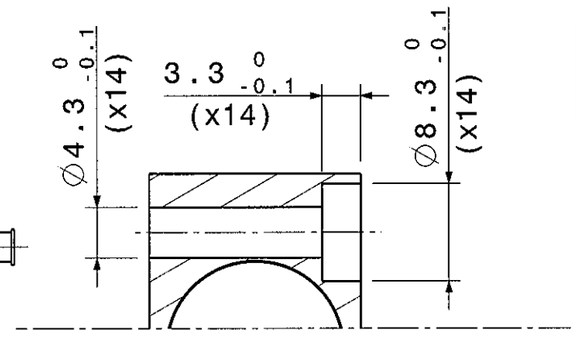

SECTION A-A
SCALE 2:1

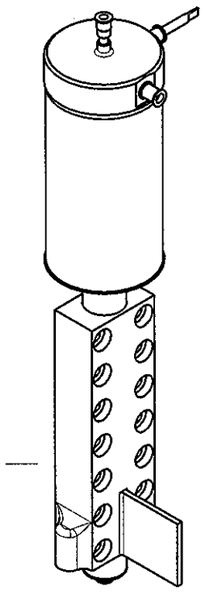

ISOMETRIC VIEW
SCALE 1:2

21/34

-	-	3	2	1	Edicion
-	-	-	-	1	Hoja

	NOMBRE	FIRMA	FECHA
REALIZADO	EFZ		05-02-08
REVISADO	MFP		05-02-08
APROBADO	JOK		05-02-08
EDITADO PARA:	INFORMATION		

IberEspacio
Tecnología Aeroespacial

OTRA IDENTIFICACION:

Plano Nº: CG022-D-0100-00

EVAPORATOR
ASSEMBLY DRAWING

Tamaño: A3 | Escala: 1:1; 2:1 | Hoja: 1 de 1

INFORMACION PROPIETARIA

ESTE DOCUMENTO CONTIENE INFORMACION DE IBERESPACIO S A Y DEBE SER USADO EXCLUSIVAMENTE PARA EL PROYECTO Y OBJETO PARA EL QUE HA SIDO SUMINISTRADO. NO ESTA PERMITIDA SU DIFUSION A TERCEROS PARA UN USO DISTINTO SIN LA AUTORIZACION DE IBERESPACIO S A

PROPERTY INFORMATION

THIS DOCUMENT HAVE INFORMATION PROPIETY OF IBERESPACIO, S.A. AND SHALL BE EXCLUSIVEMENT USED FOR THE PROJECT AND OBJECT FOR IT WAS SUMINISTRATED. IT IS NOT AVAILABLE ITS DIFUSION A OTHERS FOR A DIFERENT USE WITHOUT WRITE PERMISSION OF IBERESPACIO, S A

IT-3301-F6

NOTES:

1. -MATERIALS BY STANDARD OF IBERESPACIO
2. -GENERAL TOLERANCE: H12-h12-Js12
3. -SURFACE TREATMENT: NONE.

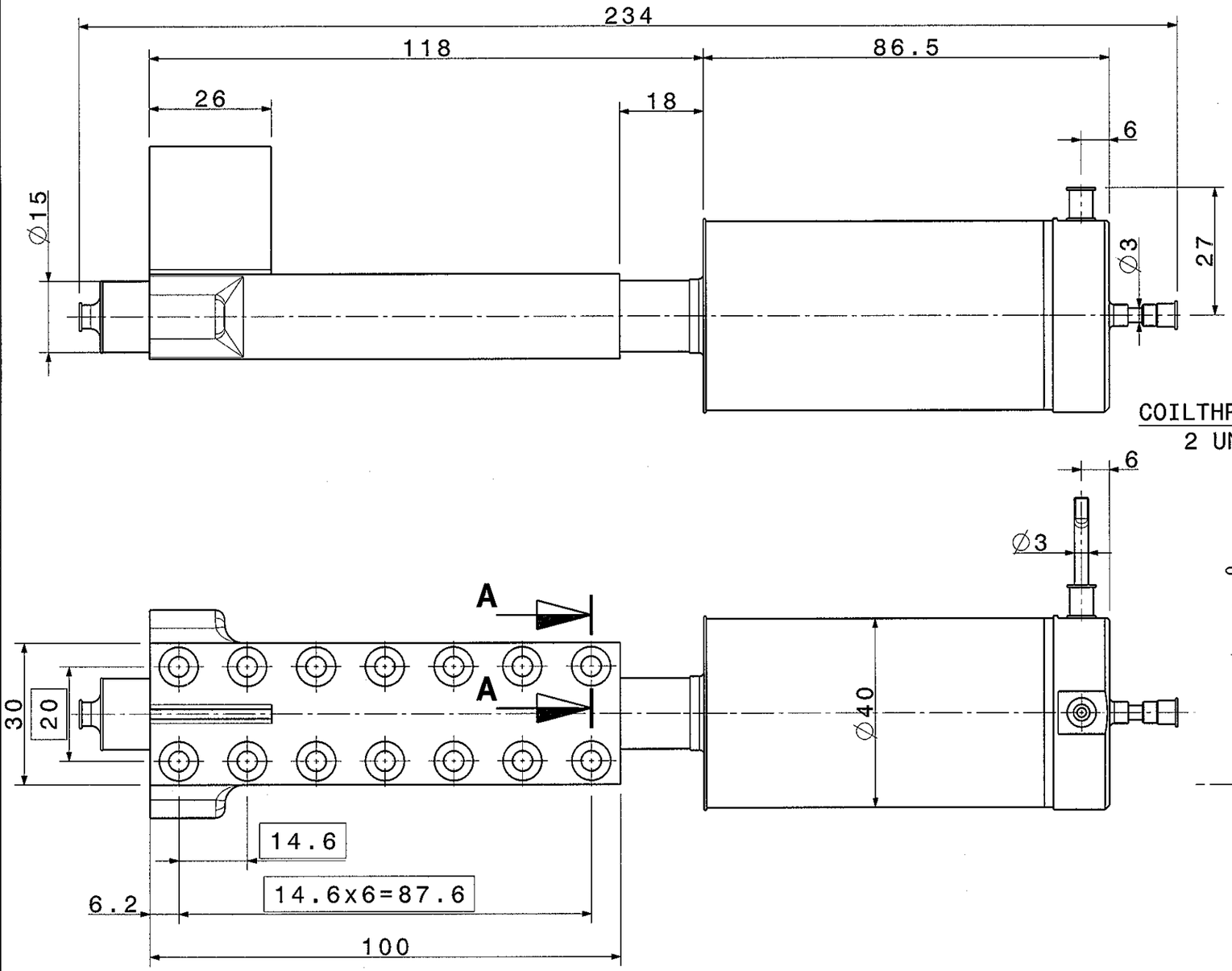

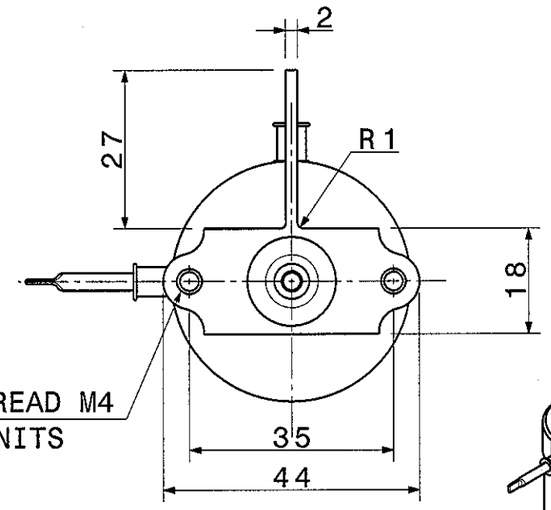

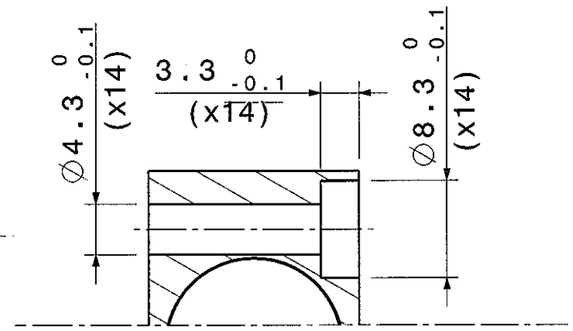

SECTION A-A
SCALE 2:1

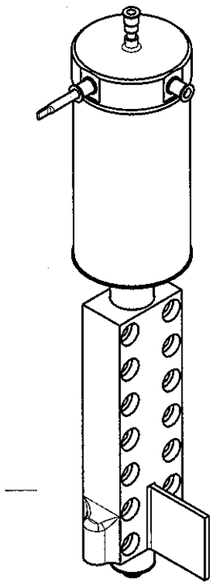

ISOMETRIC VIEW
SCALE 1:2

22/3

-	-	3	2	1	Edicion
-	-	-	-	1	Hoja

IberEspacio
Tecnología Aeroespacial

	NOMBRE	FIRMA	FECHA
REALIZADO	EFZ		05-02-08
REVISADO	MFP		05-02-08
APROBADO	JOK		05-02-08

EDITADO PARA: INFORMATION

OTRA IDENTIFICACION:

Plano Nº: CG022-D-0100-01

EVAPORATOR
ASSEMBLY DRAWING

Tamaño: A3 | Escala: 1:1; 2:1 | Hoja: 1 de 1

INFORMACION PROPIETARIA

ESTE DOCUMENTO CONTIENE INFORMACION DE IBERESPACIO S A Y DEBE SER USADO EXCLUSIVAMENTE PARA EL PROYECTO Y OBJETO PARA EL QUE HA SIDO SUMINISTRADO. NO ESTA PERMITIDA SU DIFUSION A TERCEROS PARA UN USO DISTINTO SIN LA AUTORIZACION DE IBERESPACIO S A

PROPERTY INFORMATION

THIS DOCUMENT HAVE INFORMATION PROPIETY OF IBERESPACIO, S.A. AND SHALL BE EXCLUSIVEMENT USED FOR THE PROJECT AND OBJECT FOR IT WAS SUMINISTRATED. IT IS NOT AVAILABLE ITS DIFUSION A OTHERS FOR A DIFERENT USE WITHOUT WRITE PERMISSION OF IBERESPACIO, S A

IT-3301-F6

NOTES:

1. -MATERIALS BY STANDARD OF IBERESPACIO
2. -GENERAL TOLERANCE: H12-h12-Js12
3. -SURFACE TREATMENT: NONE.

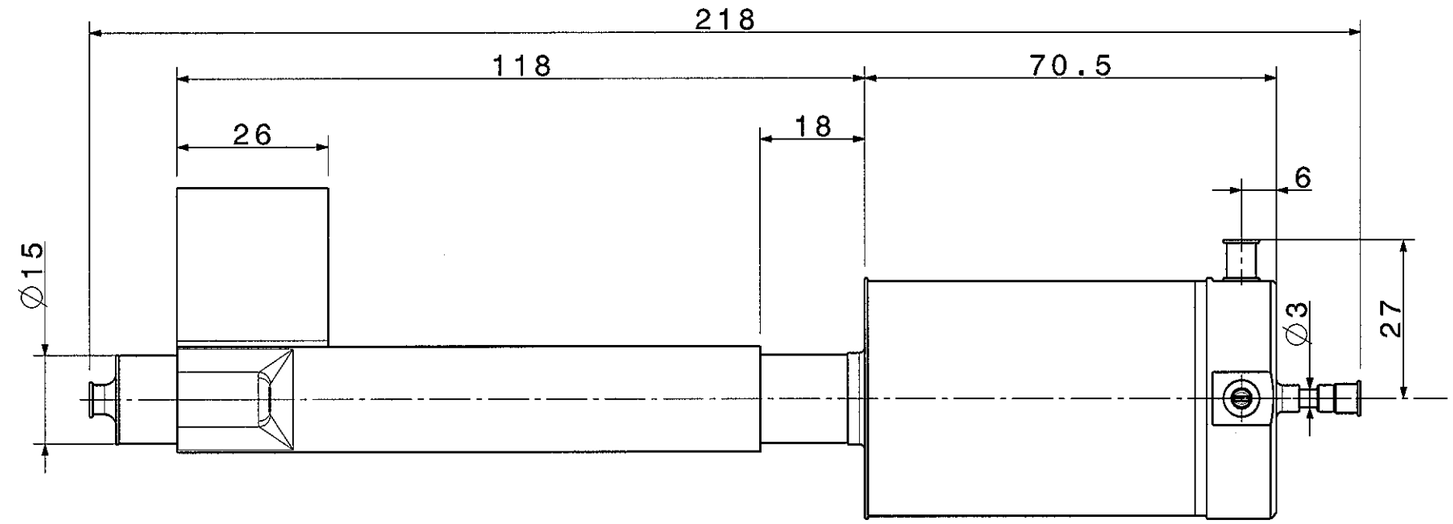

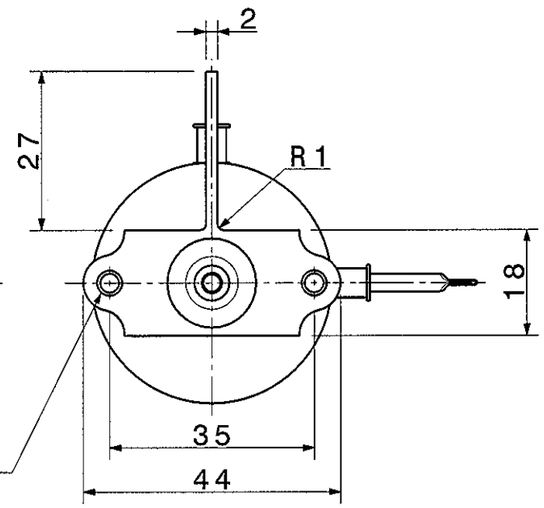

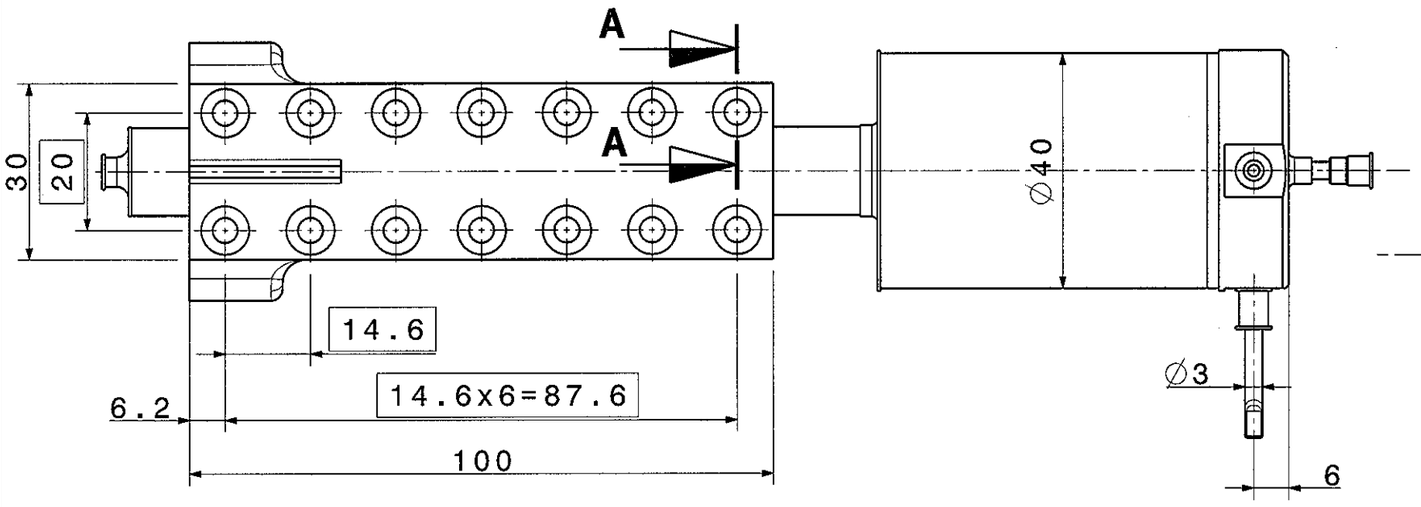

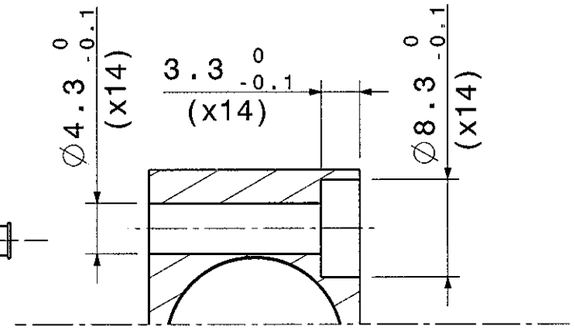

SECTION A-A
SCALE 2:1

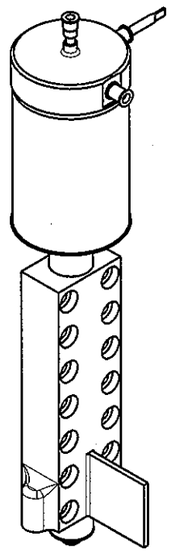

ISOMETRIC VIEW
SCALE 1:2

23/37

-	-	3	2	1	Edicion
-	-	-	-	1	Hoja

	NOMBRE	FIRMA	FECHA
REALIZADO	EFZ		05-02-08
REVISADO	MFP		05-02-08
APROBADO	JOK		05-02-08

IberEspacio
Tecnología Aeroespacial

EDITADO PARA: INFORMATION

OTRA IDENTIFICACION:

Plano Nº: CG022-D-0101-00

EVAPORATOR
ASSEMBLY DRAWING

Tamaño: A3 | Escala: 1:1; 2:1 | Hoja: 1 de 1

INFORMACION PROPIETARIA

ESTE DOCUMENTO CONTIENE INFORMACION DE IBERESPACIO S A Y DEBE SER USADO EXCLUSIVAMENTE PARA EL PROYECTO Y OBJETO PARA EL QUE HA SIDO SUMINISTRADO. NO ESTA PERMITIDA SU DIFUSION A TERCEROS PARA UN USO DISTINTO SIN LA AUTORIZACION DE IBERESPACIO S A

PROPERTY INFORMATION

THIS DOCUMENT HAVE INFORMATION PROPIETY OF IBERESPACIO, S.A. AND SHALL BE EXCLUSIVEMENT USED FOR THE PROJECT AND OBJECT FOR IT WAS SUMINISTRATED. IT IS NOT AVAILABLE ITS DIFUSION A OTHERS FOR A DIFERENT USE WITHOUT WRITE PERMISSION OF IBERESPACIO, S A

IT-3301-F6

NOTES:

1. -MATERIALS BY STANDARD OF IBERESPACIO
2. -GENERAL TOLERANCE: H12-h12-Js12
3. -SURFACE TREATMENT: NONE.

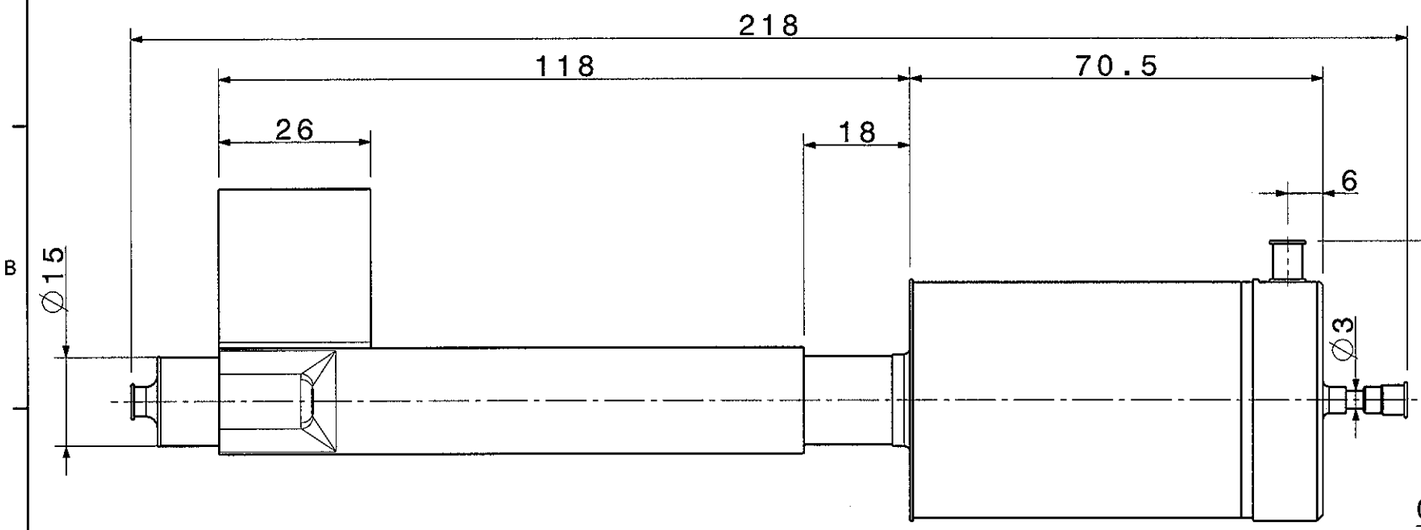

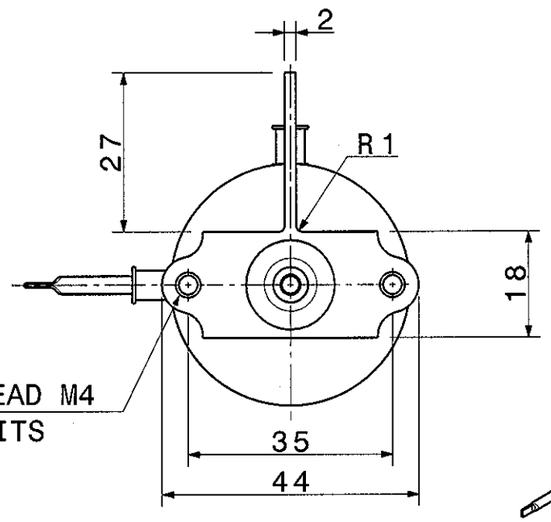

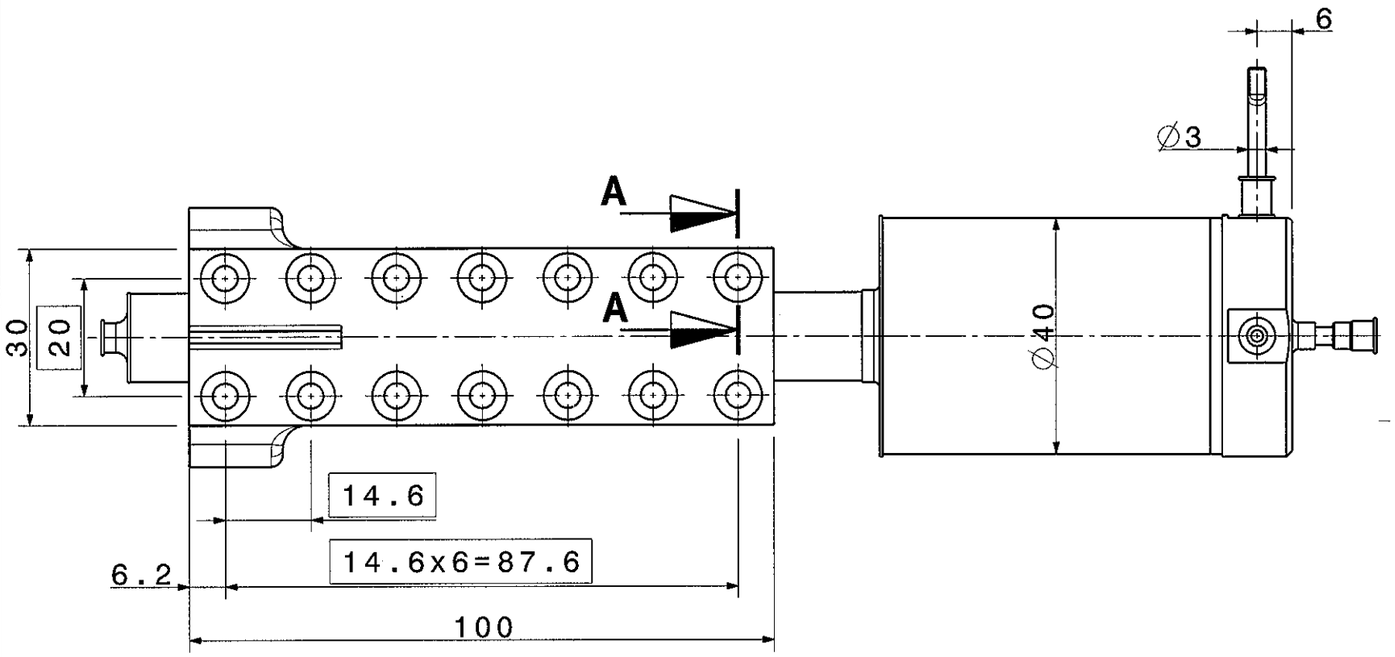

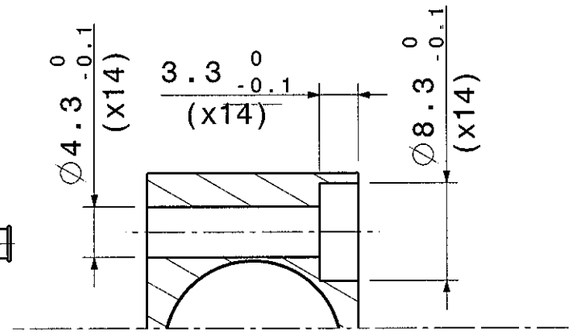

SECTION A-A
SCALE 2:1

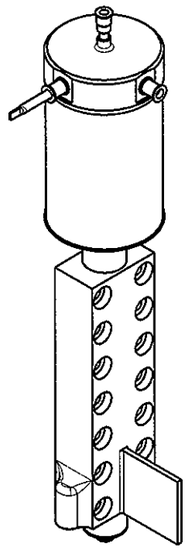

ISOMETRIC VIEW
SCALE 1:2

24/37

-	-	3	2	1	Edicion
-	-	-	-	1	Hoja

	NOMBRE	FIRMA	FECHA
REALIZADO	EFZ		05-02-08
REVISADO	MFP		05-02-08
APROBADO	JOK		05-02-08

EDITADO PARA: INFORMATION

IberEspacio Tecnologia Aeroespacial

OTRA IDENTIFICACION:

Plano Nº: CG022-D-0101-01

EVAPORATOR
ASSEMBLY DRAWING

Tamaño: A3 | Escala: 1:1; 2:1 | Hoja: 1 de 1

INFORMACION PROPIETARIA

ESTE DOCUMENTO CONTIENE INFORMACION DE IBERESPACIO S A Y DEBE SER USADO EXCLUSIVAMENTE PARA EL PROYECTO Y OBJETO PARA EL QUE HA SIDO SUMINISTRADO. NO ESTA PERMITIDA SU DIFUSION A TERCEROS PARA UN USO DISTINTO SIN LA AUTORIZACION DE IBERESPACIO S A

PROPERTY INFORMATION

THIS DOCUMENT HAVE INFORMATION PROPIETY OF IBERESPACIO, S.A. AND SHALL BE EXCLUSIVEMENT USED FOR THE PROJECT AND OBJECT FOR IT WAS SUMINISTRATED. IT IS NOT AVAILABLE ITS DIFUSION A OTHERS FOR A DIFERENT USE WITHOUT WRITE PERMISSION OF IBERESPACIO, S A

IT-3301-F6

NOTES:

1. -ASSEMBLY TOLERANCE ACCORDING TO Js16
2. -* REFERENCE DIMENSION.
3. -SOLDERING PROCESSES ACCORDING TO IBER-ESPACIO METHOD.

25/37

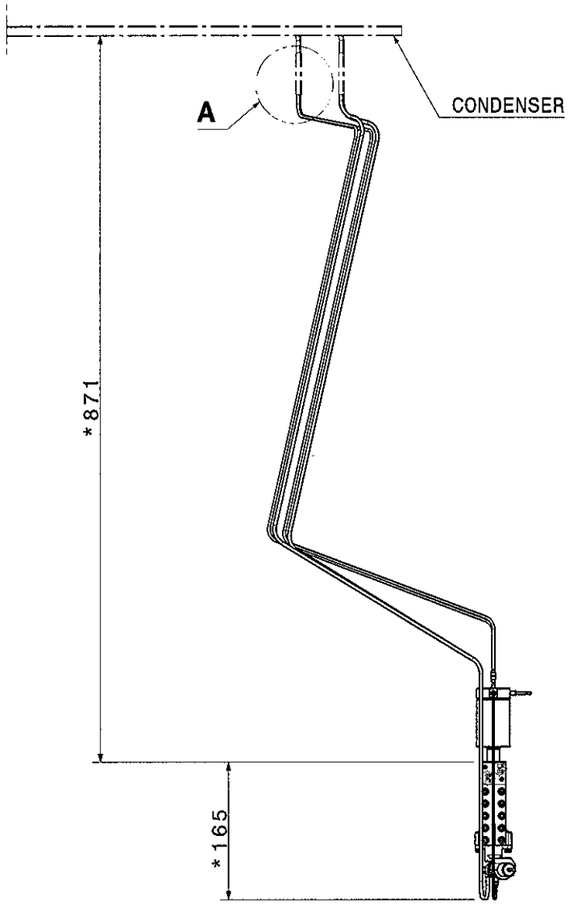

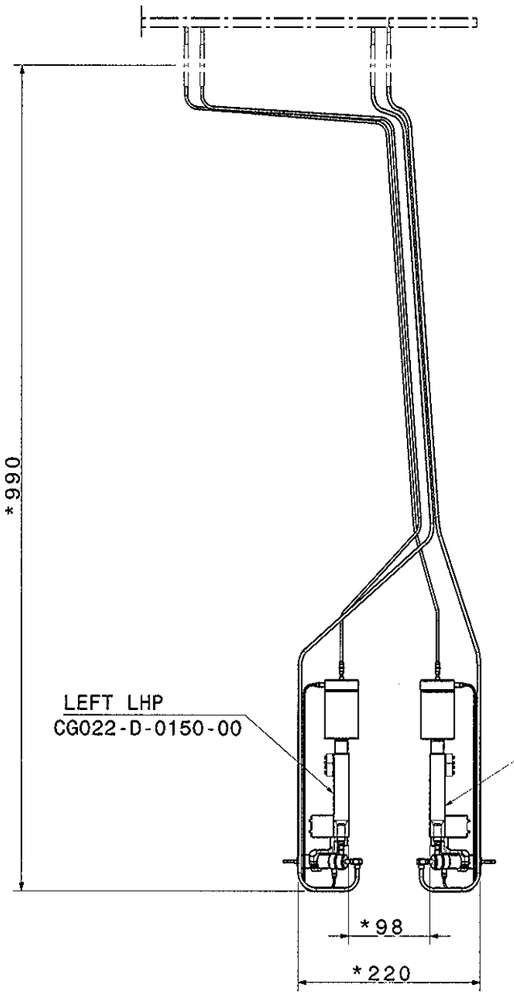

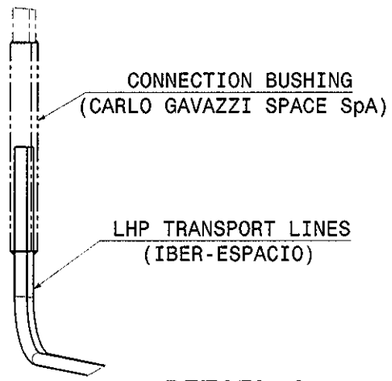

DETAIL A
WELDED JOINT
SCALE: 1:1

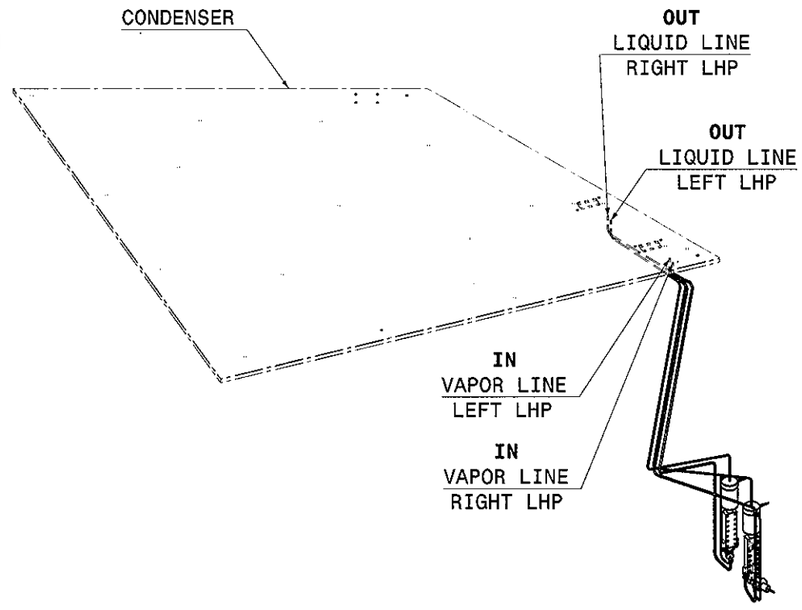

ISOMETRIC VIEW
SCALE: 1:10

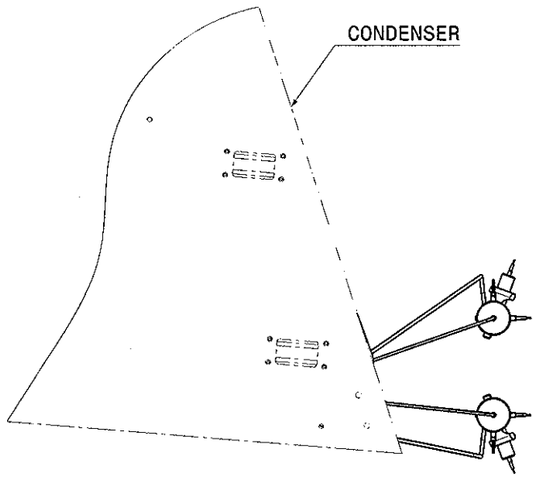

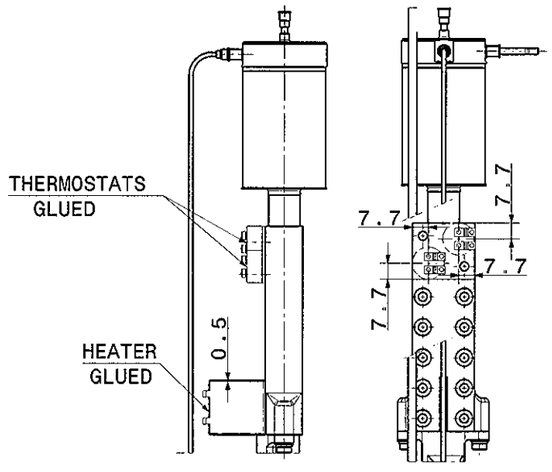

TERMISTORS AND HEATER ASSY
SCALE: 1:2

INFORMACION PROPIETARIA

ESTE DOCUMENTO CONTIENE INFORMACION DE IBERESPACIO S A Y DEBE SER USADO EXCLUSIVAMENTE PARA EL PROYECTO Y OBJETO PARA EL QUE HA SIDO SUMINISTRADO. NO ESTA PERMITIDA SU DIFUSION A TERCEROS PARA UN USO DISTINTO SIN LA AUTORIZACION DE IBERESPACIO S.A.

PROPERTY INFORMATION

THIS DOCUMENT HAVE INFORMATION PROPIETY OF IBERESPACIO, S.A. AND SHALL BE EXCLUSIVEMENT USED FOR THE PROJECT AND OBJECT FOR IT WAS SUMINISTRATED. IT IS NOT AVAILABLE ITS DIFUSION A OTHERS FOR A DIFERENT USE WITHOUT WRITE PERMISSION OF IBERESPACIO, S.A.

-	-	3	2	1 Edicion
-	-	-	-	1 Hoja

IberEspacio
Tecnologia Aeroespacial

	NOMBRE	FIRMA	FECHA
REALIZADO	MFP		20-12-07
REVISADO	MFP		26-12-07
APROBADO	JOK		26-12-07
EDITADO PARA:	INFORMATION		

OTRA IDENTIFICACION:

Plano Nº: CG022-D-0130-00

WAKE UPPER LHP
SYSTEM ASSY

Tamaño: A2 | Escala: | Hoja: 1 de 1

TT-3301-F6

NOTES:

1. -ASSEMBLY TOLERANCE ACCORDING TO Js16.
2. -* REFERENCE DIMENSION.
3. -SOLDERING PROCESSES ACORDING TO IBER-ESPACIO METHOD.

26/37

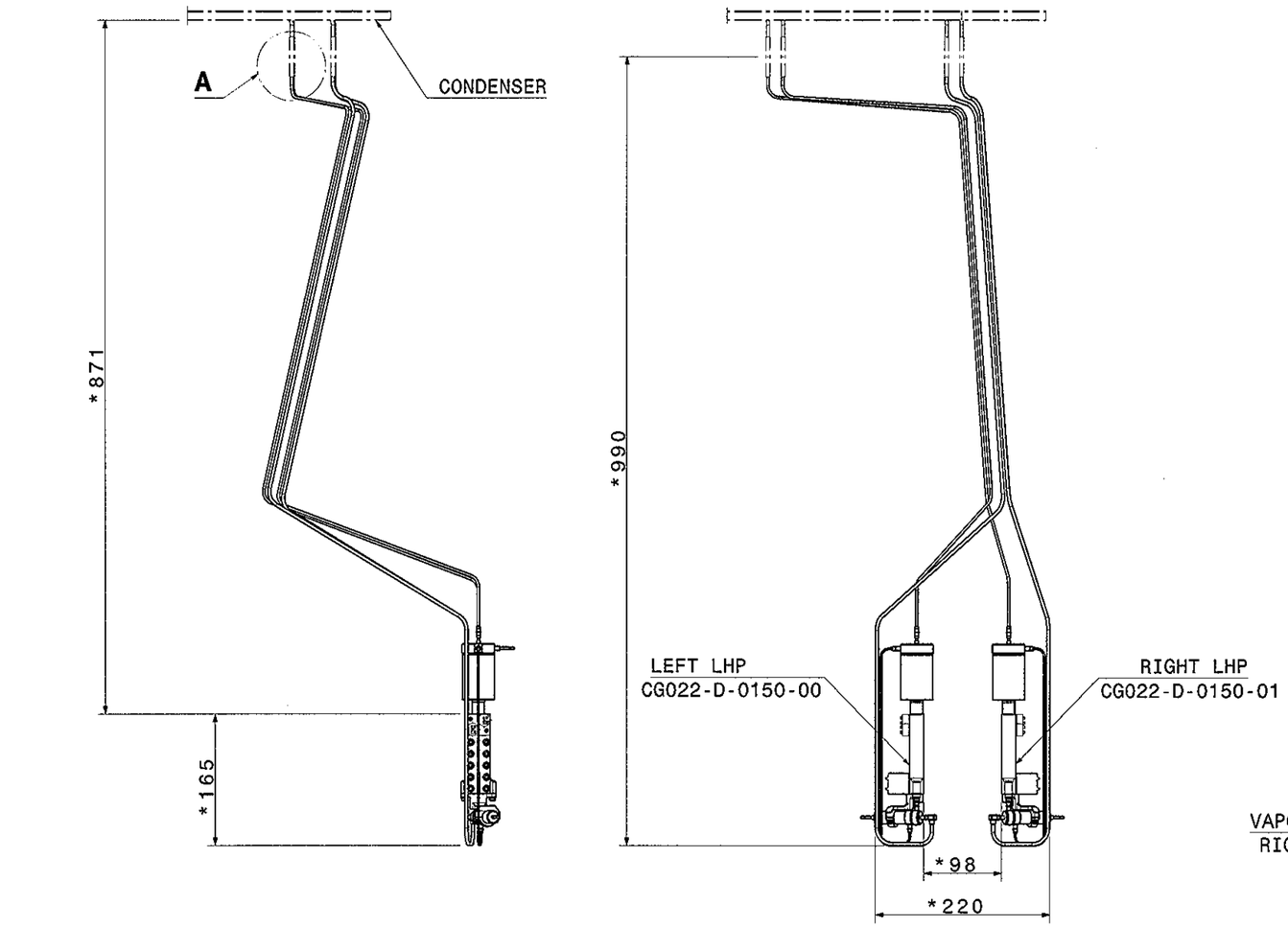

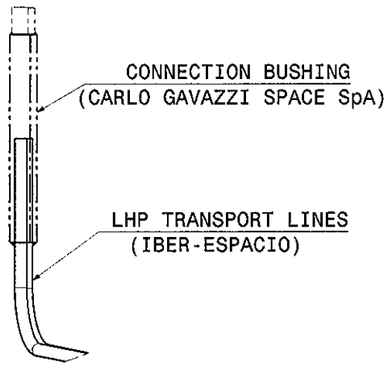

DETAIL A
WELDED JOINT
SCALE: 1:1

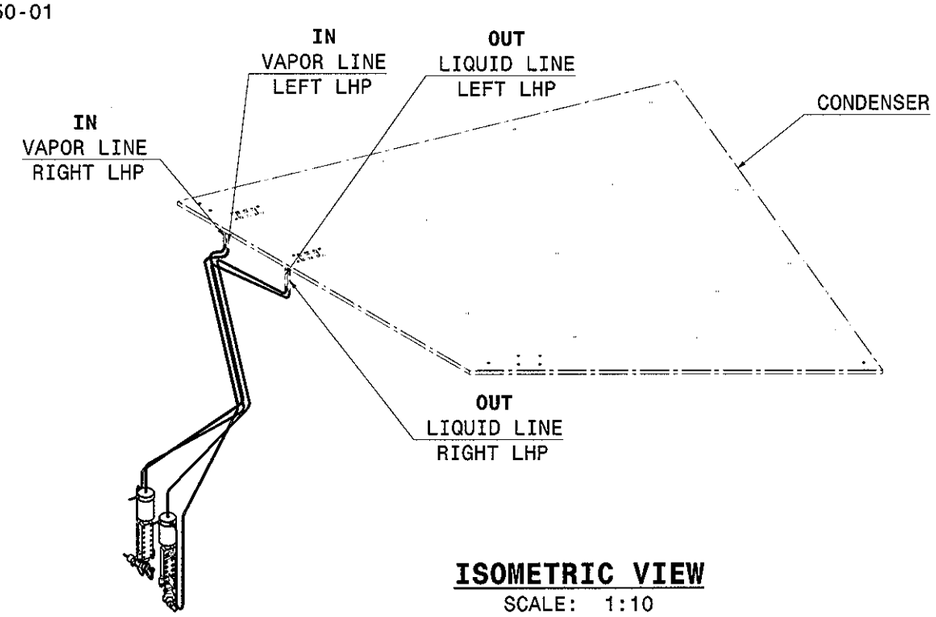

ISOMETRIC VIEW
SCALE: 1:10

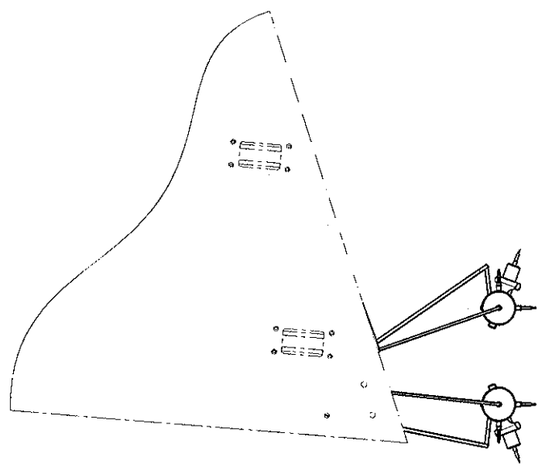

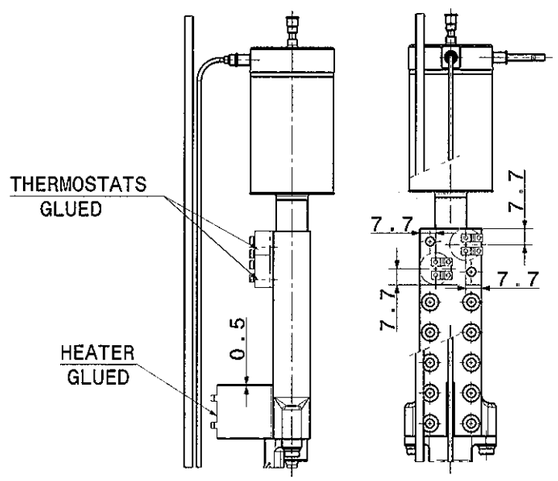

TERMISTORS AND HEATER ASSY
SCALE: 1:2

INFORMACION PROPIETARIA

ESTE DOCUMENTO CONTIENE INFORMACION DE IBERESPACIO S A Y DEBE SER USADO EXCLUSIVAMENTE PARA EL PROYECTO Y OBJETO PARA EL QUE HA SIDO SUMINISTRADO. NO ESTA PERMITIDA SU DIFUSION A TERCEROS PARA UN USO DISTINTO SIN LA AUTORIZACION DE IBERESPACIO S.A.

PROPERTY INFORMATION

THIS DOCUMENT HAVE INFORMATION PROPIETY OF IBERESPACIO S.A. AND SHALL BE EXCLUSIVEMENT USED FOR THE PROJECT AND OBJECT FOR IT WAS SUMINISTRATED. IT IS NOT AVAILABLE ITS DIFUSION A OTHERS FOR A DIFFERENT USE WITHOUT WRITE PERMISSION OF IBERESPACIO, S.A.

-	-	3	2	1 Edicion
-	-	-	-	1 Hoja

IberEspacio
Tecnologia Aeroespacial

	NOMBRE	FIRMA	FECHA
REALIZADO	EFZ		20-12-07
REVISADO	MFP		26-12-07
APROBADO	JOK		26-12-07

EDITADO PARA: INFORMATION

OTRA IDENTIFICACION:

Plano Nº: CG022-D-0140-00

RAM UPPER LHP
SYSTEM ASSY

Tamaño: A2 | Escala: | Hoja: 1 de 1

IT-3001-F6

NOTES:

1 -ASSEMBLY TOLERANCE ACCORDING TO Js16.
2. -* REFERENCE DIMENSION.
3 -SOLDERING PROCCESSES ACCORDING TO IBER-ESPACIO METHOD.

27/37

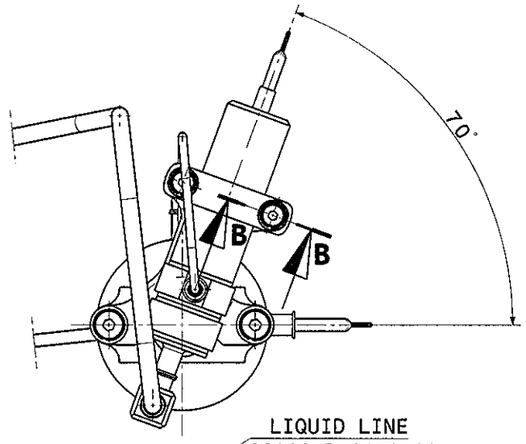

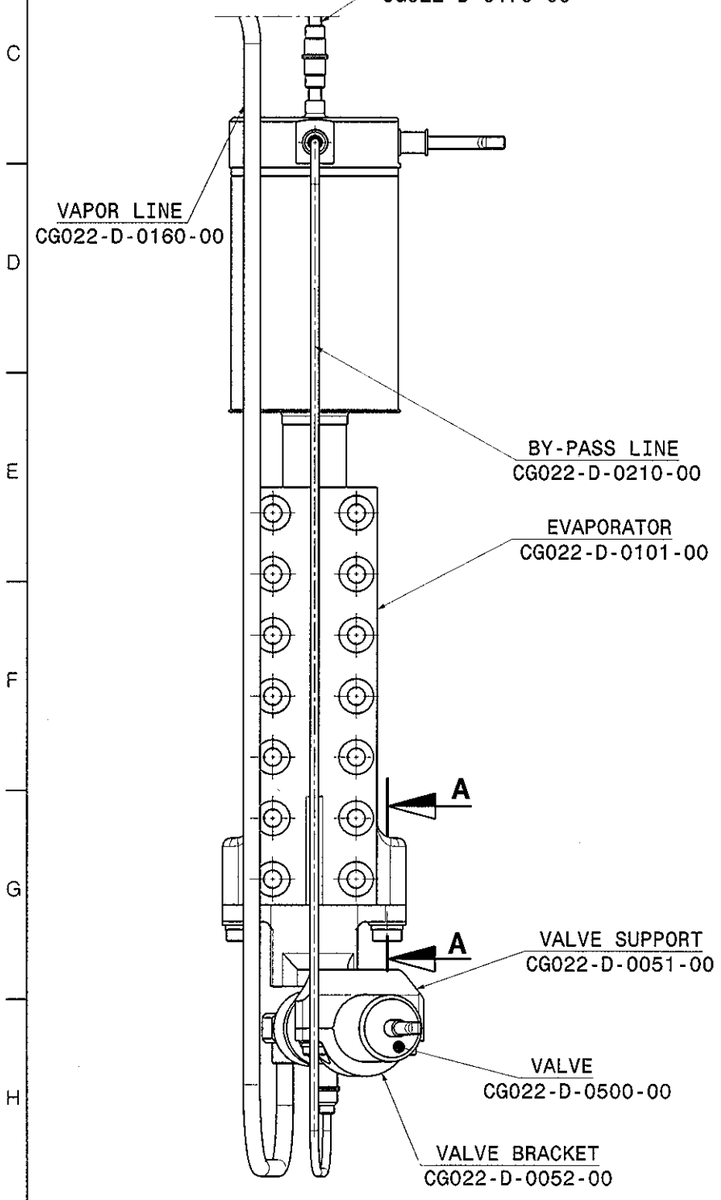

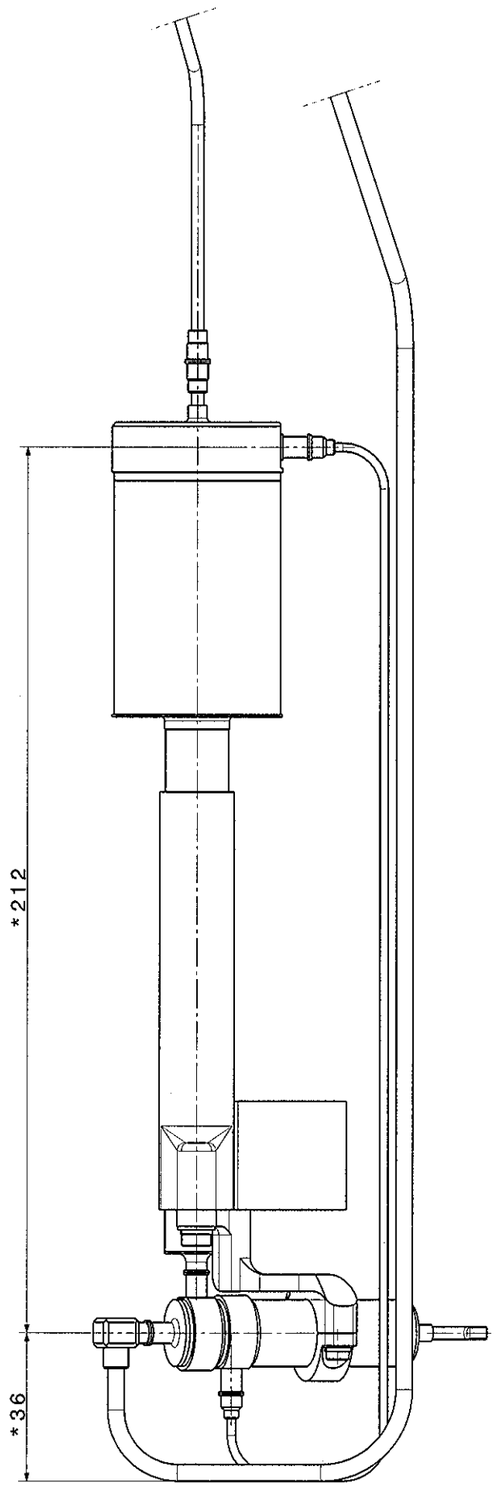

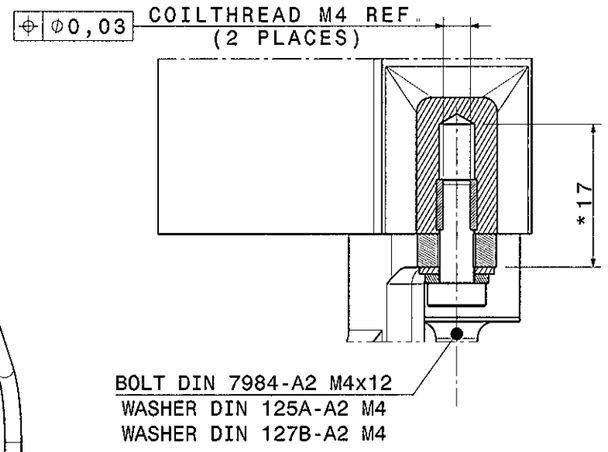

SECTION A-A
SCALE: 2:1

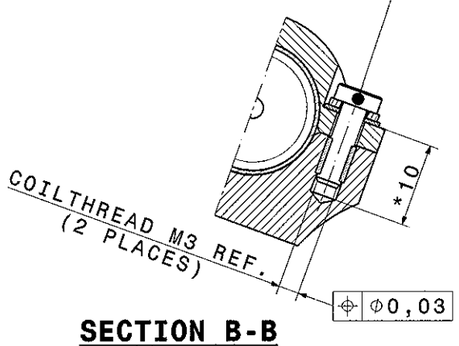

SECTION B-B
SCALE 2:1

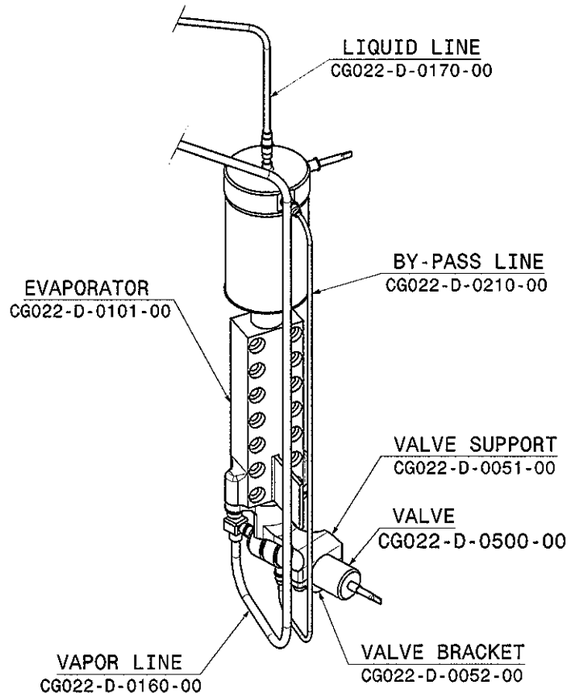

ISOMETRIC VIEW
SCALE 1:2

INFORMACION PROPIETARIA

ESTE DOCUMENTO CONTIENE INFORMACION DE IBERESPACIO S A Y DEBE SER USADO EXCLUSIVAMENTE PARA EL PROYECTO Y OBJETO PARA EL QUE HA SIDO SUMINISTRADO. NO ESTA PERMITIDA SU DIFUSION A TERCEROS PARA UN USO DISTINTO SIN LA AUTORIZACION DE IBERESPACIO S.A.

PROPERTY INFORMATION

THIS DOCUMENT HAVE INFORMATION PROPIETY OF IBERESPACIO, S.A. AND SHALL BE EXCLUSIVEMENT USED FOR THE PROJECT AND OBJECT FOR IT WAS SUMINISTRATED. IT IS NOT AVAILABLE ITS DIFUSION A OTHERS FOR A DIFERENT USE WITHOUT WRITE PERMISSION OF IBERESPACIO, S A.

-	-	-	2	1	Edición
-	-	-	-	1	Hoja

IberEspacio
Tecnología Aeroespacial

	NOMBRE	FIRMA	FECHA
REALIZADO	MFP		26-11-07
REVISADO	MFP		28-11-07
APROBADO	JOK		28-11-07
EDITADO PARA:	INFORMATION		

OTRA IDENTIFICACION:

Plano Nº: CG022-D-0150-00

LEFT LHP
(WITHOUT RADIATOR)

Tamaño: A2 | Escala: 1:1 | Hoja: 1 de 1

TT-3301-F6

NOTES:

1. -ASSEMBLY TOLERANCE ACCORDING TO Js16.
2. -* REFERENCE DIMENSION.
3. -SOLDERING PROCESSES ACCODING TO IBER-ESPACIO METHOD.

28|37

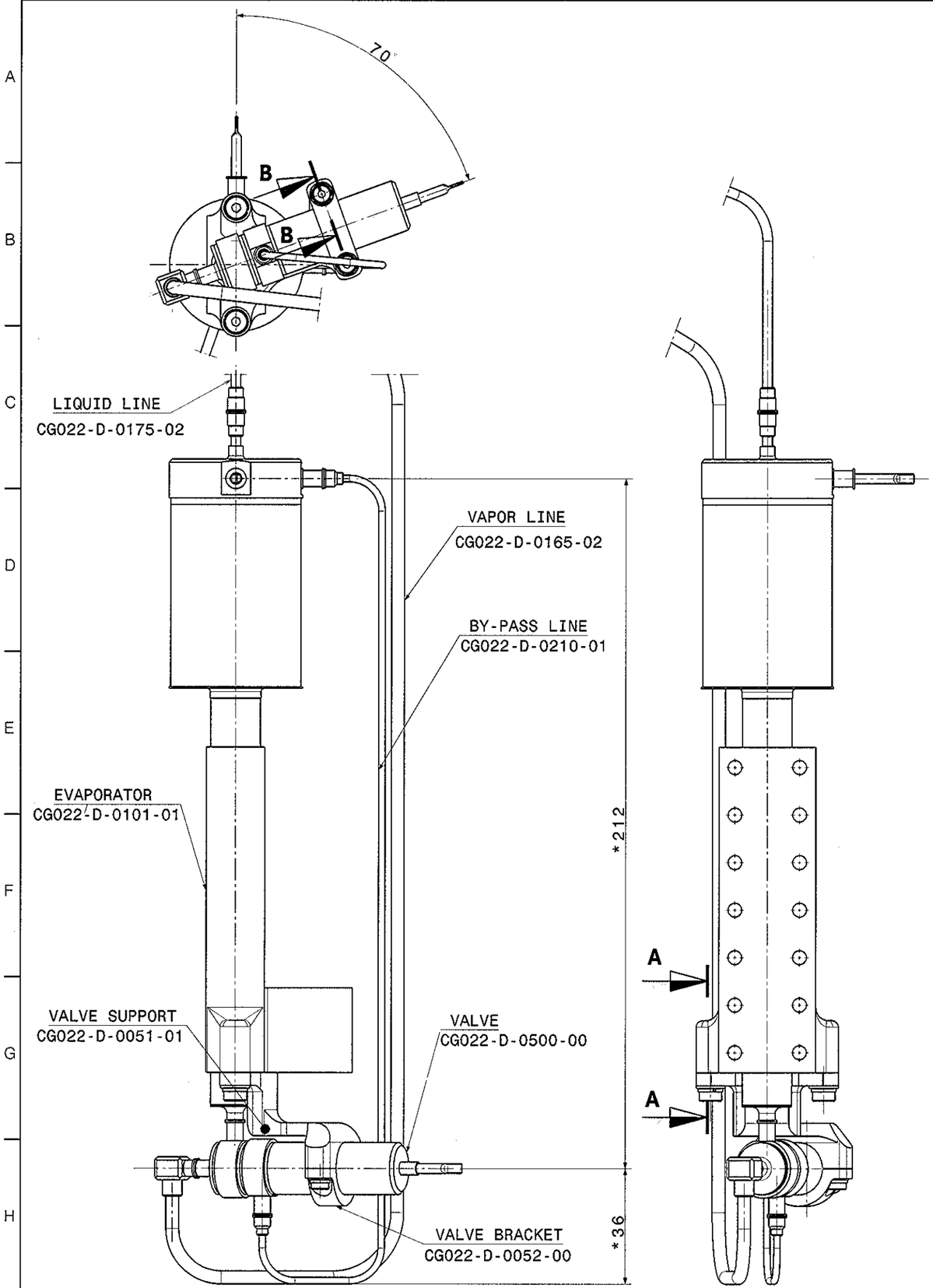

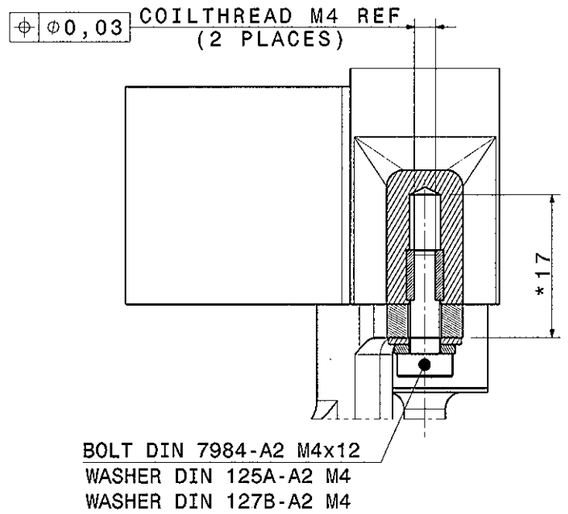

SECTION A-A
SCALE: 2:1

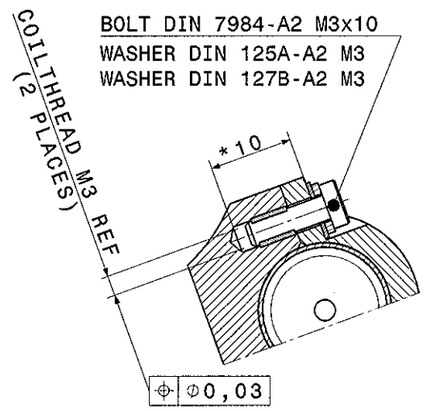

SECTION B-B
SCALE 2:1

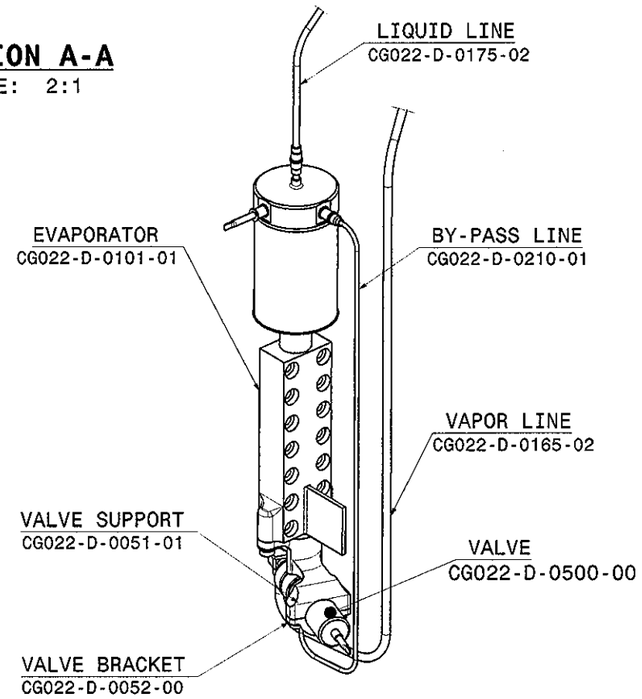

ISOMETRIC VIEW
SCALE 1:2

INFORMACION PROPIETARIA

ESTE DOCUMENTO CONTIENE INFORMACION DE IBERESPACIO S A Y DEBE SER USADO EXCLUSIVAMENTE PARA EL PROYECTO Y OBJETO PARA EL QUE HA SIDO SUMINISTRADO. NO ESTA PERMITIDA SU DIFUSION A TERCEROS PARA UN USO DISTINTO SIN LA AUTORIZACION DE IBERESPACIO S.A.

PROPERTY INFORMATION

THIS DOCUMENT HAVE INFORMATION PROPIETY OF IBERESPACIO, S.A. AND SHAL. BE EXCLUSIVEMENT USED FOR THE PROJECT AND OBJECT FOR IT WAS SUMINISTRATED. IT IS NOT AVAILABLE ITS DIFUSION A OTHERS FOR A DIFERENT USE WITHOUT WRITE PERMISSION OF IBERESPACIO, S A.

-	-	-	2	1 Edicion
-	-	-	-	1 Hoja

IberEspacio
Tecnologia Aeroespacial

	NOMBRE	FIRMA	FECHA
REALIZADO	EFZ		26-11-07
REVISADO	MFP		28-11-07
APROBADO	JOK		28-11-07
EDITADO PARA:	INFORMATION		

OTRA IDENTIFICACION:

Plano Nº: CG022-D-0150-01

RIGHT LHP
(WITHOUT RADIATOR)

Tamaño: A2 | Escala: 1:2 | Hoja: 1 de 1

TT-3301-F6

NOTES:

1. -MATERIALS BY STANDARD OF IBERESPACIO
2. -GENERAL TOLERANCE: H12-h12-Js12
3. -SURFACE TREATMENT: NONE.
4. -ALL DIMENSIONS ARE REFERENCE
5. -IN THE BENDING ZONE IT IS ALLOWED TO CHANGE CROSS-SECTION OF THE BODY UP ± 0,5 mm.

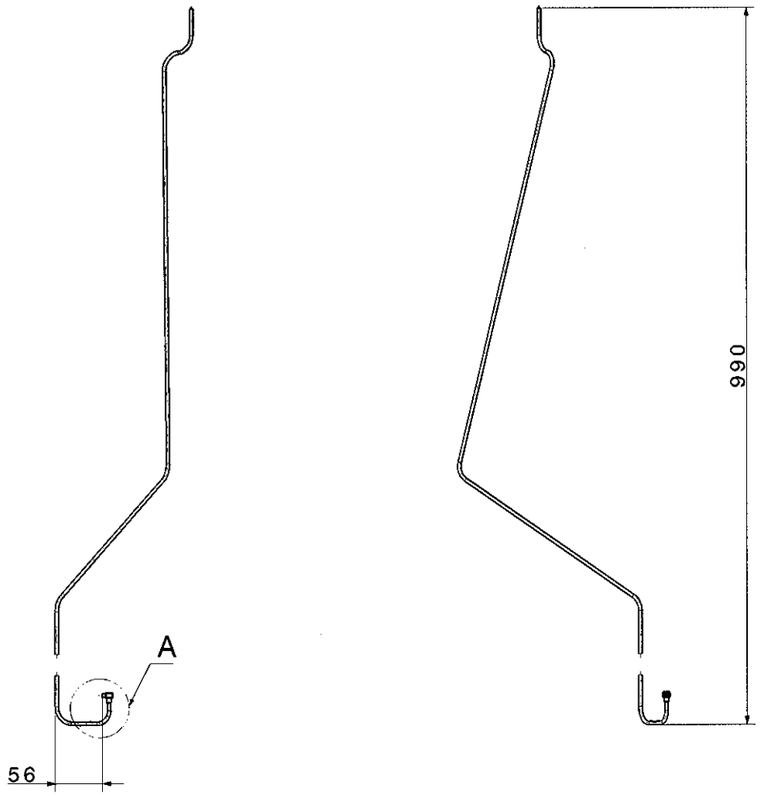

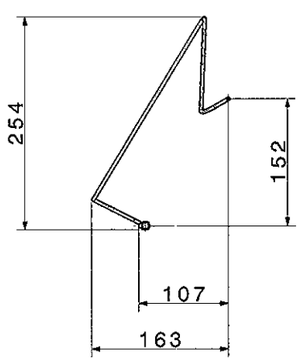

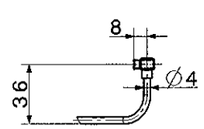

DETAIL A
SCALE 2:5

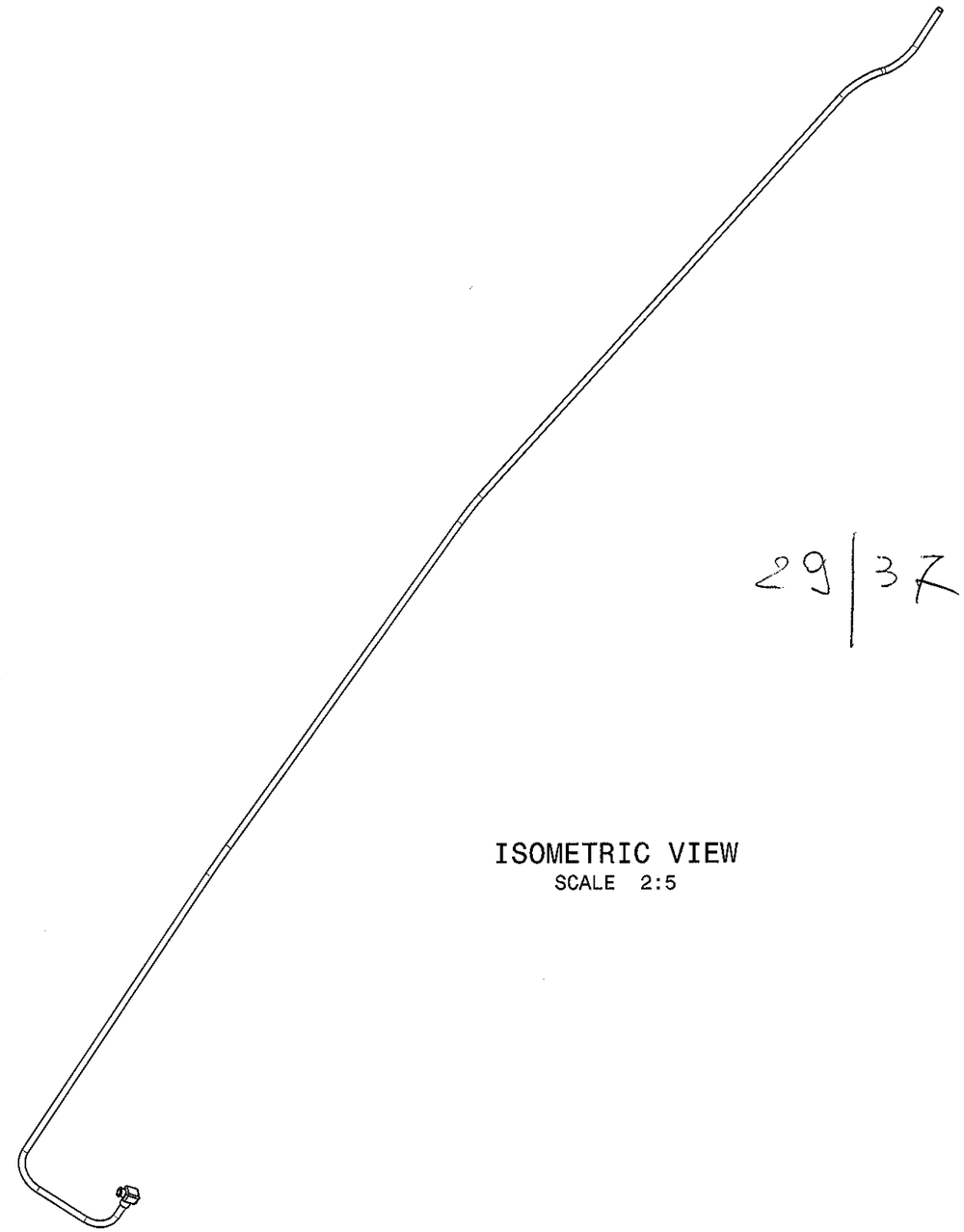

ISOMETRIC VIEW
SCALE 2:5

29/37

INFORMACION PROPIETARIA

ESTE DOCUMENTO CONTIENE INFORMACION DE IBERESPACIO S A Y DEBE SER USADO EXCLUSIVAMENTE PARA EL PROYECTO Y OBJETO PARA EL QUE HA SIDO SUMINISTRADO. NO ESTA PERMITIDA SU DIFUSION A TERCEROS PARA UN USO DISTINTO SIN LA AUTORIZACION DE IBERESPACIO S.A.

PROPERTY INFORMATION

THIS DOCUMENT HAVE INFORMATION PROPIETY OF IBERESPACIO, S.A. AND SHALL BE EXCLUSIVEMENT USED FOR THE PROJECT AND OBJECT FOR IT WAS SUMINISTRATED. IT IS NOT AVAILABLE ITS DIFUSION A OTHERS FOR A DIFERENT USE WITHOUT WRITE PERMISSION OF IBERESPACIO, S.A.

-	-	-	-	1 Edicion
-	-	-	-	1 Hoja

IberEspacio
Tecnología Aeroespacial

	NOMBRE	FIRMA	FECHA
REALIZADO	EFZ		24-10-07
REVISADO	MFP		06-11-07
APROBADO	JOK		07-11-07

EDITADO PARA: INFORMATION

OTRA IDENTIFICACION:

Plano Nº: CG022-D-160-00

VAPOR LINE
ASSEMBLY
DRAWING

Tamaño: A2 | Escala: 1:5;2:5 | Hoja: 1 de 1

IT-3301-F6

NOTES:

1 -MATERIALS BY STANDARD OF IBERESPACIO
2 -GENERAL TOLERANCE: H12-h12-Js12
3. -SURFACE TREATMENT: NONE.
4. -ALL DIMENSIONS ARE REFERENCE
5 -IN THE BENDING ZONE IT IS ALLOWED TO CHANGE CROSS-SECTION OF THE BODY UP ± 0,5 mm

30/37

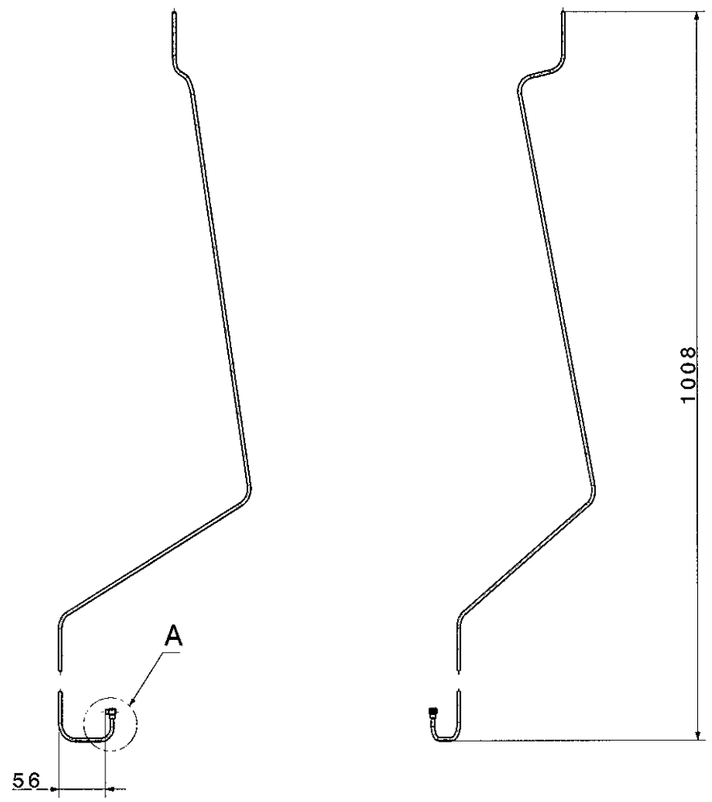

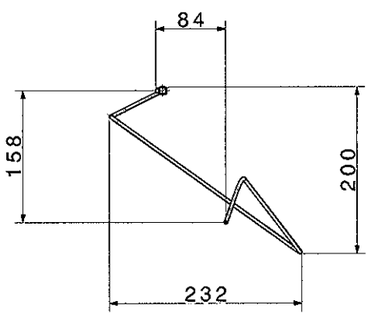

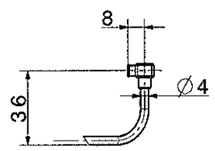

DETAIL A
SCALE 1:2

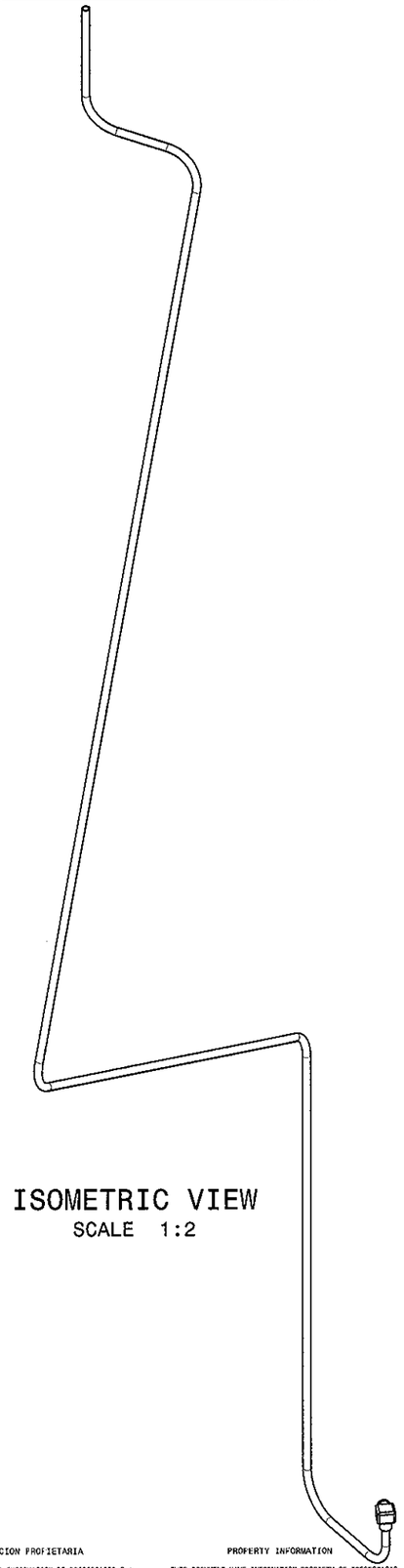

ISOMETRIC VIEW
SCALE 1:2

INFORMACION PROPIETARIA

ESTE DOCUMENTO CONTIENE INFORMACION DE IBERESPACIO S.A Y DEBE SER USADO EXCLUSIVAMENTE PARA EL PROYECTO Y OBJETO PARA EL QUE HA SIDO SUMINISTRADO. NO ESTA PERMITIDA SU DIFUSION A TERCEROS PARA UN USO DISTINTO SIN LA AUTORIZACION DE IBERESPACIO S.A.

PROPERTY INFORMATION

THIS DOCUMENT HAVE INFORMATION PROPIETY OF IBERESPACIO, S.A. AND SHALL BE EXCLUSIVEMENT USED FOR THE PROJECT AND OBJECT FOR IT WAS SUMINISTRATED. IT IS NOT AVAILABLE ITS DIFUSION A OTHERS FOR A DIFERENT USE WITHOUT WRITE PERMISSION OF IBERESPACIO, S.A.

-	-	-	-	1	Edicion
-	-	-	-	1	Hoja

IberEspacio
Tecnologia Aeroespacial

	NOMBRE	FIRMA	FECHA
REALIZADO	EFZ		24-10-07
REVISADO	MFP		06-11-07
APROBADO	JOK		07-11-07

EDITADO PARA: INFORMATION

OTRA IDENTIFICACION:

Plano Nº: CG022-D-0165-02

VAPOR LINE
ASSEMBLY
DRAWING

Tamaño: A2 | Escala: 1:2;1:5 | Hoja: 1 de 1

IT-3301-F6

NOTES:

1.- -MATERIALS BY STANDARD OF IBERESPACIO
2.- -GENERAL TOLERANCE: H12-h12-Js12
3.- -SURFACE TREATMENT: NONE.
4.- -ALL DIMENSIONS ARE REFERENCE
5.- -IN THE BENDING ZONE IT IS ALLOWED TO CHANGE CROSS-SECTION OF THE BODY UP ± 0,5 mm.

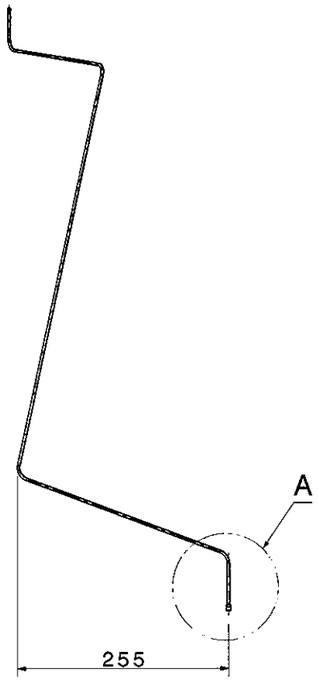

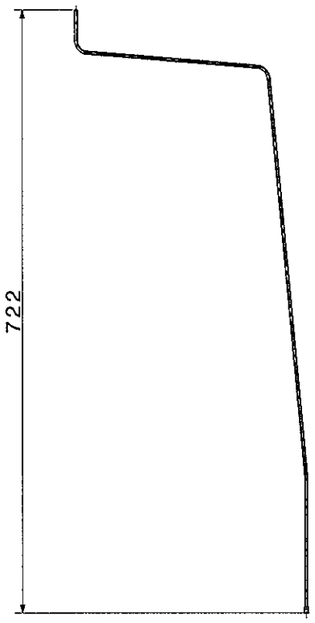

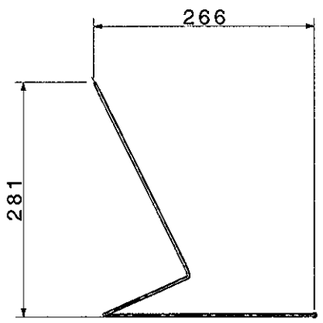

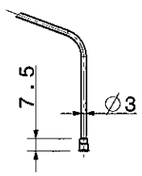

DETAIL A
SCALE 2:5

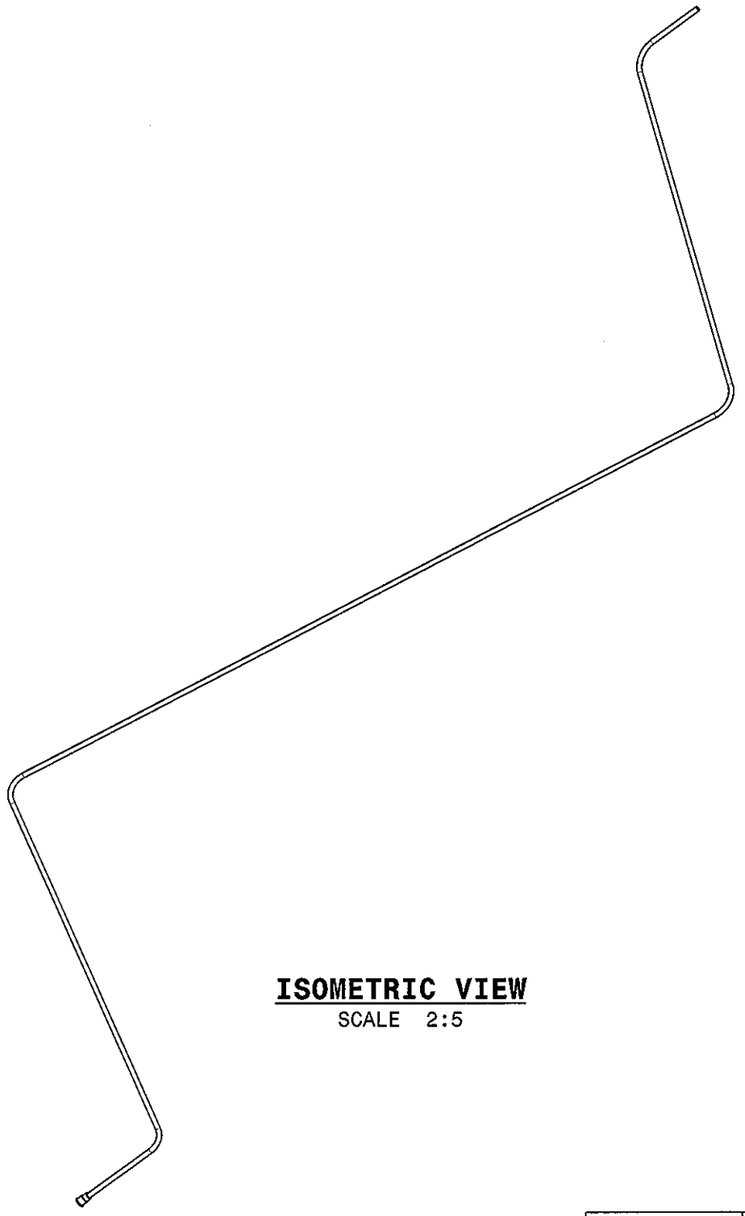

ISOMETRIC VIEW
SCALE 2:5

31/37

-	-	-	2	1	Edicion
-	-	-	-	1	Hoja

IberEspacio
Tecnologia Aeroespacial

	NOMBRE	FIRMA	FECHA
REALIZADO	EFZ		26-11-07
REVISADO	MFP		28-11-07
APROBADO	JOK		28-11-07
EDITADO PARA:	INFORMATION		

OTRA IDENTIFICACION:

Plano Nº: CG022-D-0170-00

LIQUID LINE ASSEMBLY DRAWING

Tamaño: A2 | Escala: 1:1;2:5 | Hoja: 1 de 1

INFORMACION PROPIETARIA

ESTE DOCUMENTO CONTIENE INFORMACION DE IBERESPACIO S A Y DEBE SER USADO EXCLUSIVAMENTE PARA EL PROYECTO Y OBJETO PARA EL QUE HA SIDO SUMINISTRADO. NO ESTA PERMITIDA SU DIFUSION A TERCEROS PARA UN USO DISTINTO SIN LA AUTORIZACION DE IBERESPACIO S.A.

PROPERTY INFORMATION

THIS DOCUMENT HAVE INFORMATION PROPIETY OF IBERESPACIO, S.A. AND SHALL BE EXCLUSIVEMENT USED FOR THE PROJECT AND OBJECT FOR IT WAS SUMINISTRATED. IT IS NOT AVAILABLE ITS DIFUSION A OTHERS FOR A DIFERENT USE WITHOUT WRITE PERMISSION OF IBERESPACIO, S.A.

IT-3303-F6

NOTES:

1. -MATERIALS BY STANDARD OF IBERESPACIO
2. -GENERAL TOLERANCE: H12-h12-Js12
3. -SURFACE TREATMENT: NONE.
4. -ALL DIMENSIONS ARE REFERENCE
5. -IN THE BENDING ZONE IT IS ALLOWED TO CHANGE CROSS-SECTION OF THE BODY UP ± 0,5 mm.

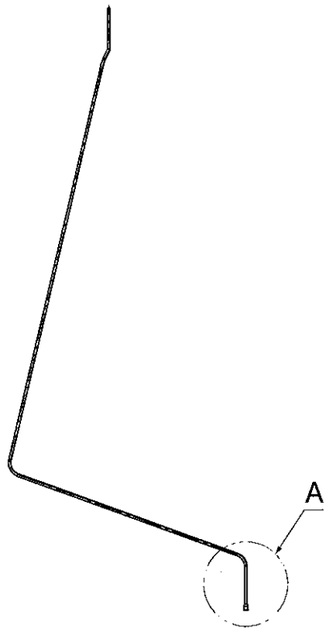

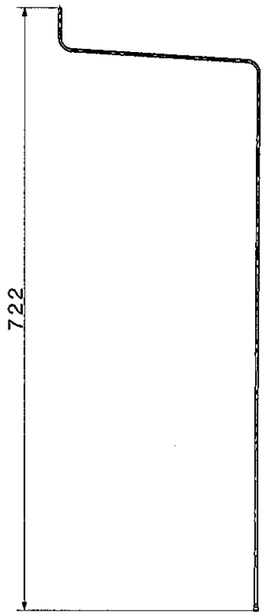

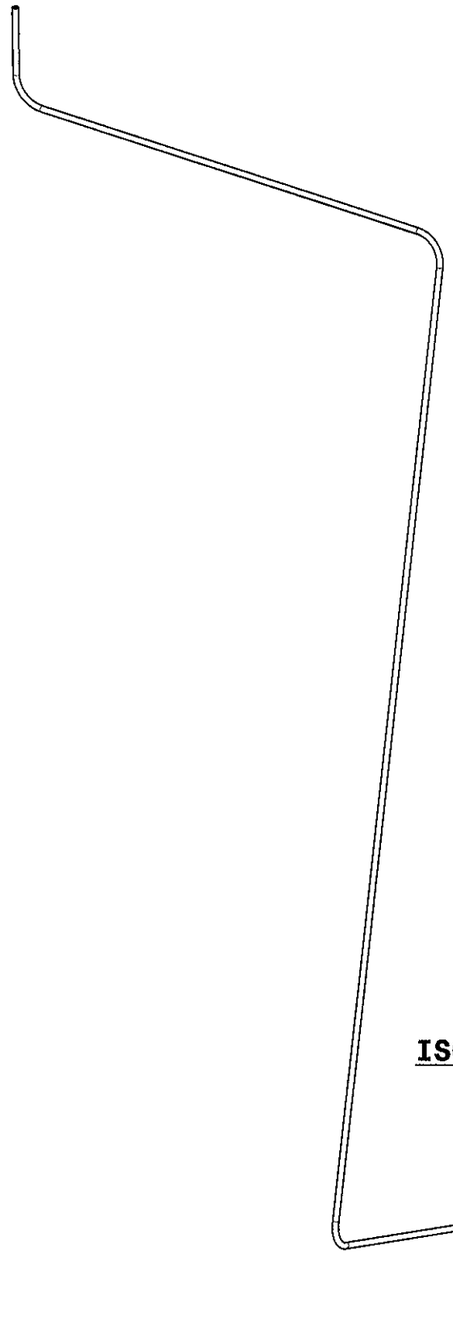

ISOMETRIC VIEW
SCALE 1:2

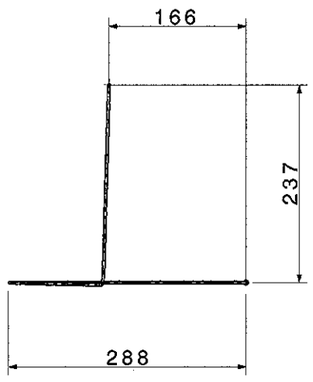

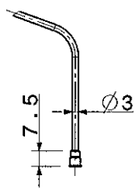

DETAIL A
SCALE 1:2

32|37

-	-	-	2	1	Edicion
-	-	-	-	1	Hoja

IberEspacio
Tecnologia Aeroespacial

	NOMBRE	FIRMA	FECHA
REALIZADO	EFZ		26-11-07
REVISADO	MFP		28-11-07
APROBADO	JOK		28-11-07
EDITADO PARA:	INFORMATION		

LIQUID LINE ASSEMBLY DRAWING

OTRA IDENTIFICACION:

Plano Nº: CG022-D-0175-02

Tamaño: A2 | Escala: 1:2|1:5 | Hoja: 1 de 1

INFORMACION PROPIETARIA

ESTE DOCUMENTO CONTIENE INFORMACION DE IBERESPACIO S A Y DEBE SER USADO EXCLUSIVAMENTE PARA EL PROYECTO Y OBJETO PARA EL QUE HA SIDO SUMINISTRADO. NO ESTA PERMITIDA SU DIFUSION A TERCEROS PARA UN USO DISTINTO SIN LA AUTORIZACION DE IBERESPACIO S.A

PROPERTY INFORMATION

THIS DOCUMENT HAVE INFORMATION PROPIETY OF IBERESPACIO, S.A. AND SHALL BE EXCLUSIVEMENT USED FOR THE PROJECT AND OBJECT FOR IT WAS SUNDINISTRATED. IT IS NOT AVAILABLE ITS DIFUSION A OTHERS FOR A DIFERENT USE WITHOUT WRITE PERMISSION OF IBERESPACIO, S A.

IT-3301-F6

NOTES:

1. -MATERIALS BY STANDARD OF IBERESPACIO
2. -GENERAL TOLERANCE: H12-h12-Js12
3. -SURFACE TREATMENT: NONE.
4. -ALL DIMENSIONS ARE REFERENCE
5. -IN THE BENDING ZONE IT IS ALLOWED TO CHANGE CROSS-SECTION OF THE BODY UP ± 0,5 mm.

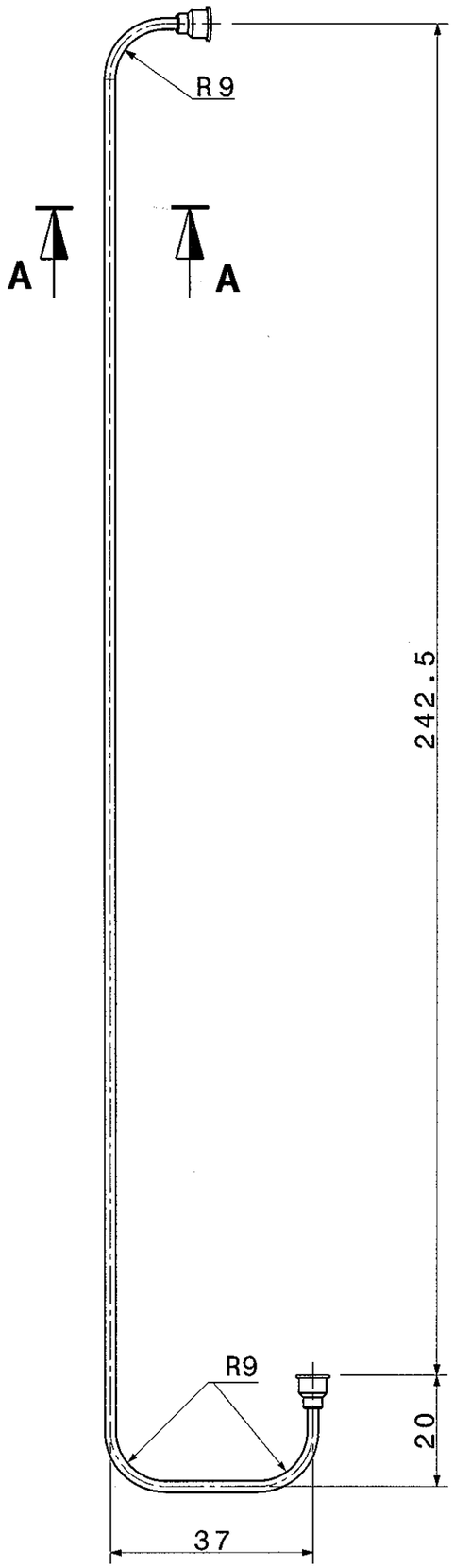

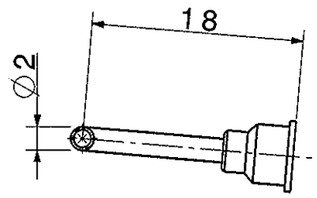

SECTION A-A
SCALE 2:1

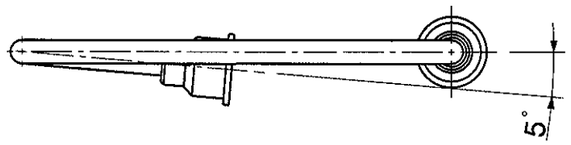

BOTTOM VIEW
SCALE 2:1

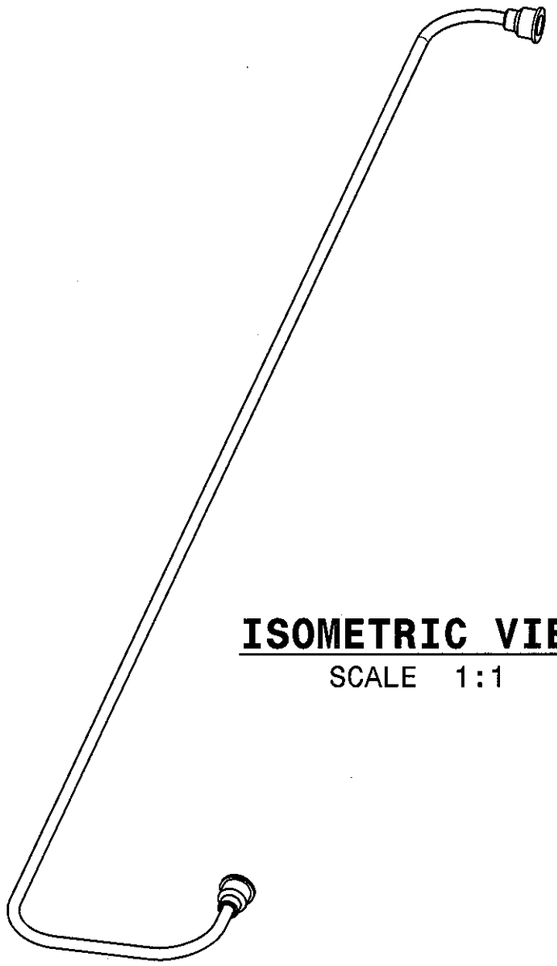

ISOMETRIC VIEW
SCALE 1:1

33|37

-	-	-	2	1	Edicion
-	-	-	-	1	Hoja

IberEspacio
Tecnología Aeroespacial

	NOMBRE	FIRMA	FECHA
REALIZADO	EFZ		28-11-07
REVISADO	MFP		29-11-07
APROBADO	JOK		29-11-07
EDITADO PARA:	INFORMATION		

OTRA IDENTIFICACION:

Plano Nº: CG022-D-0200-00

BY-PASS LINE
ASSEMBLY
DRAWING

Tamaño: A3 | Escala: 1:1; 2:1 | Hoja: 1 de 1

INFORMACION PROPIETARIA

ESTE DOCUMENTO CONTIENE INFORMACION DE IBERESPACIO S A Y DEBE SER USADO EXCLUSIVAMENTE PARA EL PROYECTO Y OBJETO PARA EL QUE HA SIDO SUMINISTRADO. NO ESTA PERMITIDA SU DIFUSION A TERCEROS PARA UN USO DISTINTO SIN LA AUTORIZACION DE IBERESPACIO S A

PROPERTY INFORMATION

THIS DOCUMENT HAVE INFORMATION PROPIETY OF IBERESPACIO, S.A. AND SHALL BE EXCLUSIVEMENT USED FOR THE PROJECT AND OBJECT FOR IT WAS SUMINISTRATED. IT IS NOT AVAILABLE ITS DIFUSION A OTHERS FOR A DIFERENT USE WITHOUT WRITE PERMISSION OF IBERESPACIO S A

IT-3301-F6

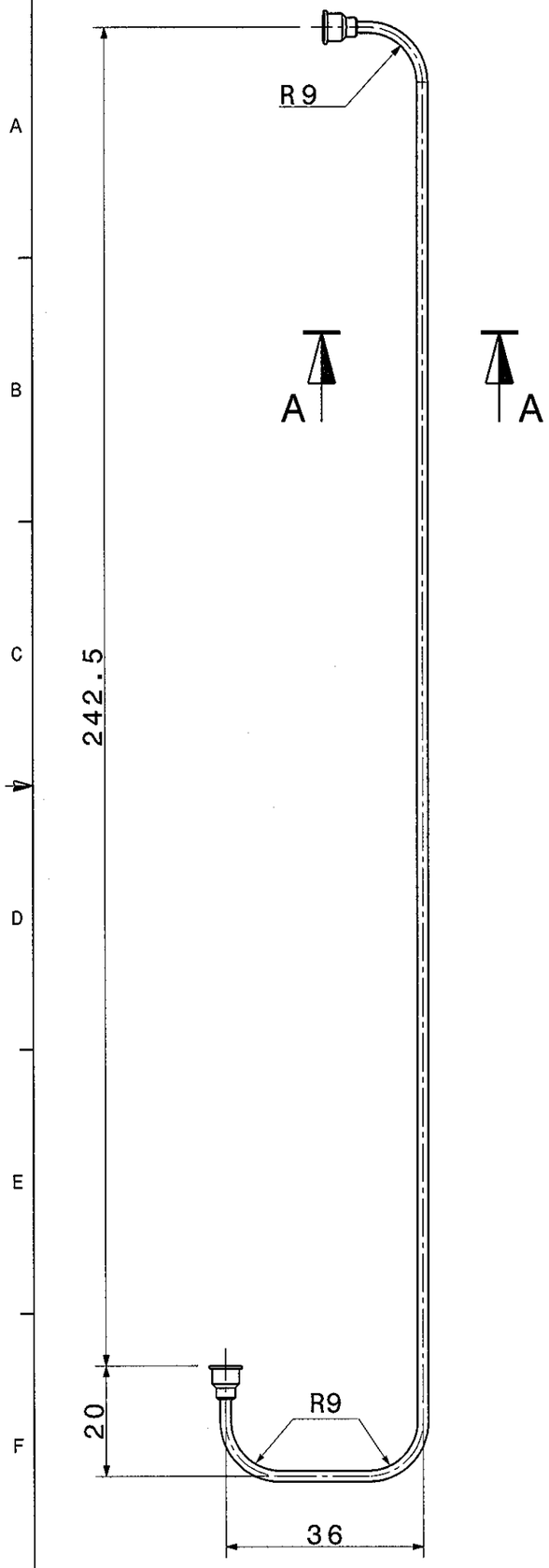

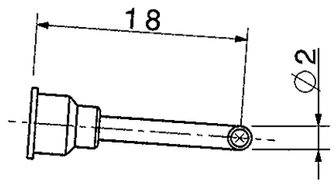

SECTION A-A
SCALE: 2:1

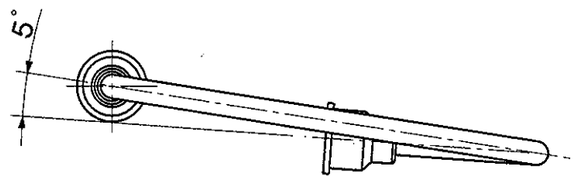

BOTTOM VIEW
SCALE: 2:1

NOTES:

1. -MATERIALS BY STANDARD OF IBERESPACIO
2. -GENERAL TOLERANCE: H12-h12-Js12
3. -SURFACE TREATMENT: NONE.
4. -ALL DIMENSIONS ARE REFERENCE
5. -IN THE BENDING ZONE IT IS ALLOWED TO CHANGE CROSS-SECTION OF THE BODY UP ± 0,5 mm.

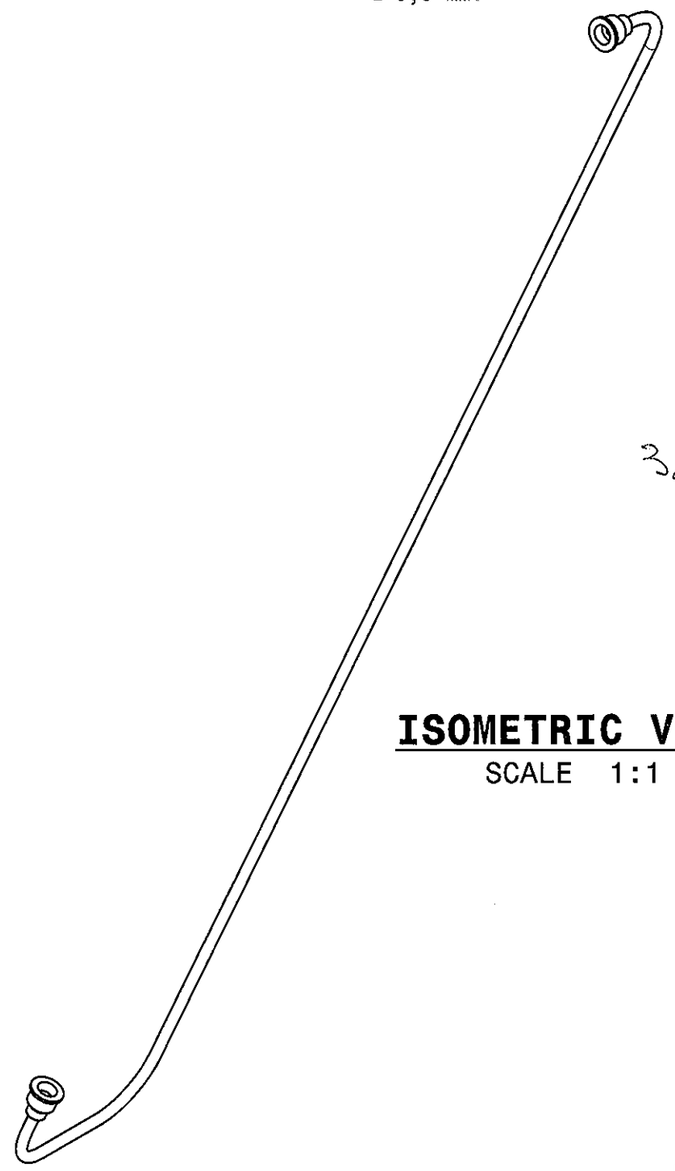

34/37

ISOMETRIC VIEW
SCALE 1:1

-	-	-	2	1	Edicion
-	-	-	-	1	Hoja

IberEspacio
Tecnologia Aeroespacial

	NOMBRE	FIRMA	FECHA
REALIZADO	EFZ		28-11-07
REVISADO	MFP		29-11-07
APROBADO	JOK		29-11-07
EDITADO PARA:	INFORMATION		

OTRA IDENTIFICACION:

Plano Nº: CG022-D-0200-01

BY-PASS LINE
ASSEMBLY
DRAWING

Tamaño: A3 | Escala: 1:1; 2:1 | Hoja: 1 de 1

INFORMACION PROPIETARIA

ESTE DOCUMENTO CONTIENE INFORMACION DE IBERESPACIO S A. Y DEBE SER USADO EXCLUSIVAMENTE PARA EL PROYECTO Y OBJETO PARA EL QUE HA SIDO SUMINISTRADO. NO ESTA PERMITIDA SU DIFUSION A TERCEROS PARA UN USO DISTINTO SIN LA AUTORIZACION DE IBERESPACIO S A

PROPERTY INFORMATION

THIS DOCUMENT HAVE INFORMATION PROPIETY OF IBERESPACIO, S.A. AND SHALL BE EXCLUSIVEMENT USED FOR THE PROJECT AND OBJECT FOR IT WAS SUMINISTRATED. IT IS NOT AVAILABLE ITS DIFUSION A OTHERS FOR A DIFERENT USE WITHOUT WRITE PERMISSION OF IBERESPACIO, S A

IT-3301-F6

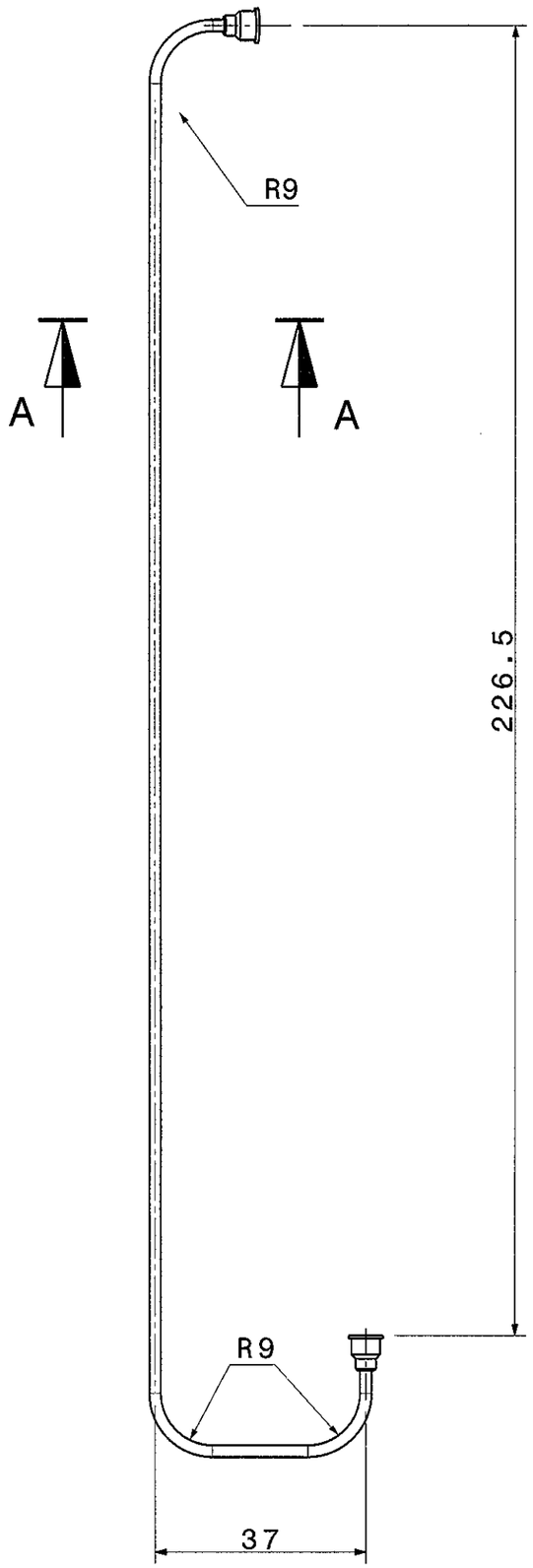

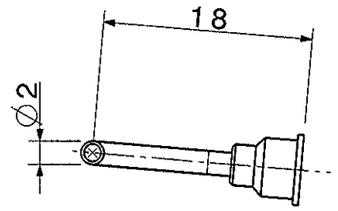

SECTION A-A

SCALE: 2:1

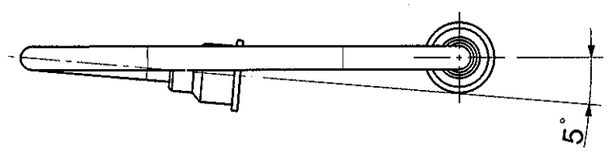

BOTTOM VIEW

SCALE: 2:1

NOTES:

1. -MATERIALS BY STANDARD OF IBERESPACIO
2. -GENERAL TOLERANCE: H12-h12-Js12
3. -SURFACE TREATMENT: NONE.
4. -ALL DIMENSIONS ARE REFERENCE
5. -IN THE BENDING ZONE IT IS ALLOWED TO CHANGE CROSS-SECTION OF THE BODY UP ± 0,5 mm.

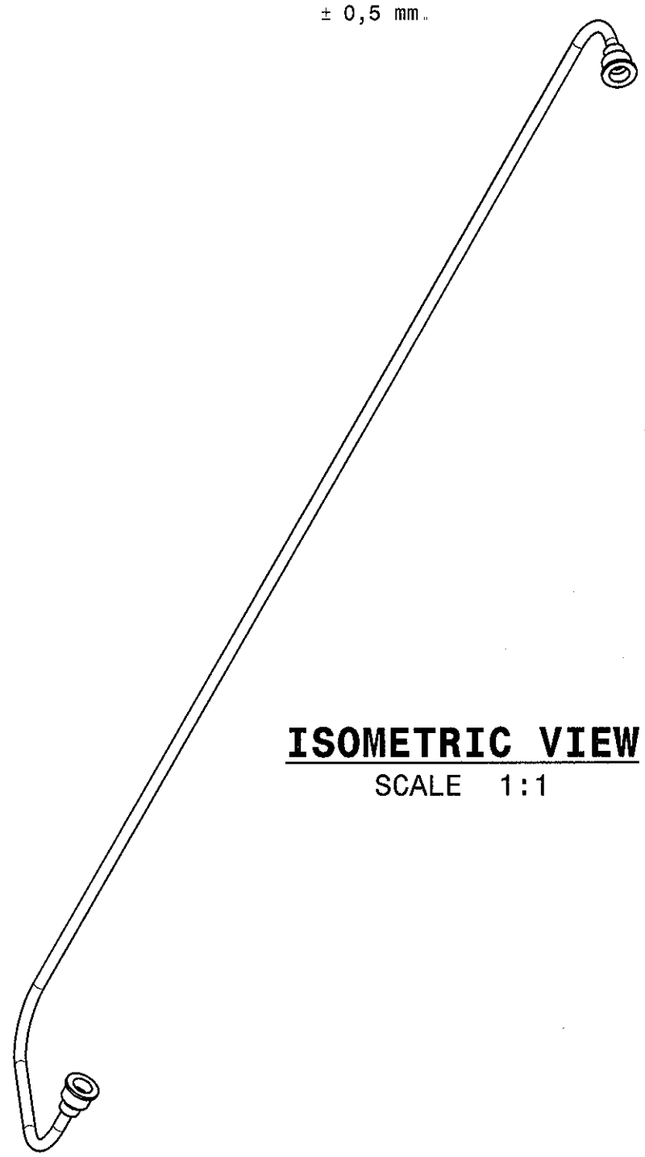

35/37

ISOMETRIC VIEW

SCALE 1:1

-	-	-	2	1	Edicion
-	-	-	-	1	Hoja

	NOMBRE	FIRMA	FECHA
REALIZADO	EFZ		26-11-07
REVISADO	MFP		28-11-07
APROBADO	JOK		28-11-07
EDITADO PARA:	INFORMATION		

IberEspacio
Tecnologia Aeroespacial

OTRA IDENTIFICACION:

Plano Nº: CG022-D-0210-00

BY-PASS LINE
ASSEMBLY
DRAWING

Tamaño: A3 | Escala: 1:1; 2:1 | Hoja: 1 de 1

INFORMACION PROPIETARIA

ESTE DOCUMENTO CONTIENE INFORMACION DE IBERESPACIO S A Y DEBE SER USADO EXCLUSIVAMENTE PARA EL PROYECTO Y OBJETO PARA EL QUE HA SIDO SUMINISTRADO. NO ESTA PERMITIDA SU DIFUSION A TERCEROS PARA UN USO DISTINTO SIN LA AUTORIZACION DE IBERESPACIO S A

PROPERTY INFORMATION

THIS DOCUMENT HAVE INFORMATION PROPIETY OF IBERESPACIO, S.A. AND SHALL BE EXCLUSIVEMENT USED FOR THE PROJECT AND OBJECT FOR IT WAS SUMINISTRATED. IT IS NOT AVAILABLE ITS DIFUSION A OTHERS FOR A DIFERENT USE WITHOUT WRITE PERMISSION OF IBERESPACIO S A

IT-3301-F6

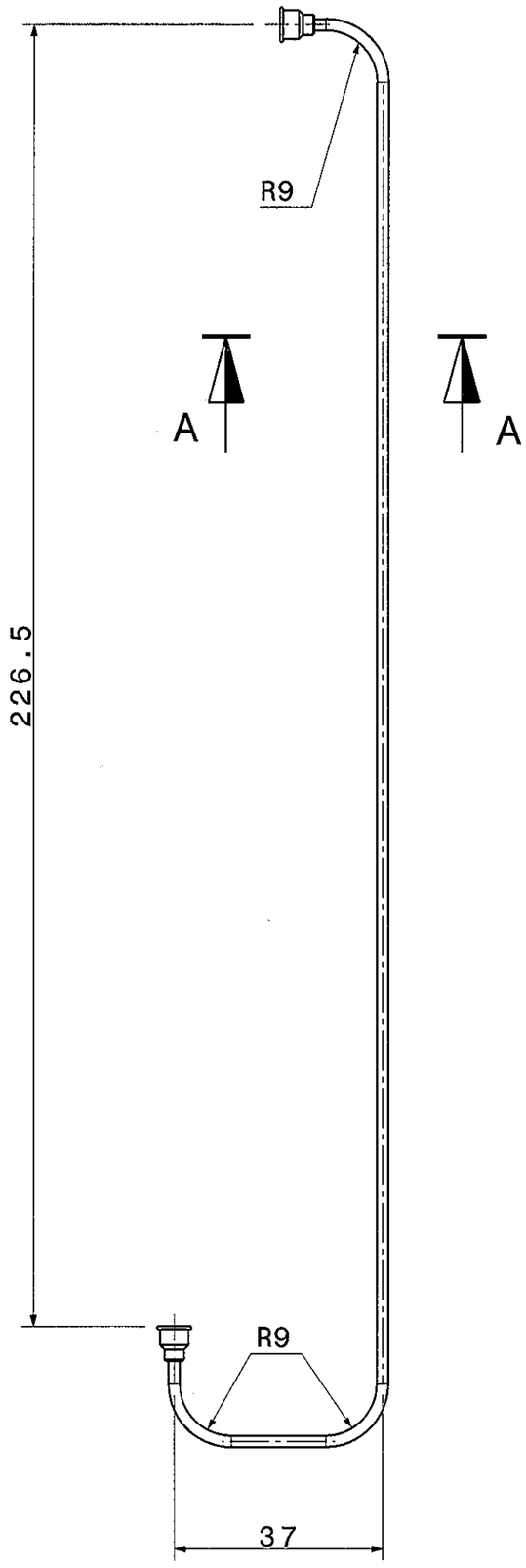

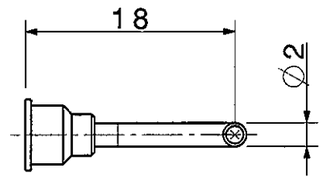

SECTION A-A

SCALE: 2:1

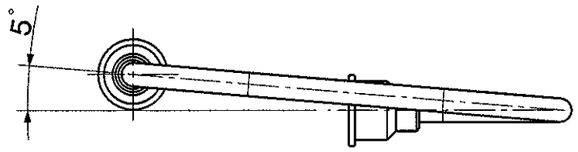

BOTTOM VIEW

SCALE: 2:1

NOTES:

1. -MATERIALS BY STANDARD OF IBERESPACIO
2. -GENERAL TOLERANCE: H12-h12-Js12
3. -SURFACE TREATMENT: NONE.
4. -ALL DIMENSIONS ARE REFERENCE
5. -IN THE BENDING ZONE IT IS ALLOWED TO CHANGE CROSS-SECTION OF THE BODY UP ± 0,5 mm.

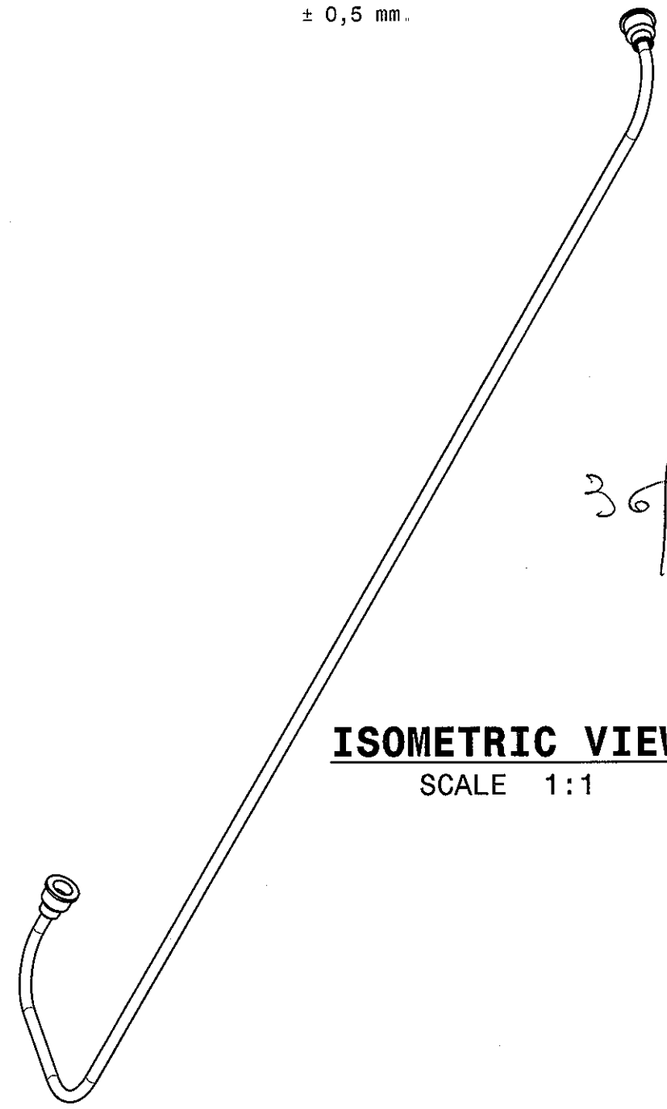

36/37

ISOMETRIC VIEW

SCALE 1:1

-	-	-	2	1	Edicion
-	-	-	-	1	Hoja

	NOMBRE	FIRMA	FECHA
REALIZADO	EFZ		26-11-07
REVISADO	MFP		28-11-07
APROBADO	JOK		28-11-07

EDITADO PARA: INFORMATION

IberEspacio
Tecnologia Aeroespacial

OTRA IDENTIFICACION:

Plano Nº: CG022-D-0210-01

BY-PASS LINE
ASSEMBLY
DRAWING

Tamaño: A3 | Escala: 1:1; 2:1 | Hoja: 1 de 1

INFORMACION PROPIETARIA

ESTE DOCUMENTO CONTIENE INFORMACION DE IBERESPACIO S A Y DEBE SER USADO EXCLUSIVAMENTE PARA EL PROYECTO Y OBJETO PARA EL QUE HA SIDO SUMINISTRADO. NO ESTA PERMITIDA SU DIFUSION A TERCEROS PARA UN USO DISTINTO SIN LA AUTORIZACION DE IBERESPACIO S A

PROPERTY INFORMATION

THIS DOCUMENT HAVE INFORMATION PROPIETY OF IBERESPACIO, S.A. AND SHALL BE EXCLUSIVEMENT USED FOR THE PROJECT AND OBJECT FOR IT WAS SUMINISTRATED. IT IS NOT AVAILABLE ITS DIFUSION A OTHERS FOR A DIFERENT USE WITHOUT WRITE PERMISSION OF IBERESPACIO, S A

IT-3301-F6

NOTES:

1. -MATERIALS BY STANDARD OF IBER-ESPACIO
2. -GENERAL TOLERANCE: H12-h12-Js12
3. -SURFACE TREATMENT: NONE.

37|37

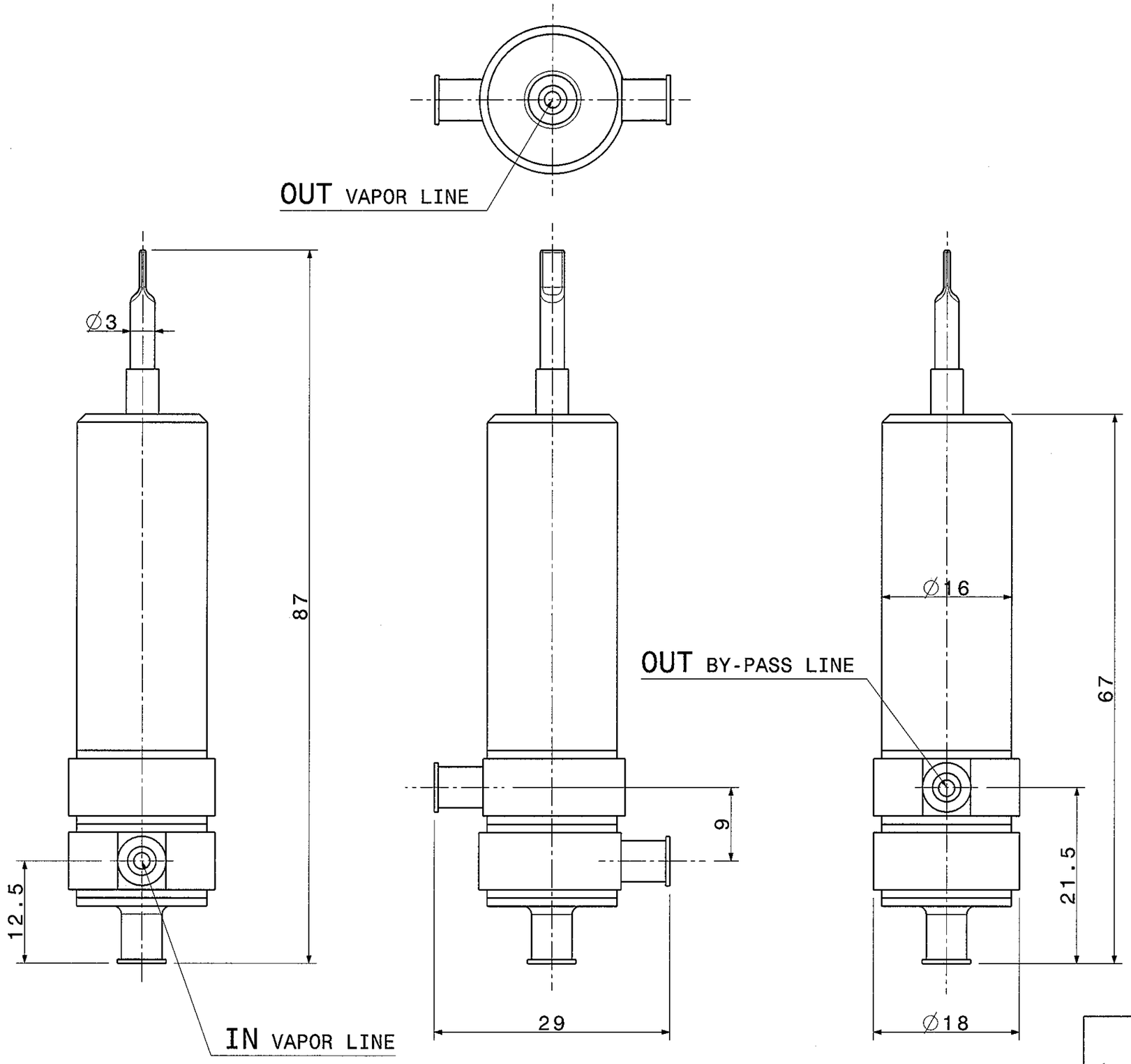

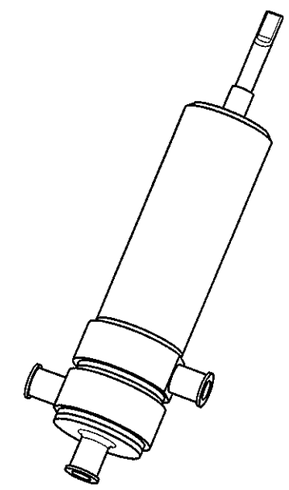

ISOMETRIC VIEW
SCALE 1:1

-	-	-	-	1	Edicion
-	-	-	-	1	Hoja

IberEspacio
Tecnologia Aeroespacial

	NOMBRE	FIRMA	FECHA
REALIZADO	EFZ		23-10-07
REVISADO	MFP		06-11-07
APROBADO	JOK		07-11-07

EDITADO PARA: INFORMATION

OTRA IDENTIFICACION:

Plano Nº: CG022-D-0500-00

REGULATOR
ASSEMBLY
DRAWING

Tamaño: A3 | Escala: 1:1; 2:1 | Hoja: 1 de 1

INFORMACION PROPIETARIA

ESTE DOCUMENTO CONTIENE INFORMACION DE IBERESPACIO S A Y DEBE SER USADO EXCLUSIVAMENTE PARA EL PROYECTO Y OBJETO PARA EL QUE HA SIDO SUMINISTRADO. NO ESTA PERMITIDA SU DIFUSION A TERCEROS PARA UN USO DISTINTO SIN LA AUTORIZACION DE IBERESPACIO S A

PROPERTY INFORMATION

THIS DOCUMENT HAVE INFORMATION PROPIETY OF IBERESPACIO, S.A. AND SHALL BE EXCLUSIVEMENT USED FOR THE PROJECT AND OBJECT FOR IT WAS SUMINISTRATED. IT IS NOT AVAILABLE ITS DIFUSION A OTHERS FOR A DIFERENT USE WITHOUT WRITE PERMISSION OF IBERESPACIO, S A

IT-3301-F6