NOTES:

1.-MATERIAL: KETRON PEEK 1000 SPEC. MIL-P-46183.
2.-GENERAL SURFACE TREATMENT: NONE.
3.-GENERAL TOLERANCE: H12-h12-Js12
4.-REMOVE BURRS AND SHARP EDGES acc. to DIN6784.
5.-FOR TIGHTENING TORQUE SEE ATS "TCS 080926-24".

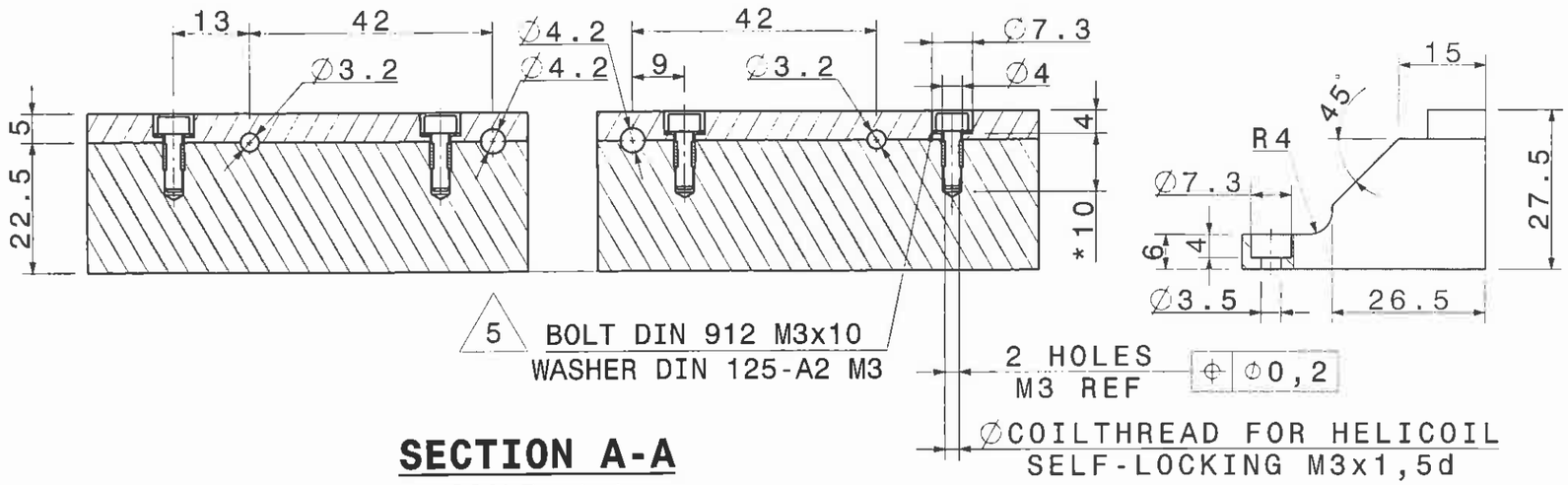

SECTION A-A

SCALE 1:1

CARLO GAVAZZI SPACE S.p.A.
Via Gallarate, 150-20151 Milano
30/09/2008

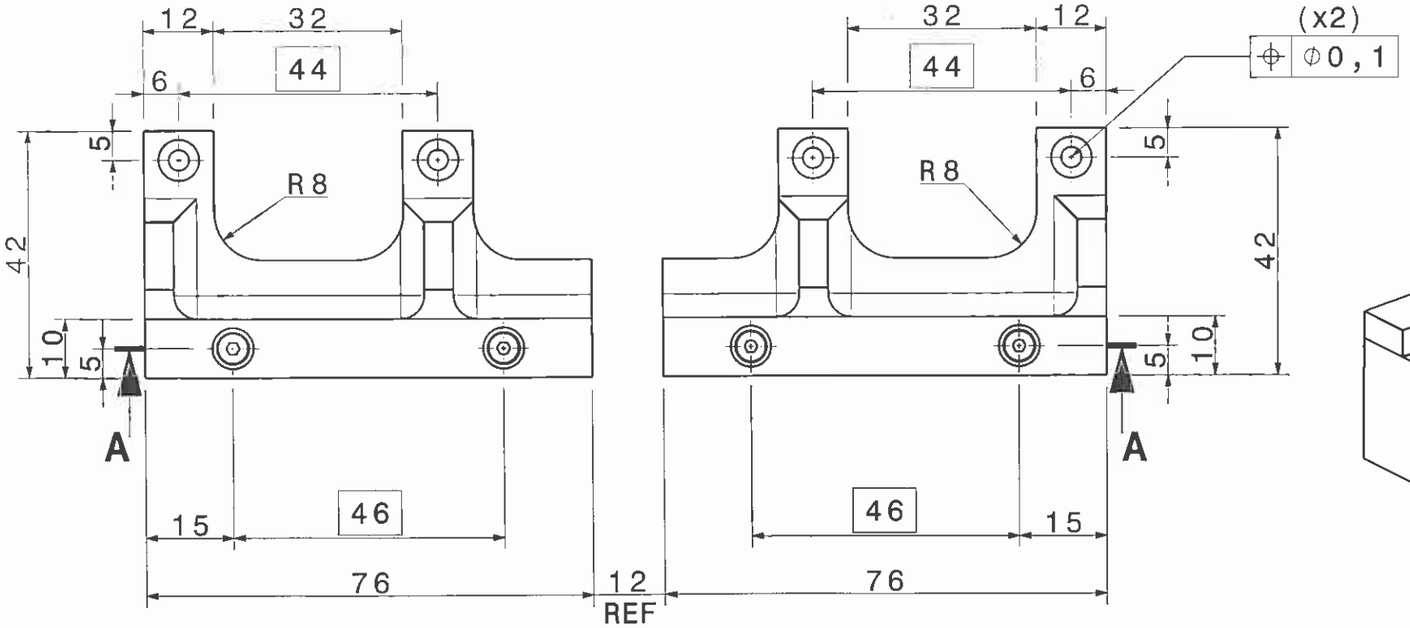

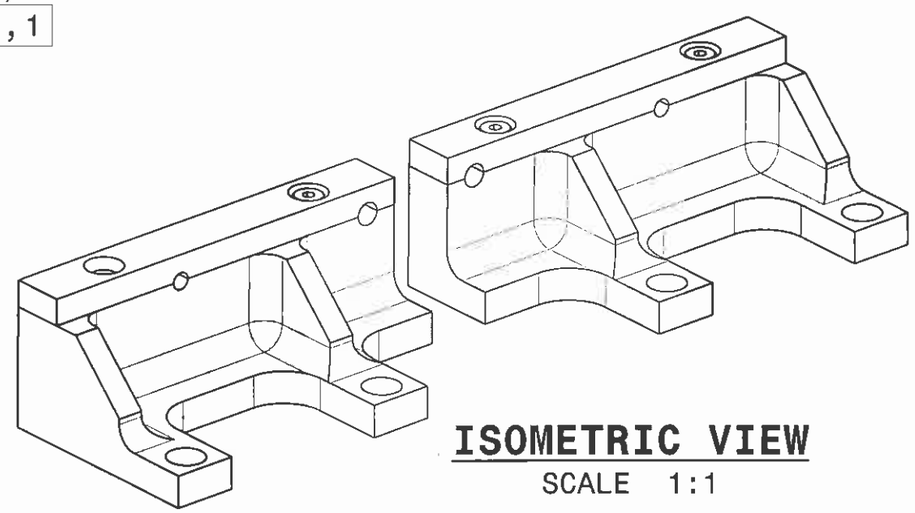

ISOMETRIC VIEW

SCALE 1:1

-	-	-	2c	1	Edicion
-	-	-	-	1	Hoja

	NOMBRE	FIRMA	FECHA
REALIZADO	EFZ		29-09-08
REVISADO	MFP		29-09-08
APROBADO	MGX		29-09-08

EDITADO PARA: INFORMATION

IberEspacio Tecnologia Aeroespacial

TRANSPORT LINES SUPPORT

OTRA IDENTIFICACION:

Plano Nº: CG022-D-1350-00

Tamaño: A3 | Escala: 1:1 | Hoja: 1 de 1

INFORMACION PROPIETARIA
[illegible] HA SIDO SUMINISTRADO. NO ESTA PERMITIDA SU CESION A TERCEROS PARA UN USO DISTINTO SIN LA AUTORIZACION DE IBERESPACIO S.A.

PROPERTY INFORMATION
[illegible] FOR IT WAS SUMINISTRATED. IT IS NOT AVAILABLE ITS CESSION A OTHERS FOR A DIFERENT USE WITHOUT WRITE PERMISSION OF IBERESPACIO, S.A.

IT-3301-F6