NOTAS:

1.- * Reference Dimensions for Caps and Profile
2.- General Tolerances: Js12 - H12 - h12
3.- Material: Standard of Iberespacio
4.- Surface Treatment: Clear Anodizing per MIL-A-8625 Type II Class 1
Except for indicate area
5.- In the Bending Zone, it is allowed to change cross-section of the body up ±1 mm

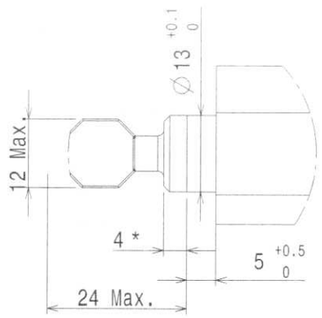

Filling Cap
Typical Detail
Scale: 1:1

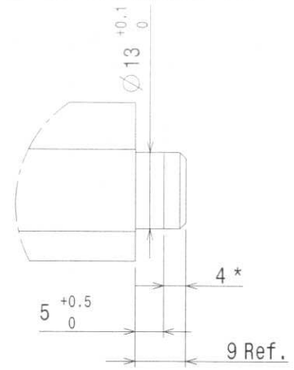

End Cap
Typical Detail
Scale: 1:1

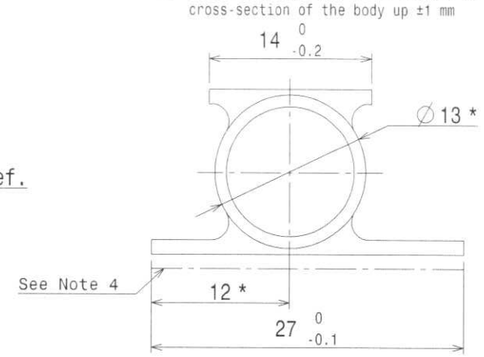

Right View
Scale: 2:1

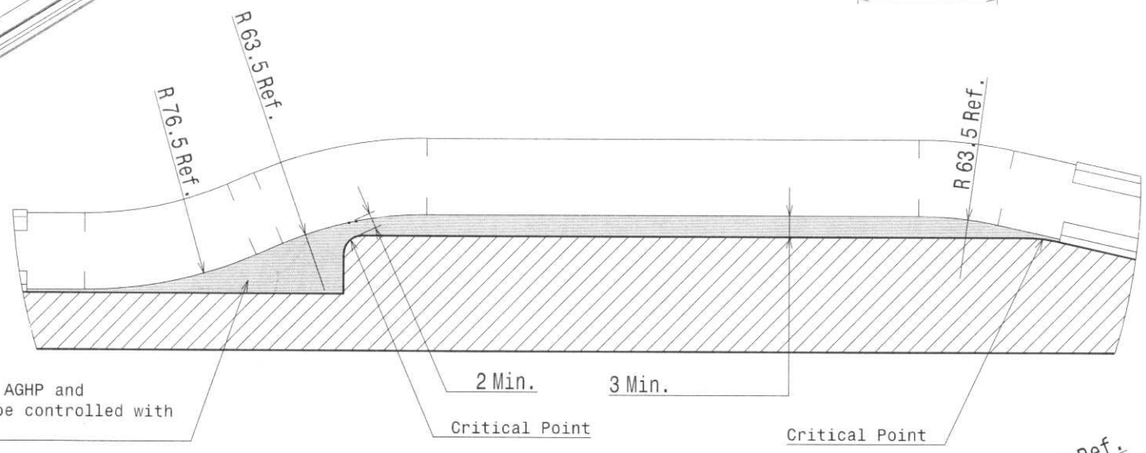

Detail A
Scale: 1:1

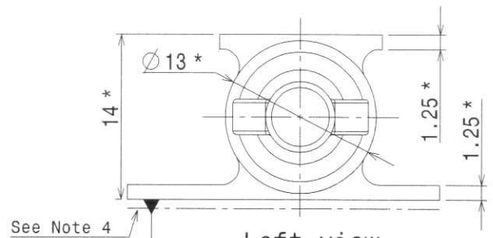

Left view
Scale: 2:1

1/1000

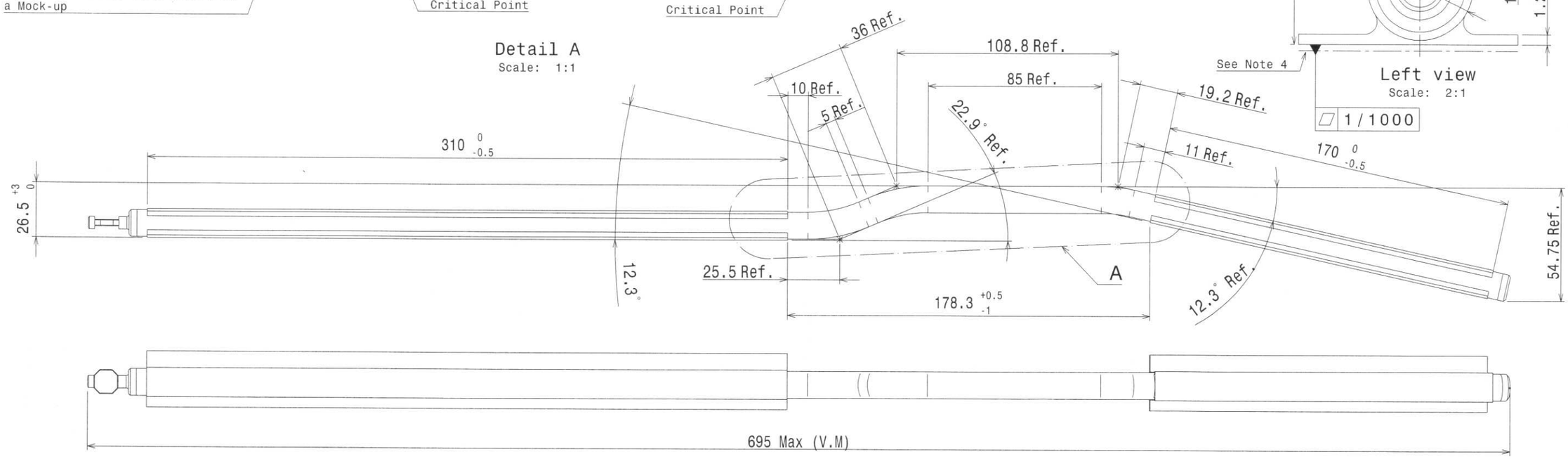

-	-	-	-	2	2	3	Edicion
-	-	-	-	3	2	1	Hoja

22/09/08

CARLO GAVAZZI SPACE S.p.A.
Via Gallarate, 150-20151 Milano

INFORMACION PROPIETARIA

ESTE DOCUMENTO CONTIENE INFORMACION DE IBERESPACIO S.A. Y DEBE SER USADO EXCLUSIVAMENTE PARA EL PROYECTO Y OBJETO PARA EL QUE HA SIDO SUMINISTRADO. NO ESTA PERMITIDA SU DIFUSION A TERCEROS PARA UN USO DISTINTO SIN LA AUTORIZACION DE IBERESPACIO S.A.

PROPERTY INFORMATION

THIS DOCUMENT HAVE INFORMATION PROPIETY OF IBERESPACIO, S.A. AND SHALL BE EXCLUSIVEMENT USED FOR THE PROJECT AND OBJECT FOR IT WAS SUMINISTRATED. IT IS NOT AVAILABLE ITS DIFUSION A OTHERS FOR A DIFERENT USE WITHOUT WRITE PERMISSION OF IBERESPACIO, S.A.

IberEspacio
Tecnologia Aeroespacial

	NOMBRE	FIRMA	FECHA
REALIZADO	MFP		19-09-08
APROBADO			
EDITADO PARA:	INFORMATION		

OTRA IDENTIFICACION: CAB-USS

Plano Nº: IEF001-D-094

HEAT PIPE
IEA 003/08

Tamaño: A3 | Escala: 1:2(1:1-2:1) | Hoja: 1 de 3

IT-3301-F6