NOTAS:

1.- * Reference Dimensions for Caps and Profile
2.- General Tolerances: Js12 - H12 - h12
3.- Material: Standard of Iberespacio
4.- Surface Treatment: Clear Anodizing per MIL-A-8625 Type II Class 1

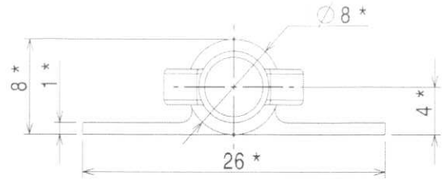

Left view
(Typical)
Scale: 2:1

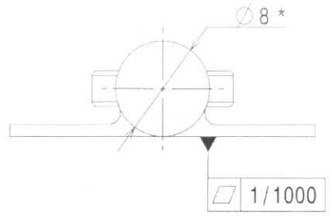

Right view
(Typical)
Scale: 2:1

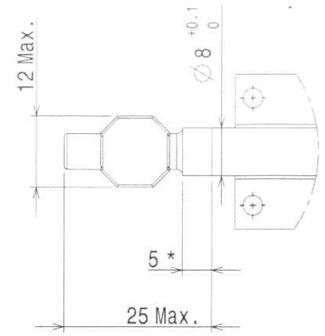

Filling Cap
Typical Detail
Scale: 1:1

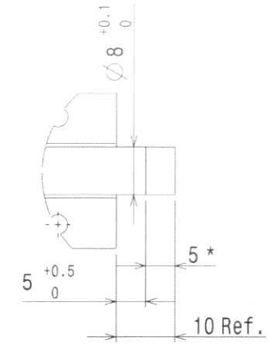

End Cap
Typical Detail
Scale: 1:1

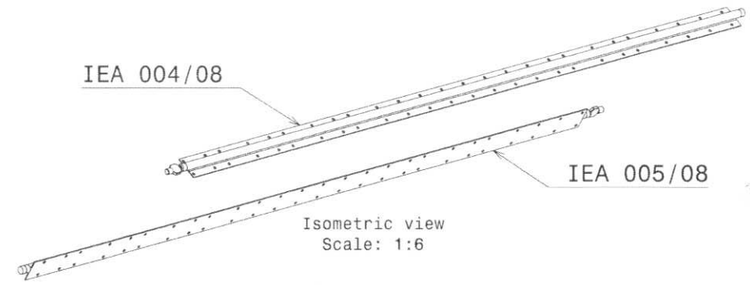

Isometric view
Scale: 1:6

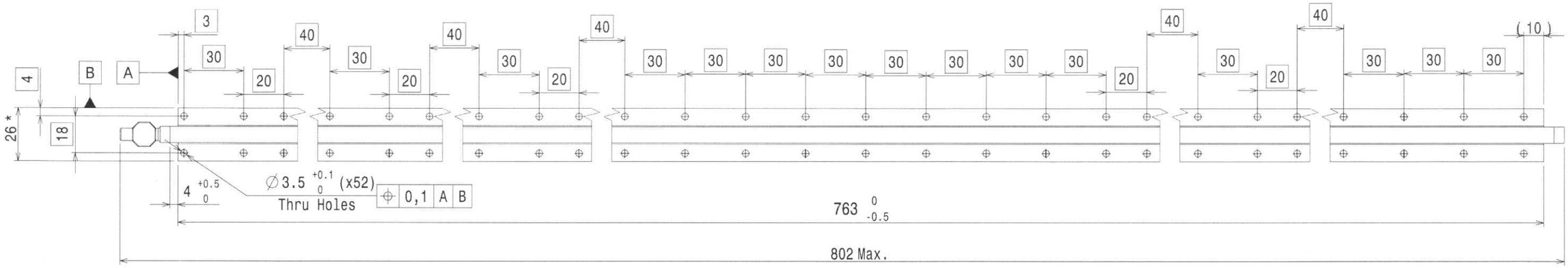

IEA 004/08 HP1
Scale: 1:2

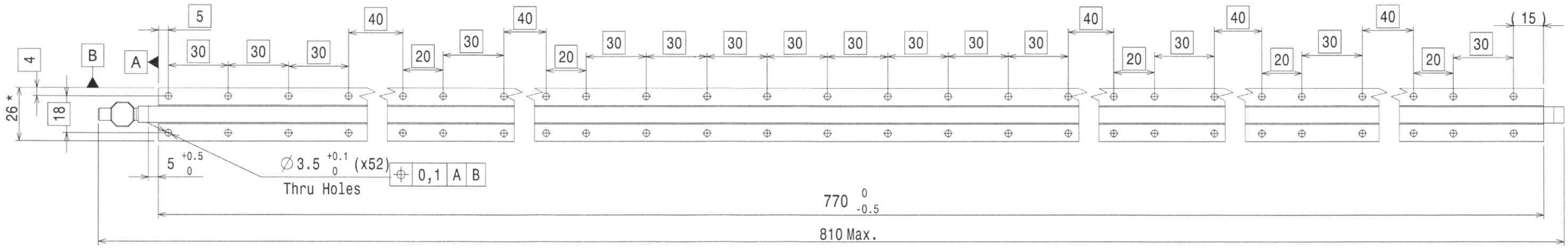

IEA 005/08 HP2
Scale: 1:2

CARLO GAVAZZI SPACE S.p.A.
Via Gallarate, 150-20151 Milano

11/7/2

INFORMACION PROPIETARIA

ESTE DOCUMENTO CONTIENE INFORMACION DE IBERESPACIO S.A. Y DEBE SER USADO EXCLUSIVAMENTE PARA EL PROYECTO Y OBJETO PARA EL QUE HA SIDO SUMINISTRADO. NO ESTA PERMITIDA SU DIFUSION A TERCEROS PARA UN USO DISTINTO SIN LA AUTORIZACION DE IBERESPACIO S.A.

PROPERTY INFORMATION

THIS DOCUMENT HAVE INFORMATION PROPIETY OF IBERESPACIO, S.A. AND SHALL BE EXCLUSIVEMENT USED FOR THE PROJECT AND OBJECT FOR IT WAS SUMINISTRATED. IT IS NOT AVAILABLE ITS DIFUSION A OTHERS FOR A DIFERENT USE WITHOUT WRITE PERMISSION OF IBERESPACIO, S.A.

-	-	-	-	1	1	1	Edicion
-	-	-	-	3	2	1	Hoja

IberEspacio
Tecnología Aeroespacial

	NOMBRE	FIRMA	FECHA
REALIZADO	AAE		20-06-08
APROBADO			

EDITADO PARA: INFORMATION

OTRA IDENTIFICACION: CAB-USS

Plano Nº: IEF001-D-095

HEAT PIPE
IEA 004/08
IEA 005/08

Tamaño: A3 | Escala: 1:2(1:1-2:1) | Hoja: 1 de 3

IT-3301-F6