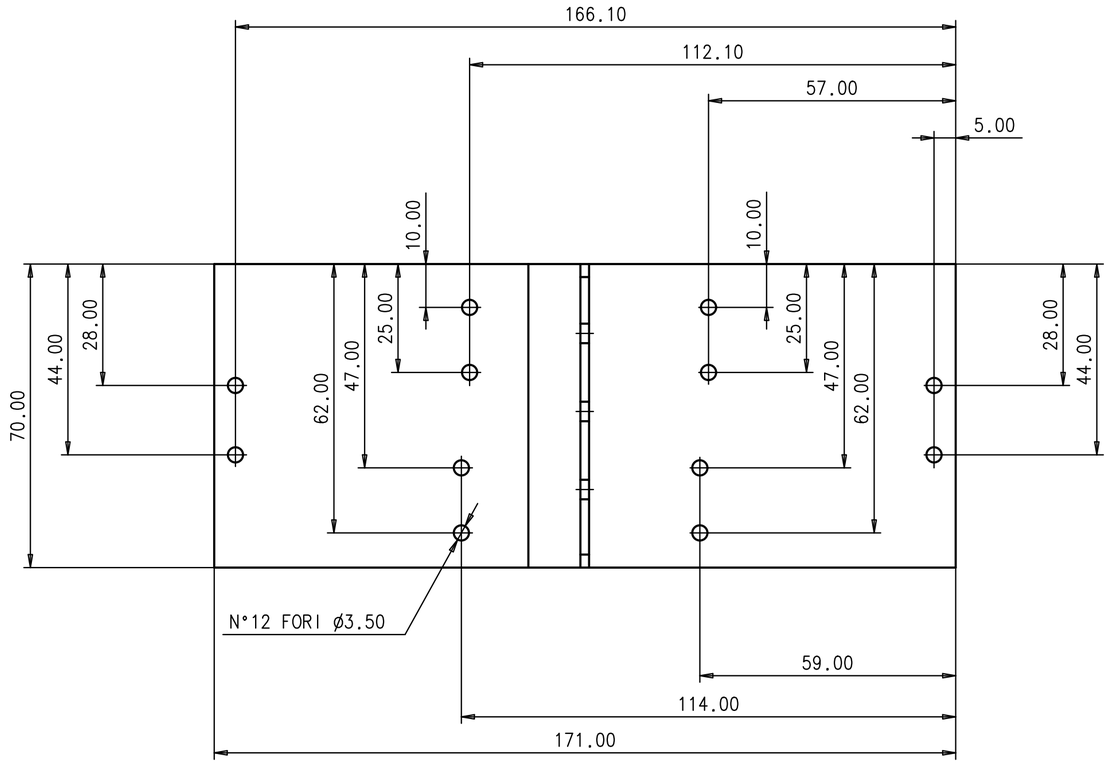

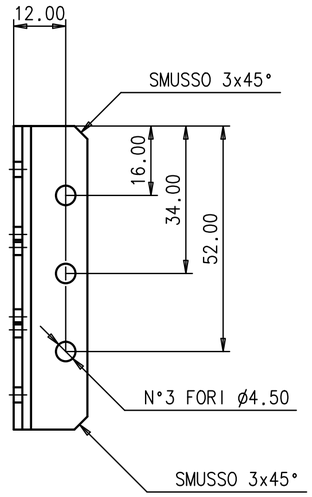

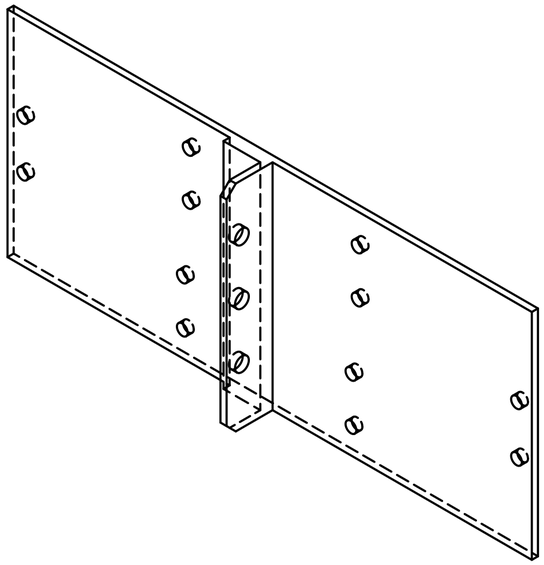

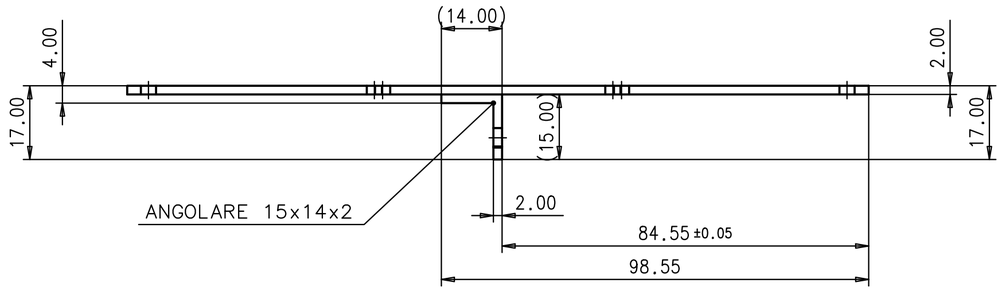

NOTA: L'UNIONE DELL'ANGOLARE ALLA PIASTRA VIENE EFFETTUATO MEDIANTE INCOLLAGGIO

RIVESTIRE LE SUPERFICI CON FOGLIO IN ALLUMINIO DELLO SPESSORE DAI 50 AI 100 MICRON

DATE:	DRAWED:	CHECKED:	APPROVED:	QUANTITY:	REV.:
06/05	C.Guandalini		G.Laurenti	1	

MATERIAL: CARBON FIBRE-VICOTEX 1454

SCALE: 1:1

DRAWING TITLE: PIASTRA LATERALE A SX

GEN.TOLL.: ±0.10

GEN.RAD.: ±0.10

ISTITUTO NAZIONALE DI FISICA NUCLEARE

I.N.F.N.

Sez.di Bologna

ASSEMBLY NAME: UPPER TOF

DRAWING NUMBER: ams TOF 02-01-003 UT

SIZE: A2

PROJECT: AMS II TOF

SHEET: 1/1