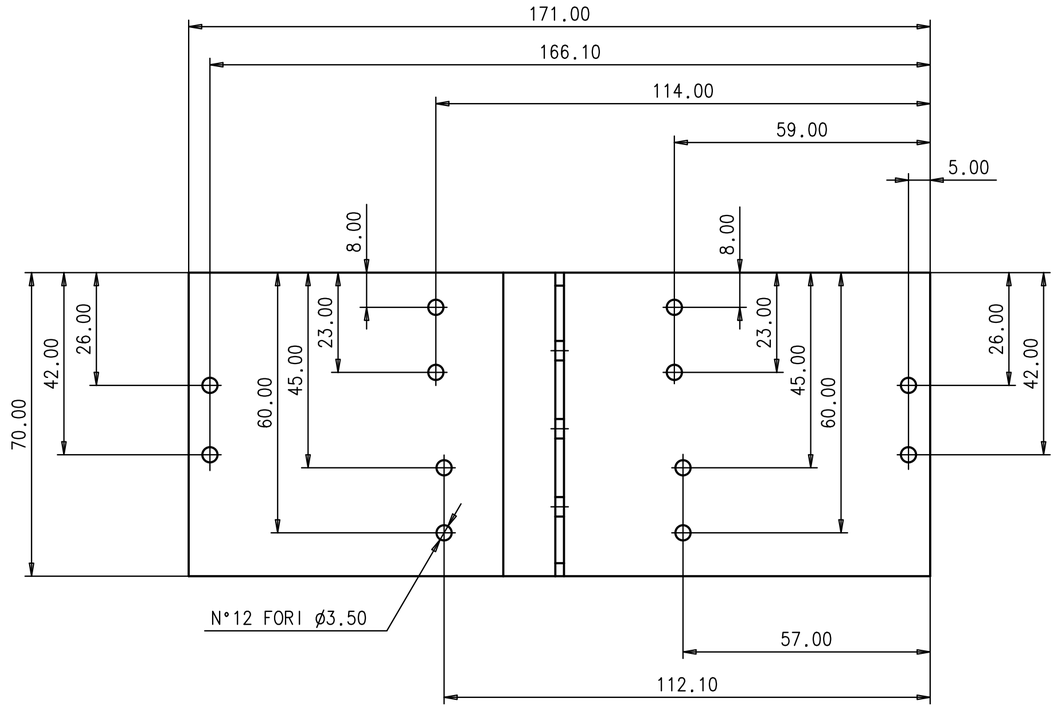

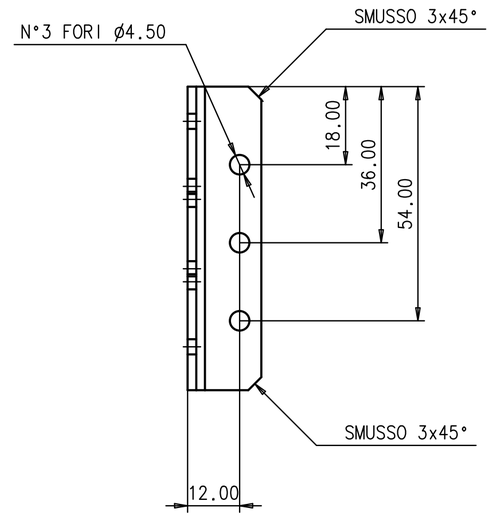

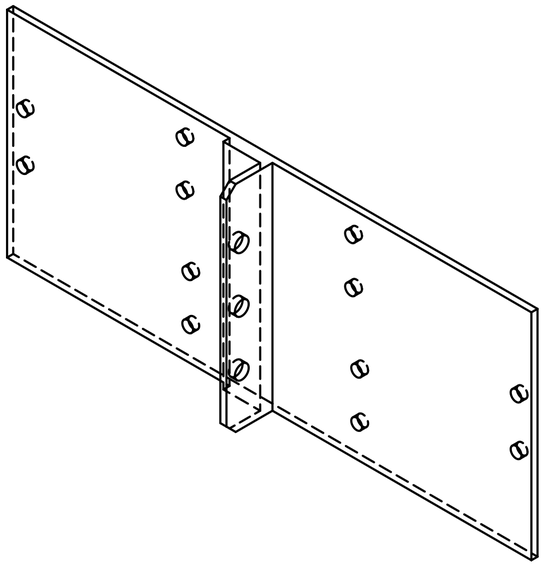

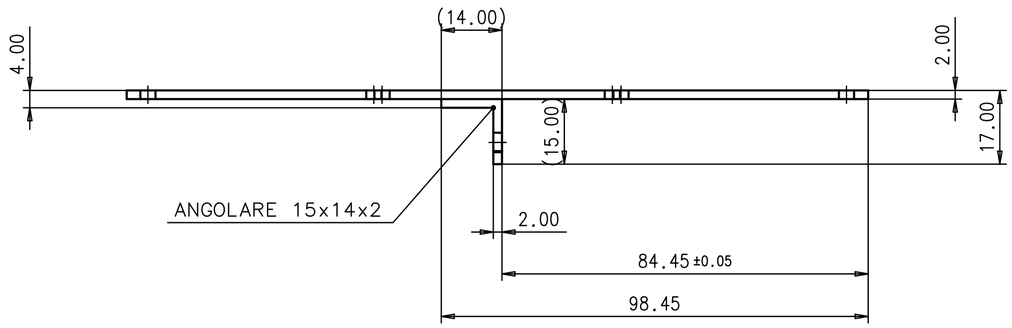

NOTA: L'UNIONE DELL'ANGOLARE ALLA PIASTRA VIENE EFFETTUATO MEDIANTE INCOLLAGGIO

RIVESTIRE LE SUPERFICI CON FOGLIO IN ALLUMINIO DELLO SPESSORE DAI 50 AI 100 MICRON

DATE:	DRAWED:	CHECKED:	APPROVED:	QUANTITY:	REV.:
06/05	C.Guandalini		G.Laurenti	1	
MATERIAL: CARBON FIBRE-VICOTEX 1454			SCALE: 1:1	ISTITUTO NAZIONALE DI FISICA NUCLEARE	
DRAWING TITLE: PIASTRA LATERALE B SX			GEN.TOLL.: ±0.10 GEN.RAD.: ±0.10	I.N.F.N.	
ASSEMBLY NAME: UPPER TOF			DRAWING NUMBER: ams TOF 02-01-005 UT	Sez.di Bologna	
PROJECT: AMS II TOF				SIZE: A2	
				SHEET: 1/1	