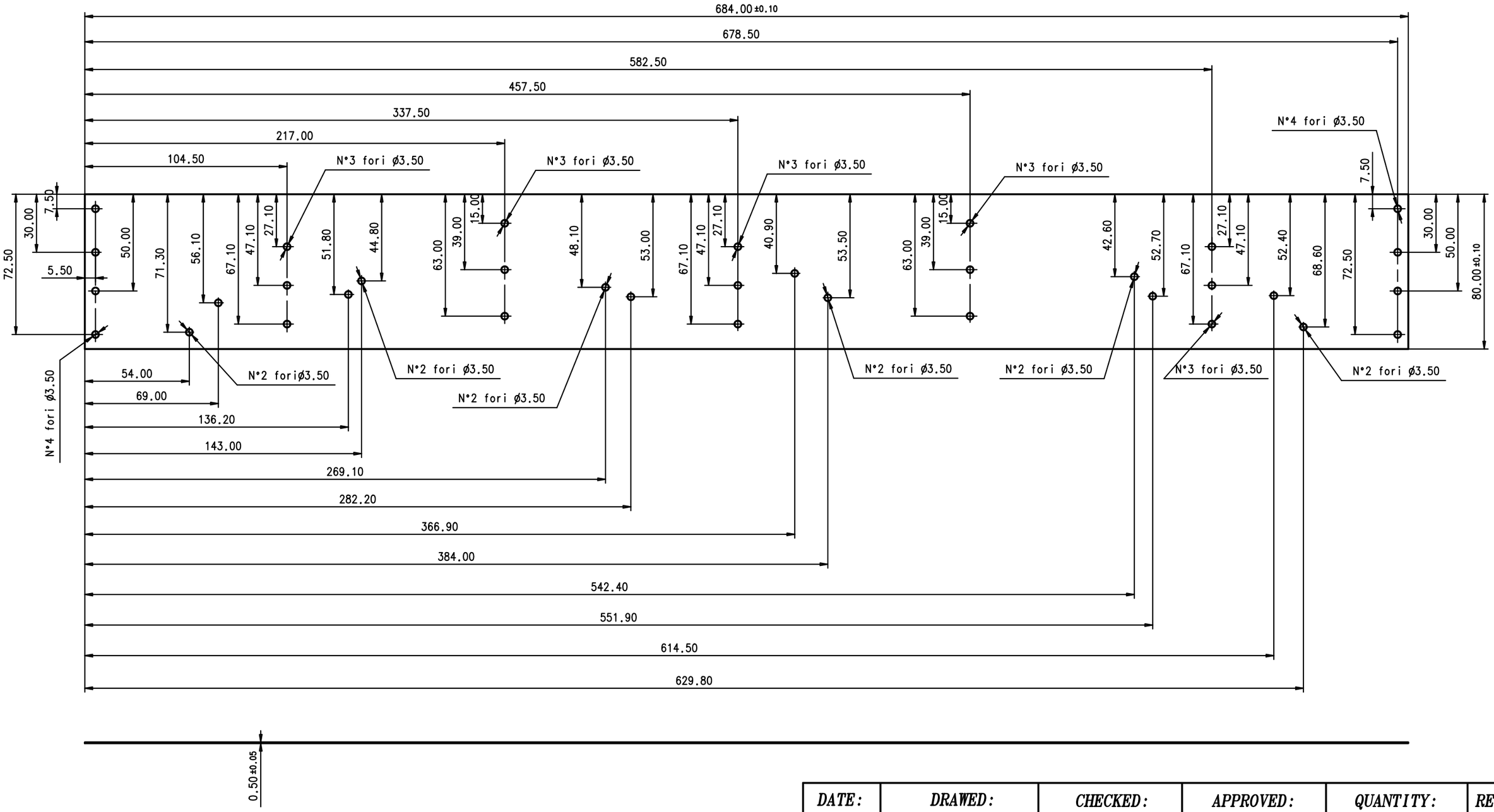

TUTTI I FORI SONO PASSANTI

DATE:	DRAWED:	CHECKED:	APPROVED:	QUANTITY:	REV.:
07/04	C.Guandalini		G.Laurenti	4	
MATERIAL: CARBON FIBRE-VICOTEX 1454			SCALE: 1:2	ISTITUTO NAZIONALE DI FISICA NUCLEARE	
DRAWING TITLE: SHEET HONEY SUPERIORE			GEN.TOLL.: ±0.10	I.N.F.N.	
			GEN.RAD.:		
ASSEMBLY NAME: UPPER TOF-LOWER TOF		DRAWING NUMBER: ams TOF 05-02-002 UT		Sez.di Bologna	
				SIZE: A3	
PROJECT: AMS II TOF				SHEET: 1/1	