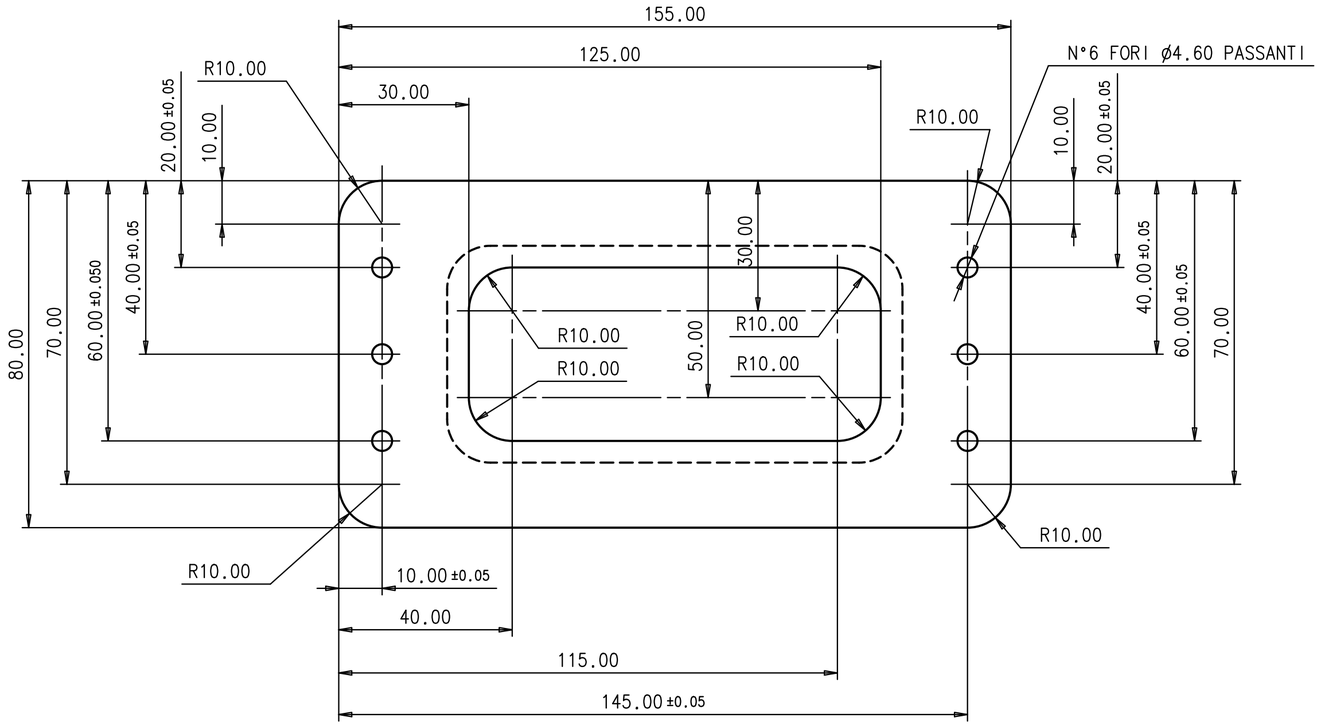

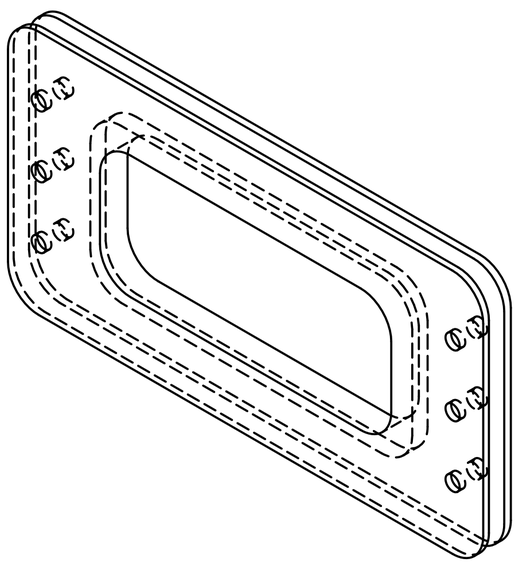

SEZ.A-A

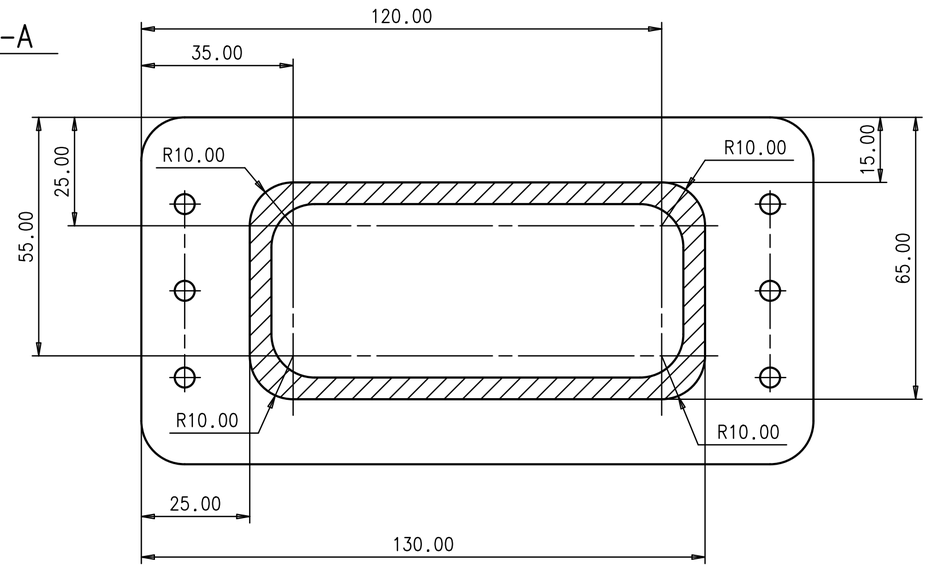

NOTA

- TRATTAMENTO SUPERFICIALE: Alodine per MIL-C-5541 CLASS 3 TYPE 2, 1200 GOLD

-CONTROLLO NON DISTRUTTIVO
NDI (liquidi penetranti): ASTM-E 1417, type I, method A, sensitivity level 3

DATE:	DRAWED:	CHECKED:	APPROVED:	QUANTITY:	REV.:
06/05	C.Guandalini		G.Laurenti	4	

MATERIAL: Al 7075 T7351 QQ-A-250/12
SCALE: 1:1
GEN. TOLL.: ±0.10
GEN. RAD.: ±0.10

DRAWING TITLE: TORSION BAR

ASSEMBLY NAME: UPPER TOF

DRAWING NUMBER: ams TOF 08-008 UT

PROJECT: AMS II TOF

ISTITUTO NAZIONALE DI FISICA NUCLEARE
I.N.F.N.
Sez.di Bologna

SIZE: A2
SHEET: 1/1