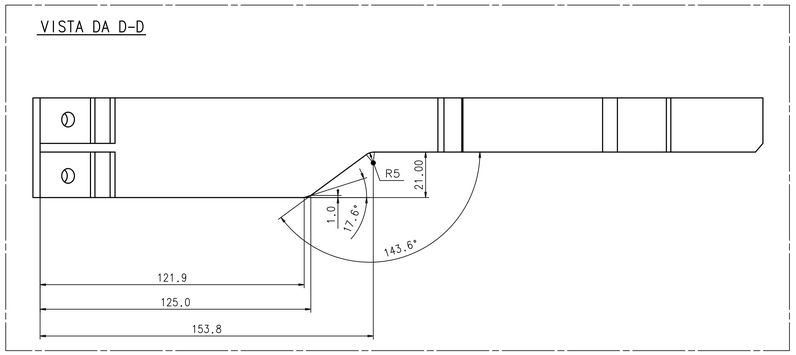

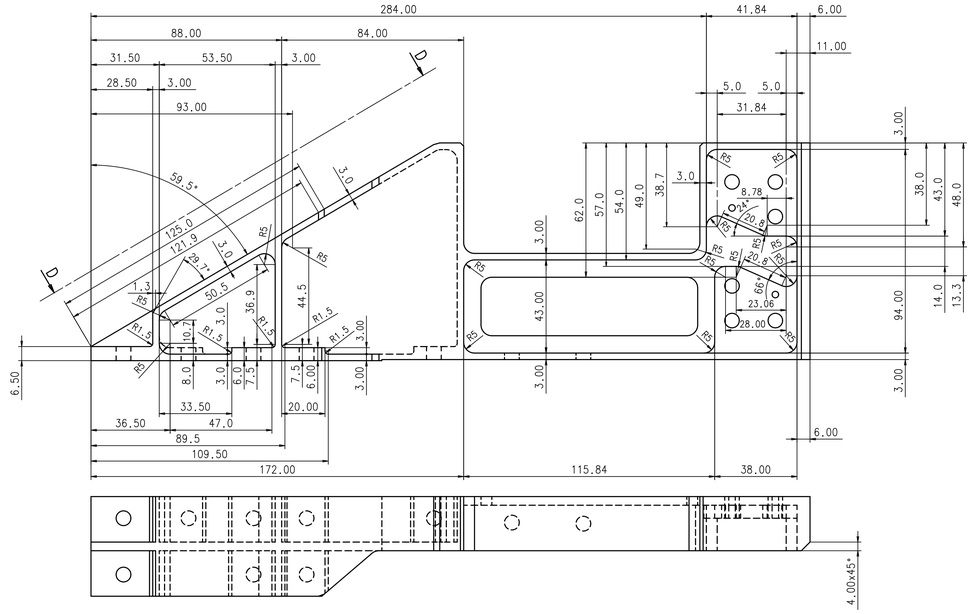

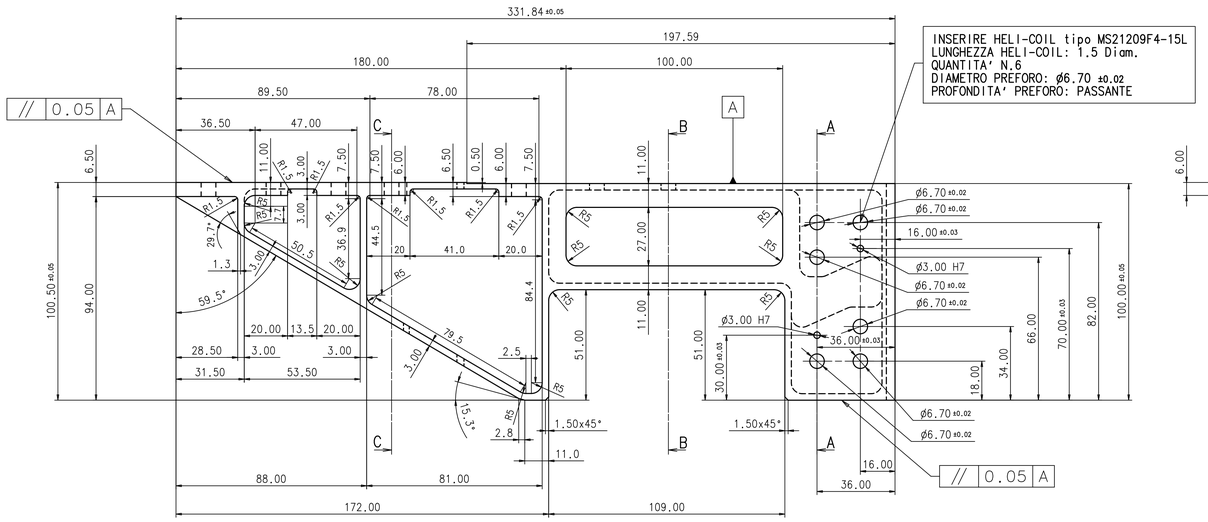

SEZ.B-B

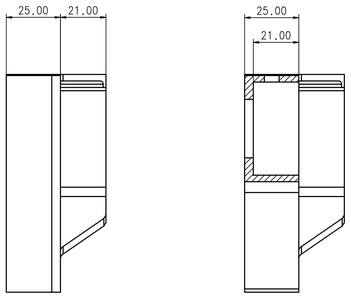

SEZ.A-A

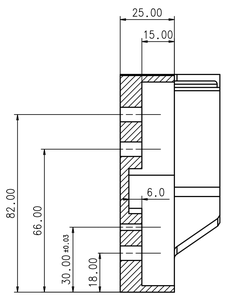

SEZ.C-C

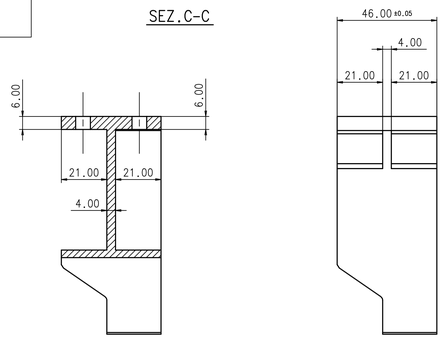

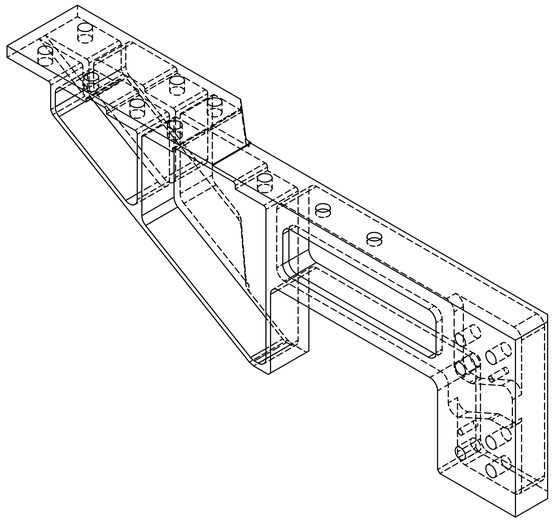

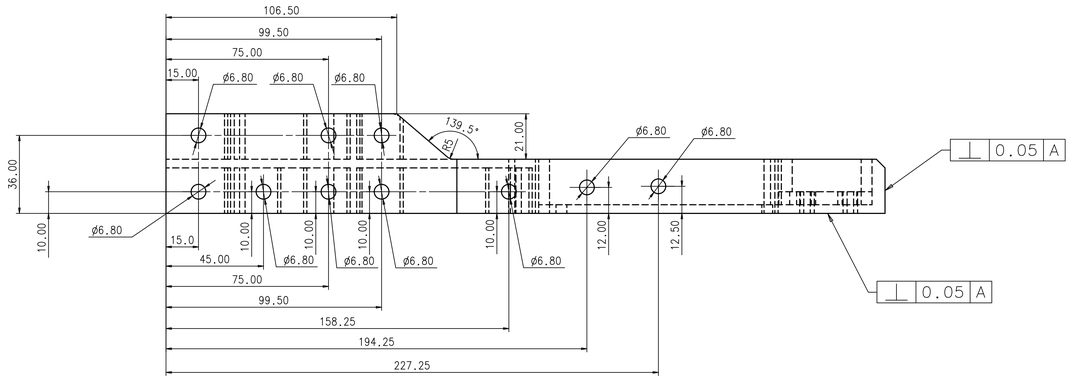

NOTA

- TRATTAMENTO SUPERFICIALE: Alodine per MIL-C-5541, CLASS 3 TYPE 2, 1200 GOLD
- CONTROLLO NON DISTRUTTIVO NDI (liquidi penetranti): ASTM-E 1417, type I, method A, sensitivity level 3

DATE:	DRAWED:	CHECKED:	APPROVED:	QUANTITY:	REV.:
21/06/05	FINELLI S.		LAURENTI G.	2	
MATERIAL: Al 7075 T7351 QQ-A-250/12			SCALE: 1:1	ISTITUTO NAZIONALE DI FISICA NUCLEARE	
DRAWING TITLE: INTERNAL BRACKET X SX			GEN. TOLL.: ±0.10 GEN. TOLL. ANG.: ±0.5°	I.N.F.N.	
ASSEMBLY NAME: UPPER TOF		DRAWING NUMBER: ams TOF 08-01-005 UT		Sez.di Bologna	
PROJECT: AMS II TOF				SIZE: A0	
				SHEET: 1/1	