保密區分

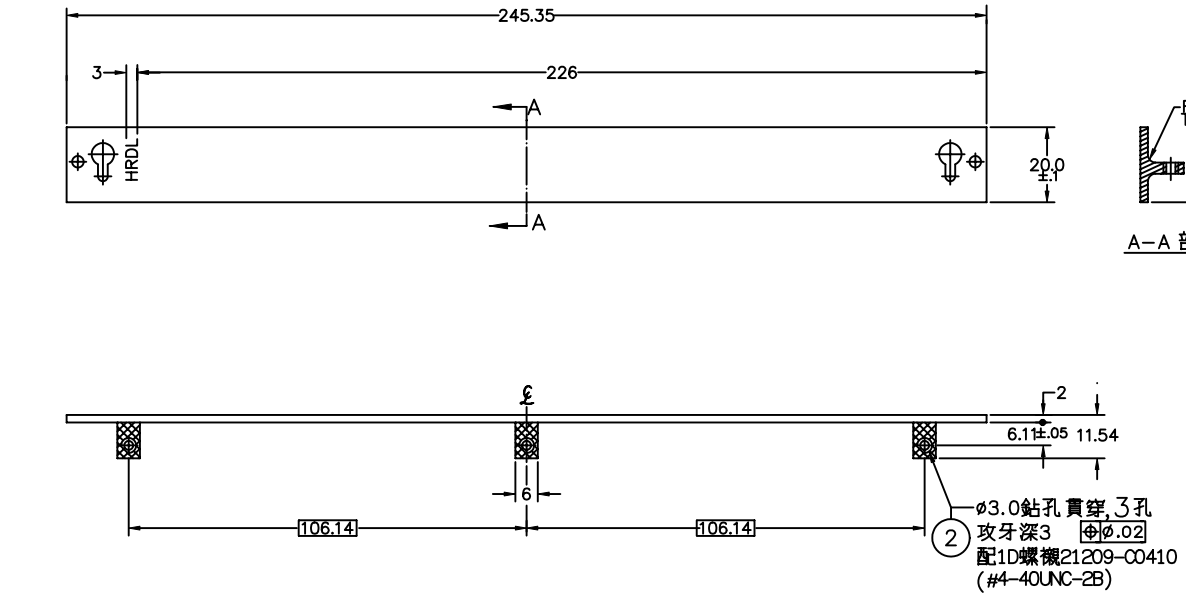

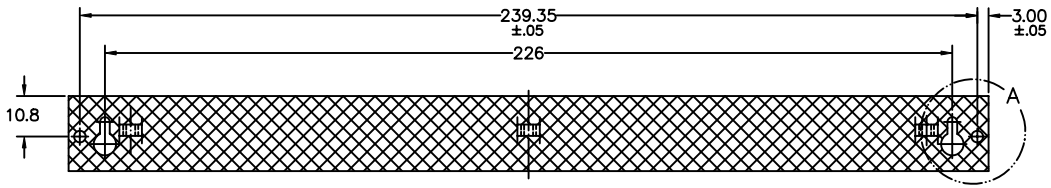

註: 1. 去除尖角與毛頭
2. 標示 ▩ 局部區域
表處為:無色鉻酸鹽處理
MIL–C–5541 CLASS 3
其他區域
表處為:MIL–A–8625 TYPE II CLASS 1
3. 刻字染黑色

項次	序號(廠商代號)	零組件名稱	圖號(標準號,廠商參考號)	規格(材料)	件數
2	螺襯		21209–C0410	#4–40UNC–2B	3
1	本體			鋁合金 6061–T6	1

國家料號	零組件代號	軍用規範
表面處理	熱處理及性能要求	
	抗拉強度Kg/mm²	
	屈伏強度Kg/mm²	
	硬度	

公差 2 級CSDSM 11.2
倒角
圓角
粗度 Ra 3.2
第三角法
國家料號

設計	潘本來	91.7.22	機能校正	彭永瑞	91.7.22
結構			工程校正		
材料			圖規校正		
表面			品保		
繪圖	蕭國興	91.7.22	審定		

圖名: HRDL面板

檔號	AMS–CR–24
圖號	AMS–CR–24 A2

單位	比例	淨重(公斤)	總件數
mm	1:1		

裝配圖號	序號	項次	件數
			4

序號

修改次數	更改說明	更改者	年月日	修改次數	更改說明	更改者	年月日