保密區分

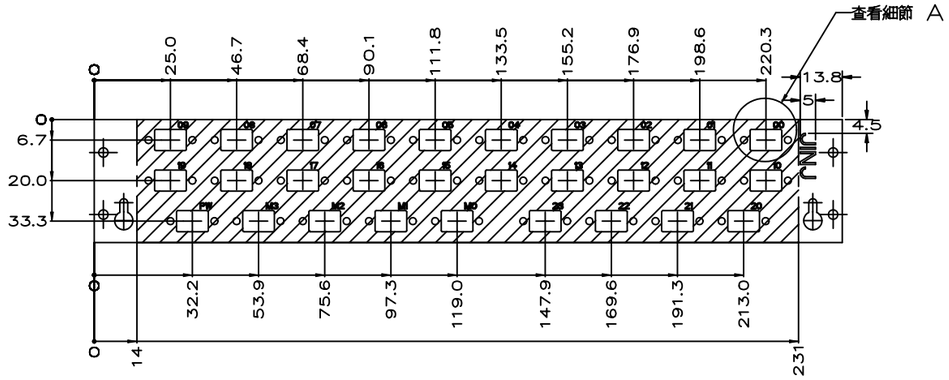

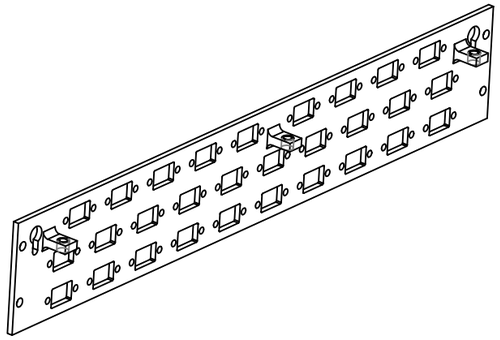

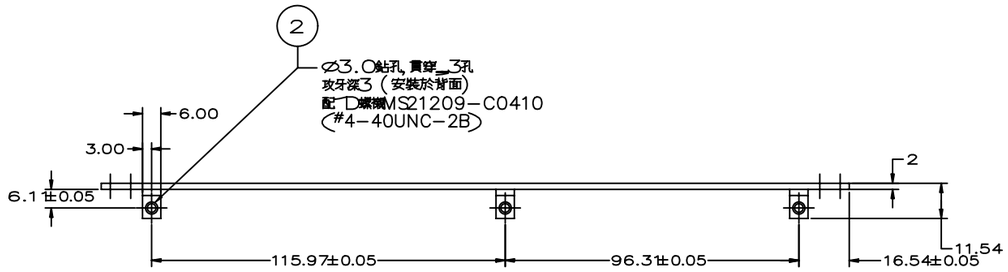

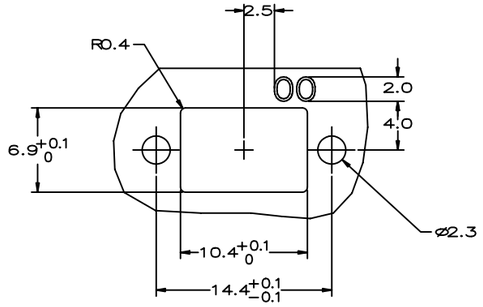

細節 A
刻度 4：1

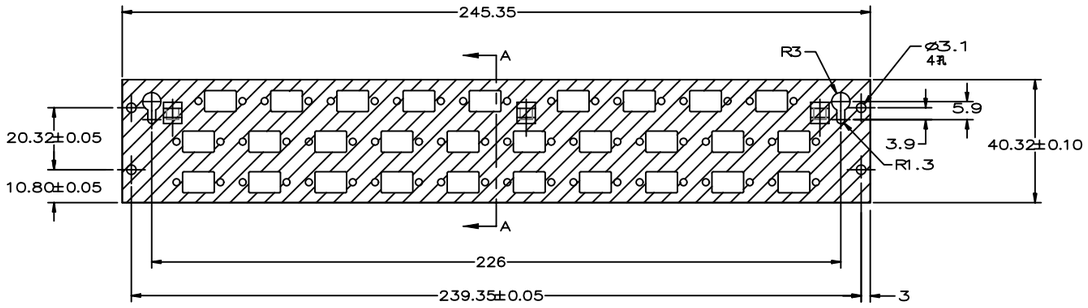

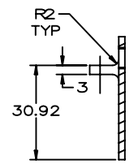

截面 A−A

註 1. 去除尖角與毛刺
2. 螺釘於工件表面處理後裝置
3 標示 局部區域
表處為 無色鈍化處理 MIL−C−5541 CLASS 3
4. 其他區域
表處為 陽極處理 MIL−A−8625 TYPE II CLASS 1

項次	廠商代號	零組件名稱	圖號(標準號,廠商參考號)	規格(材料)	件數
2		螺釘	21209-C0410	#4-40UNC	3
1		JINJ面板	~~04-AMS-111-03-23~~	鋁合金7075T7351	1

國家料號		零組件代號		軍用規範			
表面處理		熱處理及性能要求		公差2級CSDSM11.2			
		抗拉強度 Kg/mm²		倒角			
		屈伏強度 Kg/mm²		圓角			
		硬度		粗度 Ra 3.2			
				第三角法			
				國家料號			

設計	潘本來	92.4.3	機能校正	黃志航	92.4.3	單位	mm
結構			工程校正			比例	1：1
材料			圖規校正			淨重(公斤)	
表面			品保			總件數	
繪圖	林洪勳	92.4.3	審定				

圖名	JINJ面板組	檔號	04-AMS-111_03_23
		圖號	04-AMS-111_03_23 A1

裝配圖號 | 序號 | 項次 | 件數 | 1

序號

修改次數	更改說明	更改者	年月日	修改次數	更改說明	更改者	年月日