保密區分

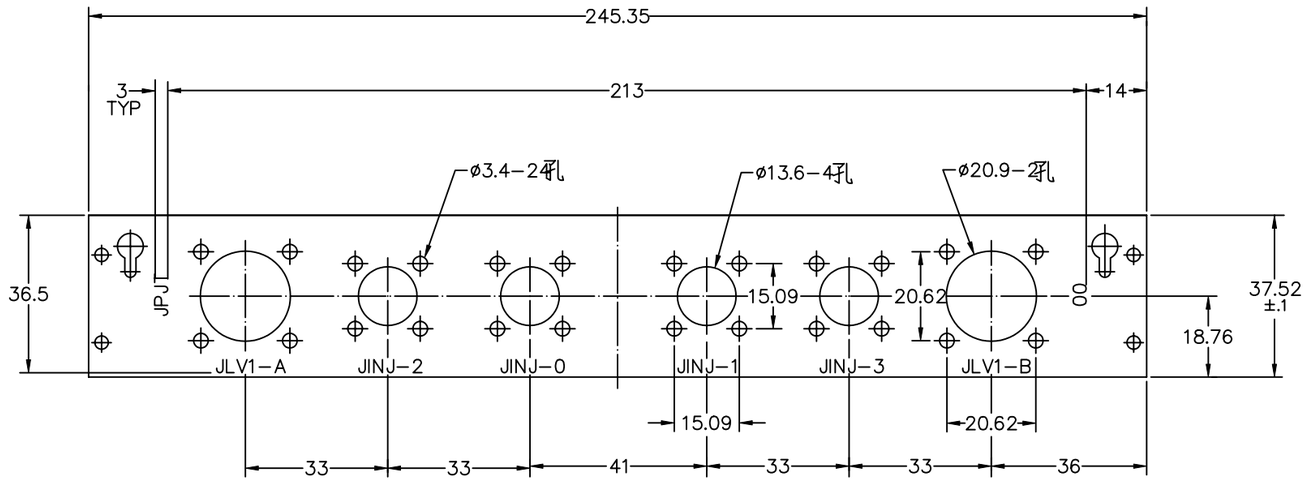

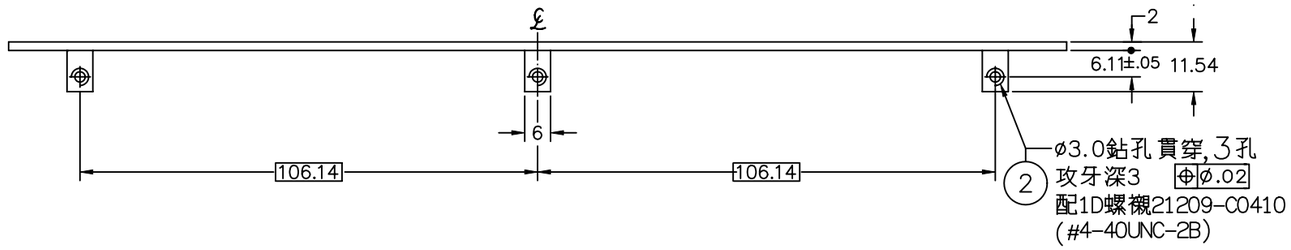

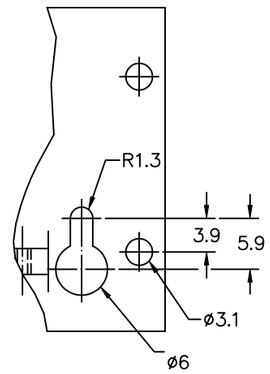

A 詳圖 (2:1)

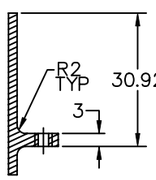

A−A 剖視

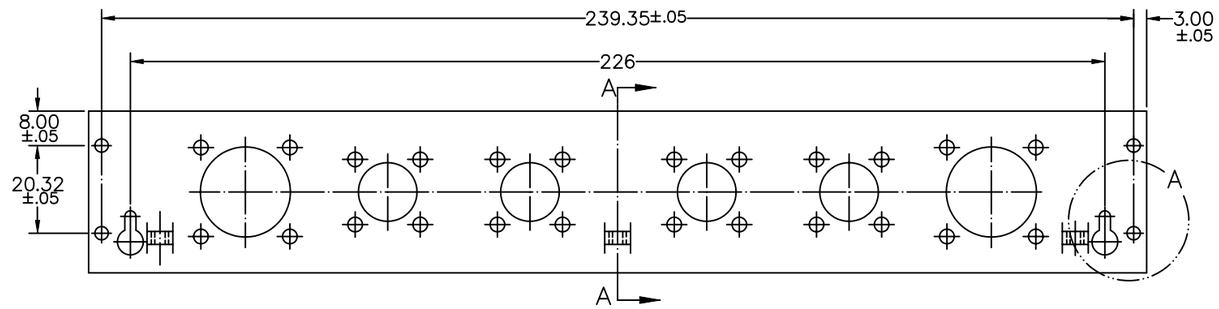

註: 1. 去除尖角與毛頭

2	螺襯	21209−C0410	#4−40UNC−2B	3	
1	本體		鋁合金 6061−T6	1	
項次	序號(廠商代號)	零組件名稱	圖號(標準號,廠商參考號)	規格(材料)	件數

國家料號	零組件代號	軍用規範	公差2級CSDSM 11.2	設計	潘本來	92.03.31	機能校正	彭永玉	92.04.01
表面處理	熱處理及性能要求		倒角	結構			工程校正		
	抗拉強度Kg/mm²		圓角	材料			圖規校正		
	屈伏強度Kg/mm²		粗度 Ra 3.2	表面			品保		
	硬度		第三角法	繪圖	蕭國興	92.04.01	審定		
			國家料號	圖名	JPJT面板(EM)		檔號	04−AMS−111.03.26	
							圖號	04−AMS−111.03.26	A2

單位	比例	淨重(公斤)	總件數
mm	1:1		

裝配圖號	序號	項次	件數
			1

序號

修改次數	更改說明	更改者	年月日	修改次數	更改說明	更改者	年月日