保密區分

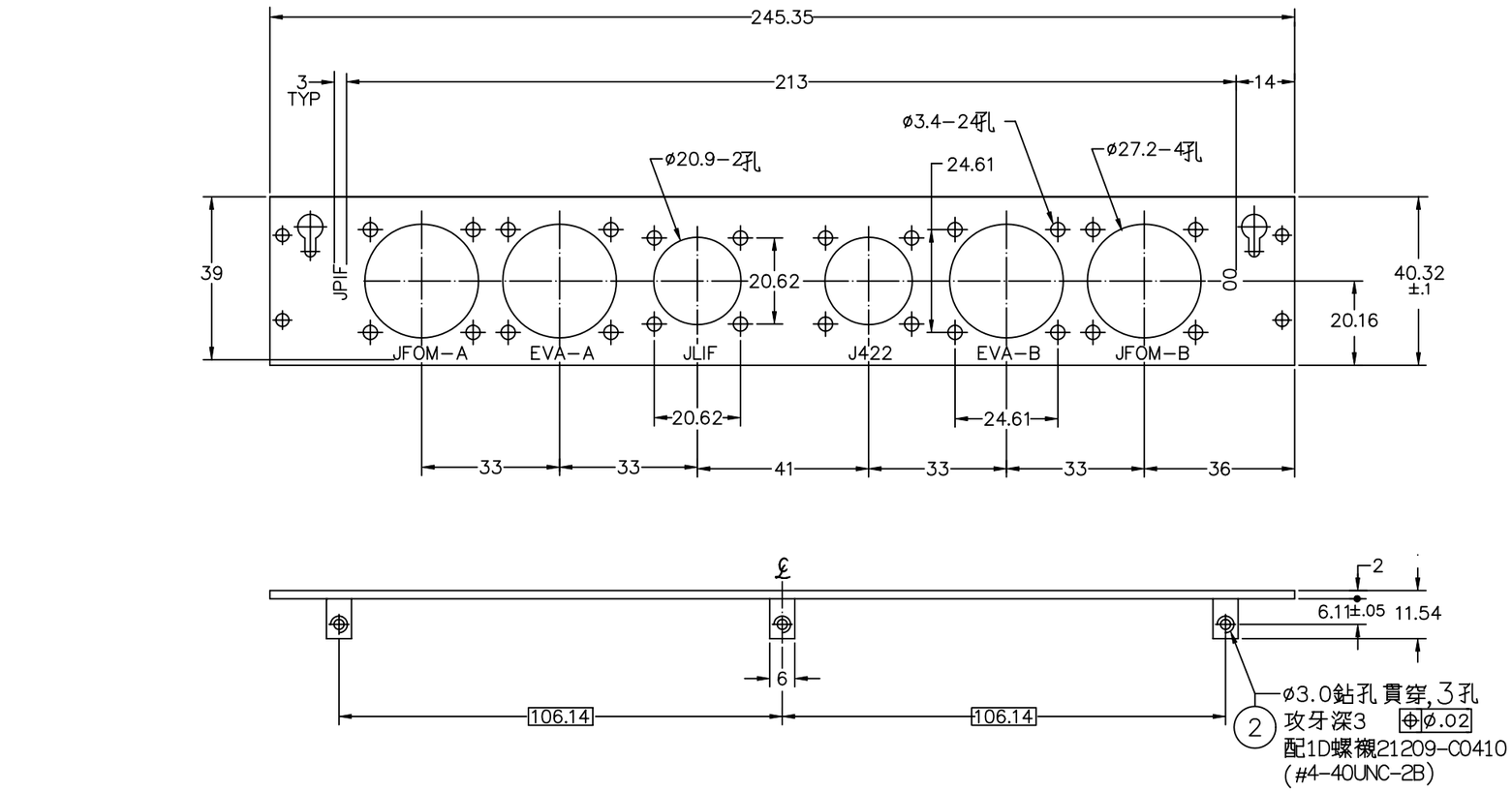

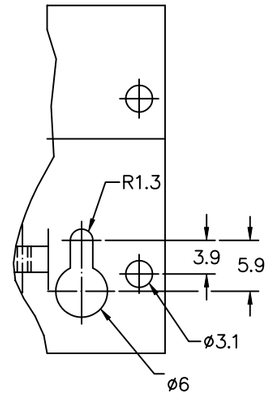

A 詳圖 (2:1)

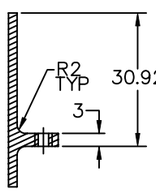

A−A 剖視

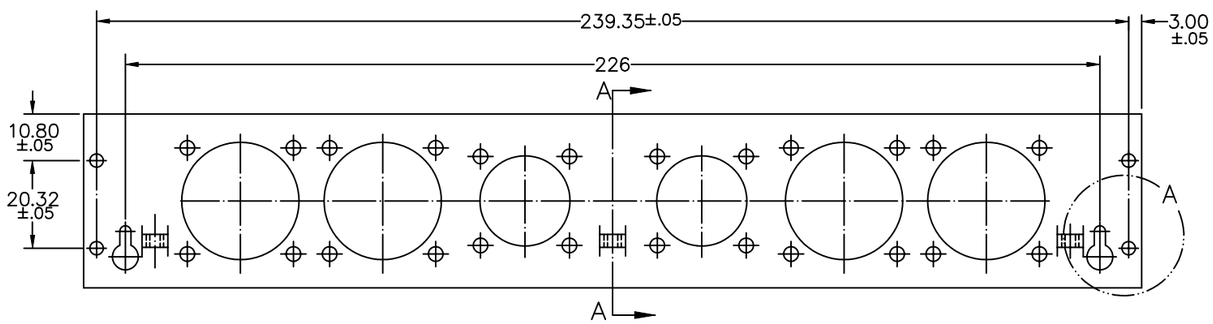

註: 1.去除尖角與毛頭
2.本圖依據寄來之04−AMS−111.03.97繪製

國家料號	零組件代號	軍用規範	項次	序號(廠商代號)	零組件名稱	圖號(標準號,廠商參考號)	規格(材料)	件數
			2	螺襯		21209−C0410	#4−40UNC−2B	3
			1	本體			鋁合金 6061−T6	1

表面處理	熱處理及性能要求	公差 2 級CSDSM 11.2	設計	潘本來	92.03.31	機能校正	彭永玉	92.04.01	單位	比例	淨重(公斤)	總件數
	抗拉強度Kg/mm²	倒角	結構			工程校正			mm	1:1		
	屈伏強度Kg/mm²	圓角	材料			圖規校正			裝配圖號	序號	項次	件數
	硬度	粗度 Ra 3.2	表面			品保						1
		第三角法	繪圖	蕭國興	92.04.01	審定						

國家料號	圖名	JPIF面板(EM)	檔號	04−AMS−111.03.27	序號
			圖號	04−AMS−111.03.27 A2	

修改次數	更改說明	更改者	年月日	修改次數	更改說明	更改者	年月日