保密區分

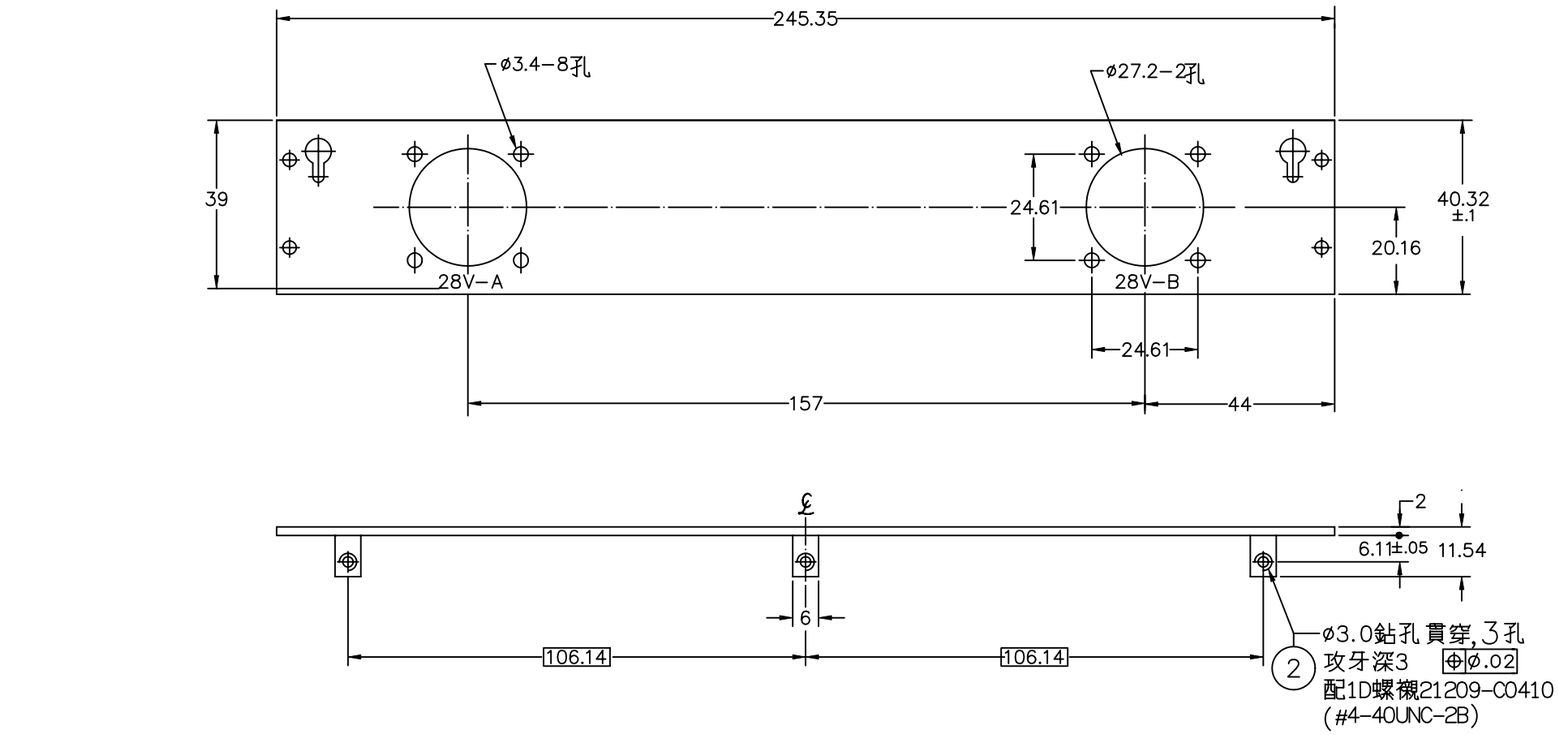

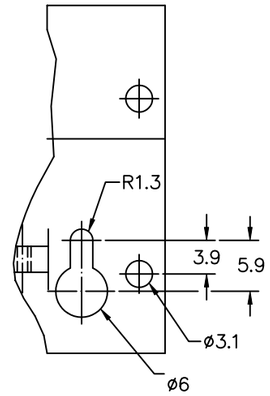

A 詳圖 (2:1)

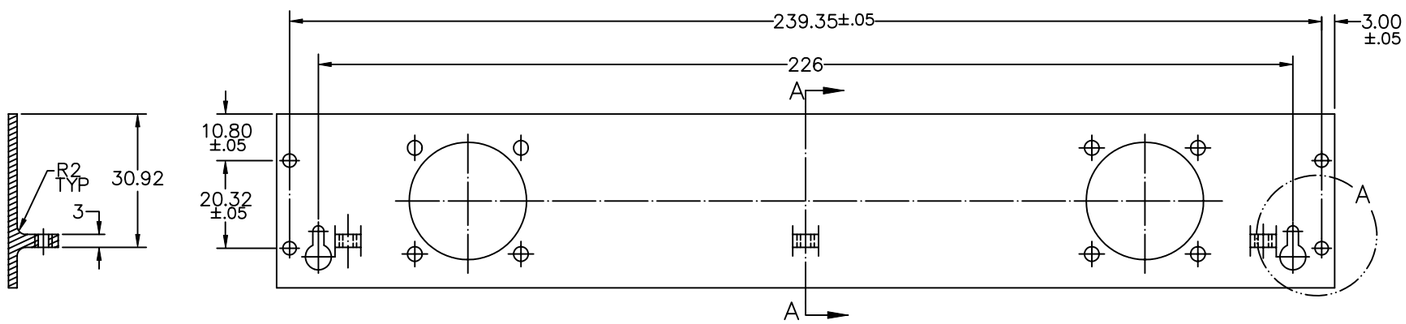

A−A 剖視

註: 1.去除尖角與毛頭
2.本圖依據寄來之04−AMS−111.03.97繪製

項次	序號(廠商代號)	零組件名稱	圖號(標準號,廠商參考號)	規格(材料)	件數
2	螺襯		21209−C0410	#4−40UNC−2B	3
1	本體			鋁合金 6061−T6	1

國家料號	軍用規範	表面處理	熱處理及性能要求	公差 2 級CSDSM 11.2	倒角	圓角	粗度 Ra 3.2	第三角法
			抗拉強度Kg/mm²					
			屈伏強度Kg/mm²					
			硬度					

設計	潘本來	92.04.03	機能校正	彭永玉	92.04.03
結構			工程校正		
材料			圖規校正		
表面			品保		
繪圖	蕭國興	92.04.03	審定		

單位	比例	淨重(公斤)	總件數
mm	1:1		

裝配圖號	序號	項次	件數
			1

國家料號	圖名	2W SPARE面板(EM)	檔號	04−AMS−111.03.44	序號
			圖號	04−AMS−111.03.44 A2	

修改次數	更改說明	更改者	年月日	修改次數	更改說明	更改者	年月日