保密區分

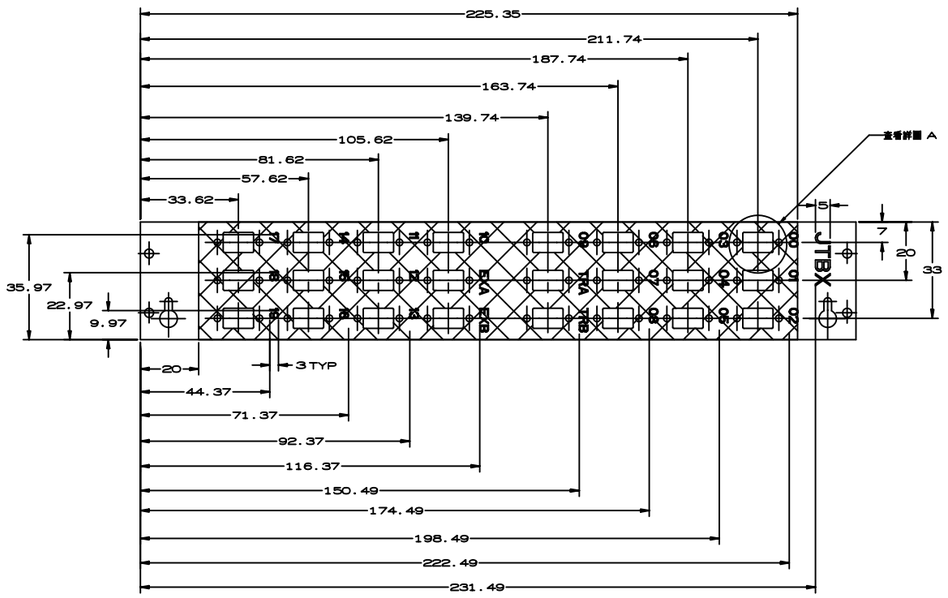

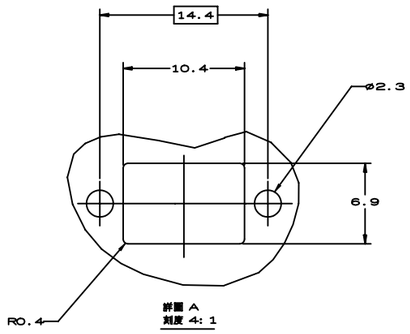

詳圖 A
刻度 4: 1

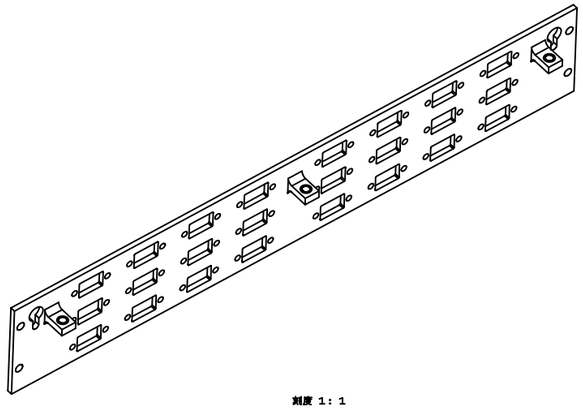

刻度 1: 1

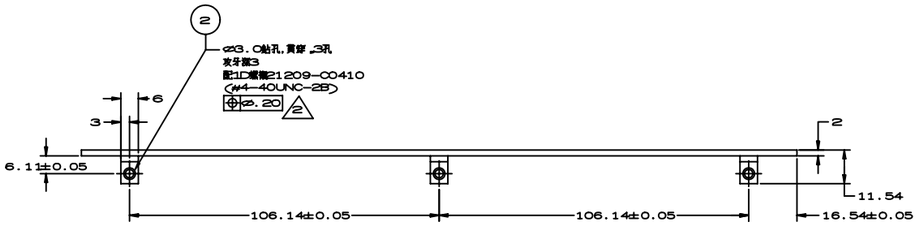

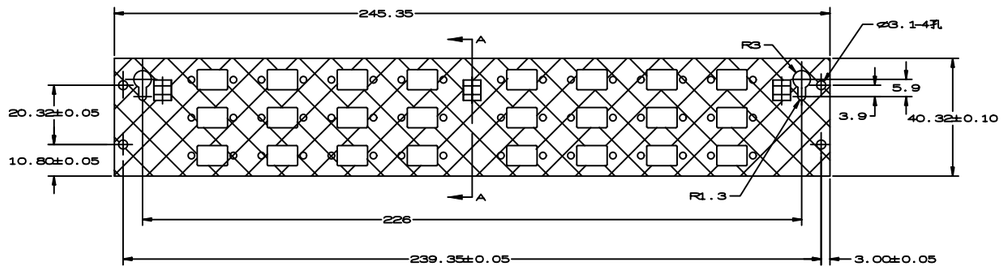

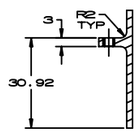

截面 A-A

註: 1. 去除尖角與毛刺.
2. 螺帽於工件表面處理後裝置.
3 標示 ▩ 局部區域
表處為: 無色鉻酸鹽 MIL-C-5541 CLASS 3
4. 其他區域
表處為: 陽極處理 MIL-A-8625 TYPE II CLASS 1

項次	數量	零組件代號(廠商代號)	零組件名稱	圖號(標準號,廠商參考號)	規格(材料)	件數
2		螺帽		#4-40UNC		3
1		JTBX面板		鋁合金7075T7351		1

國家料號	零組件代號	軍用規範	項次	數量	零組件名稱		圖號(標準號,廠商參考號)	規格(材料)	件數
表面處理	熱處理及性能要求	公差2級CSDSM11.2	設計	潘本來	92.1.22	機能校正	黃志航	92.1.23	單位 mm 比例 1:1 淨重公斤 總件數
	抗拉強度 Kg/mm²	倒角	結構			工程校正			
	屈伏強度 Kg/mm²	圓角	材料			圖規校正			裝配圖號 序號 項次 件數
	硬度	粗度 Ra3.2√	表面			品保			1
		第三角法	繪圖	林洪勳	92.1.22	審定			
		國家料號	圖名	JTBX面板組		檔號	04-AMS-111_03_22	序號	
						圖號	04-AMS-111_03_22 A1		

修改次數	更改說明	更改者	年月日	修改次數	更改說明	更改者	年月日

ENGINEER: A.ROZHKOV PHONE: 767-64-63	TITLE: JLV1 & JTBX FRONT PANEL	MIT and NCU
ENGINEER: C.H.LIN PHONE: 767-93-77	PART NO.: 04-AMS-111.03.99.01 / REV.: 02	DATE: 14-Jan-2003

Front View

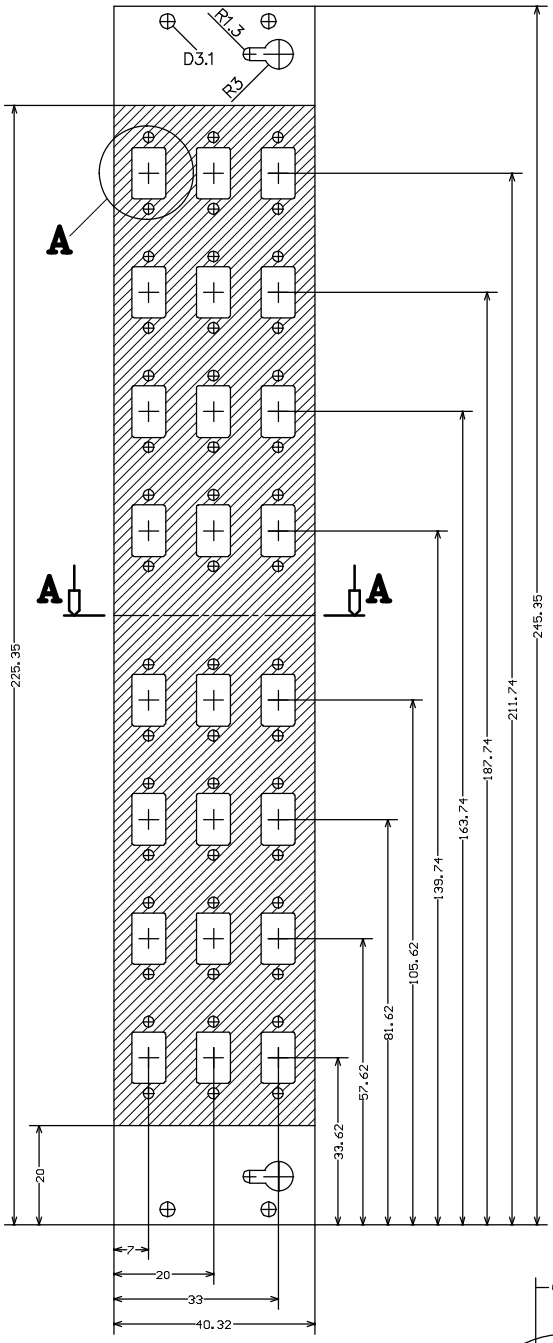

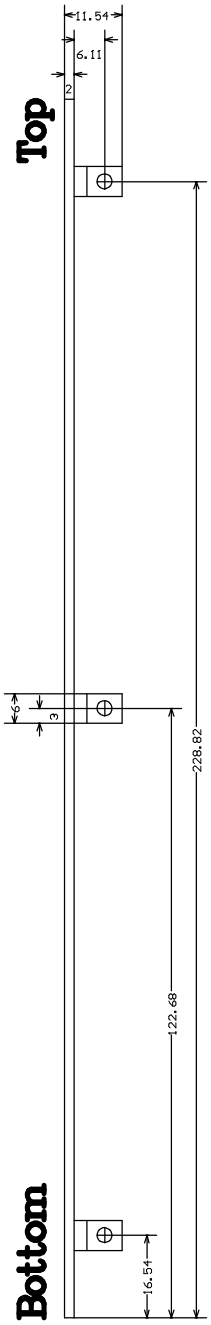

Back View

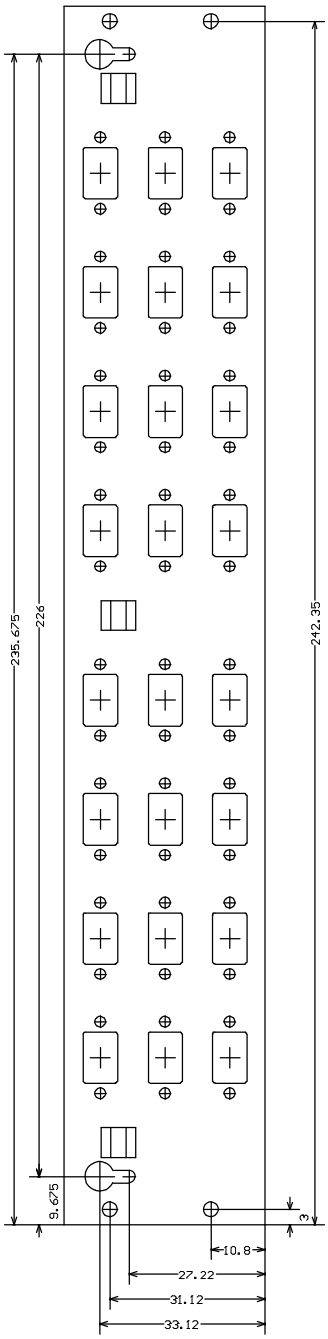

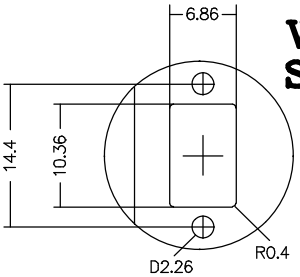

VIEW A
Scale 2 : 1

A – A

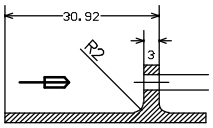

N~3 HOLES FOR
HELICOIL 4-40UNC
L=1D SELF-LOCKING

NOTES:

HELI-COIL INSERTION DIRECTION

LOCAL SURFACE TREATMENT (icluding ALL BACK SIDE SURFACE):
ALODINE 1200 SPEC. MIL-C-5541 CLASS 3

Front View

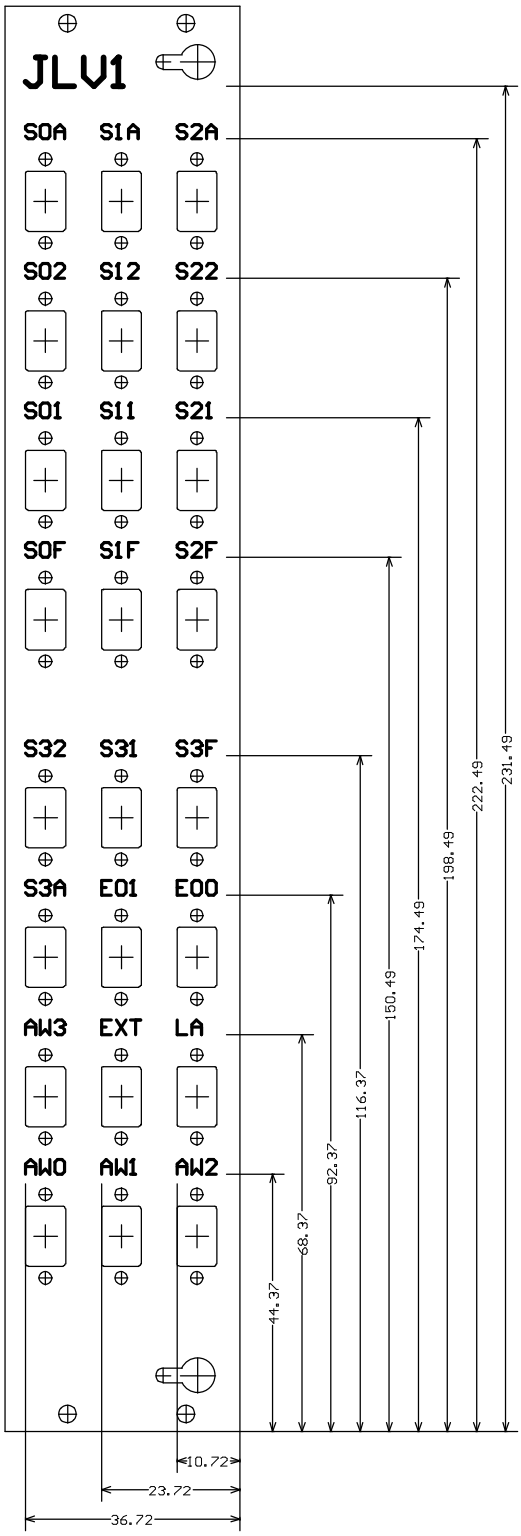

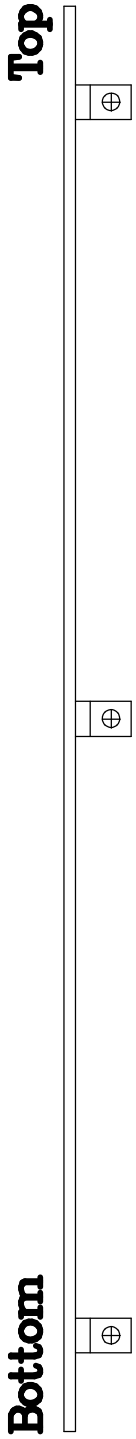

Back View

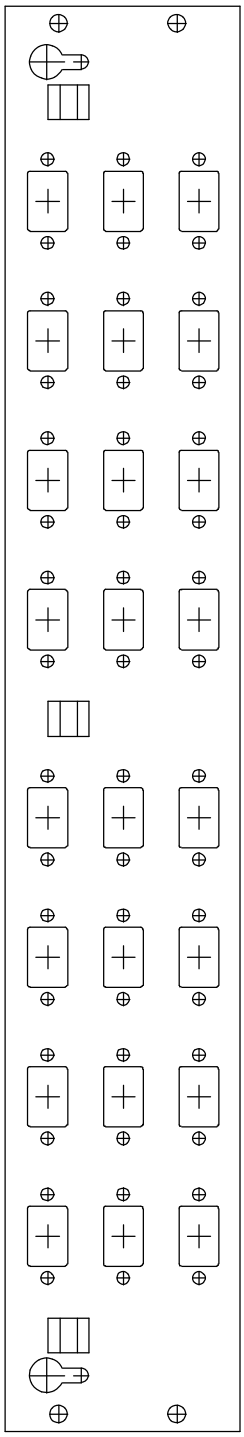

ENGINEER: A.ROZHKOV PHONE: 767-64-63	TITLE: JLV1 FRONT PANEL (LABELs)		MIT and NCU
ENGINEER: C.H.LIN PHONE: 767-93-77	PART NO.: 04-AMS-111.03.99.01	REV: 02	DATE: 14-Jan-2003

Front View

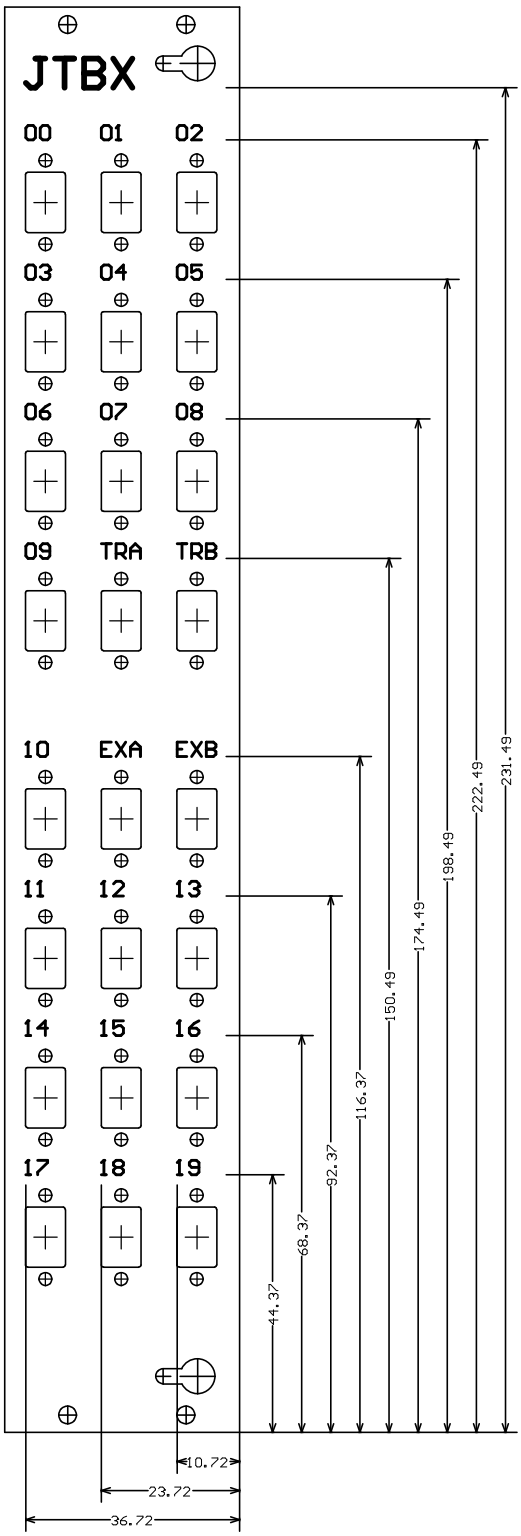

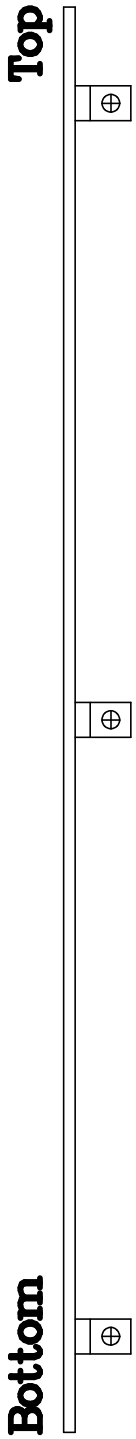
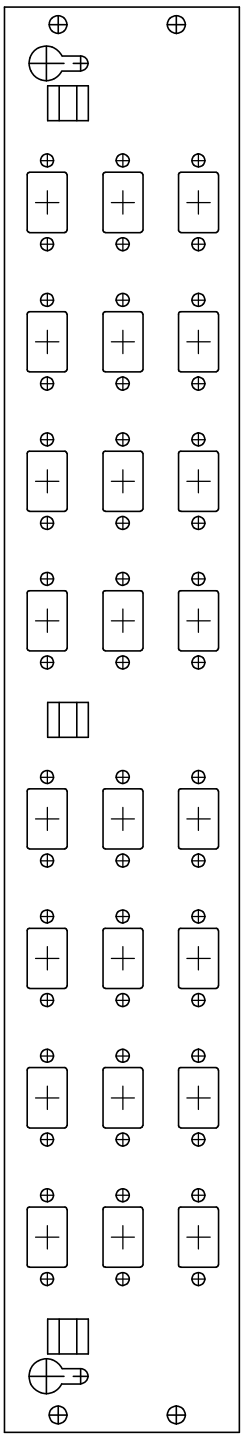
Back View