| ITEM | QTY | STANDARD | NAME | MATERIAL | DESCRIPTION | MASS |
|---|---|---|---|---|---|---|
| 2 | 64 | ISO 2009 M3x8 | Countersunk Screw | 1.4401 | | |
| 3 | 1 | ams1626 | ACC-Support Tube | Tenax-J UMS2526, Araldit LY556, DY070 | Flewn in AMS 01 | |
| 1 | 16 | ams02-xxxx | ACC-Clamp | 3.4364 | | |
| 4 | 4 | Φ3x | O-Ring | Viton | | |
| 9 | 64 | No. 10 - Typ A | Washer | 1.4401 | | |
| 10 | 64 | Nr. 10-32 - 1 | Socket Head Bolt | 1.4401 | | |
| 6 | 16 | ams02-xxxx | Pressure Plate | 3.4364 | | |
| 7 | 64 | Φ2xΦ9.5x20 | Spring | CuBe2 F95 | DIN 17682 | |
| 8 | 16 | ams02-xxxx | ACC-Clamp Z+ | 3.4364 | | |
| 5 | 16 | ams02-xxxx | ACC-Module | | | |

Verwendungsbereich: AMS02

Zul. Abw.: DIN ISO 2768 mittel

Oberfläche: N10

Maßstab | Gewicht

Werkstoff, Halbzeug

| | Datum | Name |
|---|---|---|
| 03 | | |
| Bearb. | 26.03. | Wlochal |
| Gepr. | | |
| Name | | |

Benennung: Part List to ams02-1770a

RWTH Physics AC-I

Zeichnungsnummer: ams02-1770a

Blatt 1/1 A4 Bl.

| Rev. | Änderung | Revision | Name |
|---|---|---|---|

Ers. f.: | Ers. d.: | Plot Datum:

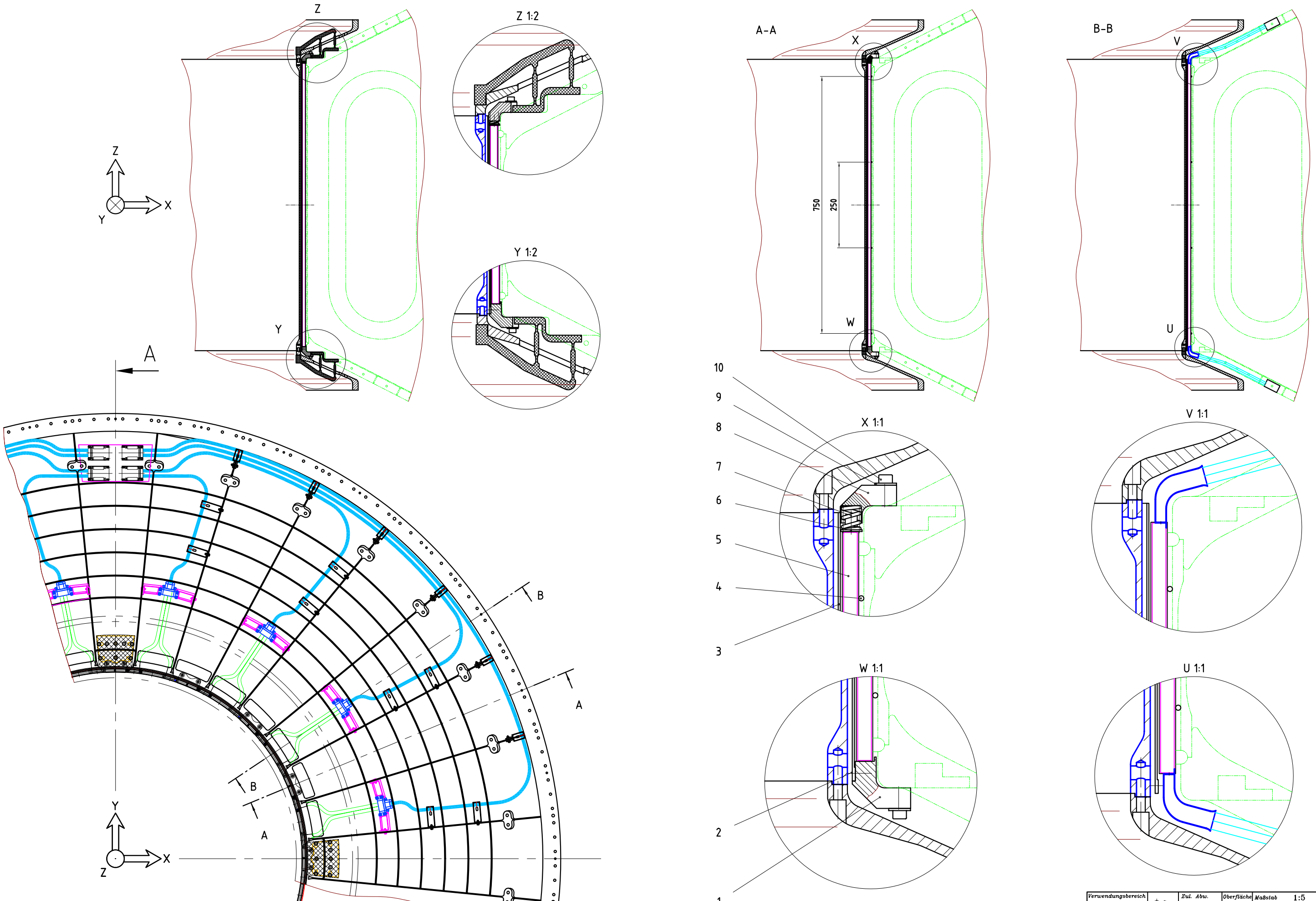


| | | | | | |
|---|---|---|---|---|---|
| Verwendungsbereich: AMS 02 | Zul. Abw. DIN ISO 2768 mittel | Oberfläche N10 | Maßstab 1:5 | Gewicht | |
| | | | Werkstoff, Halbzeug | | |
| | 03 | Datum | Name | Benennung: ACC–Support AMS02 | |
| | Bearb. | 26.03 | Wlochal | | |
| | Gepr. | | | | |
| | Name | | | | |
| RWTH Physics AC-I | | | | Zeichnungsnummer: ams02–1770b | Blatt 1/1 A1 BL |
| Rev. | Änderung | Revision | Name | Ers. f.: | Ers. d.: | Plot Datum: |

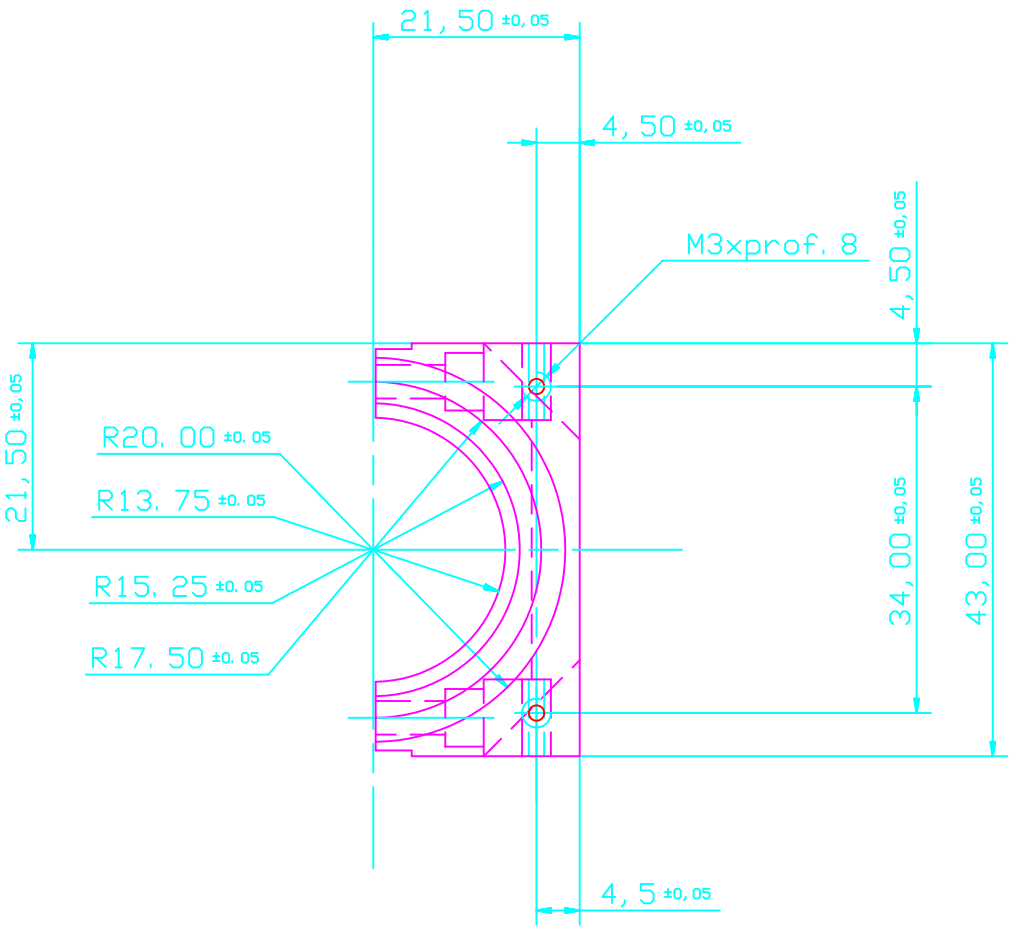


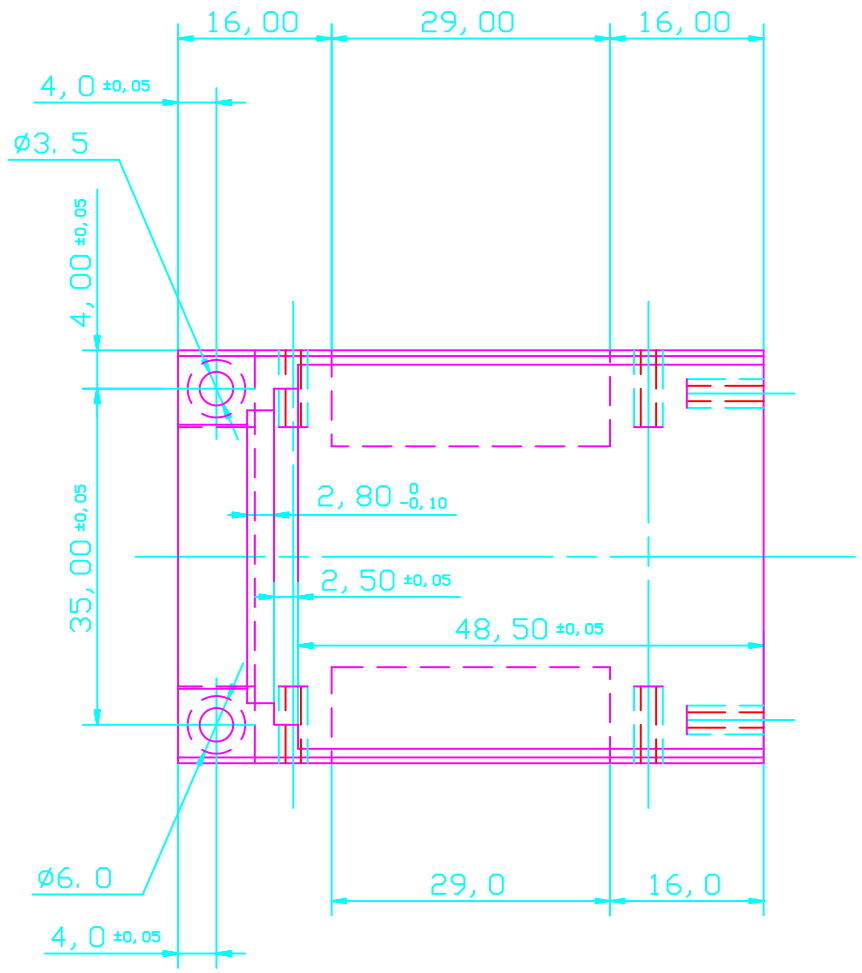


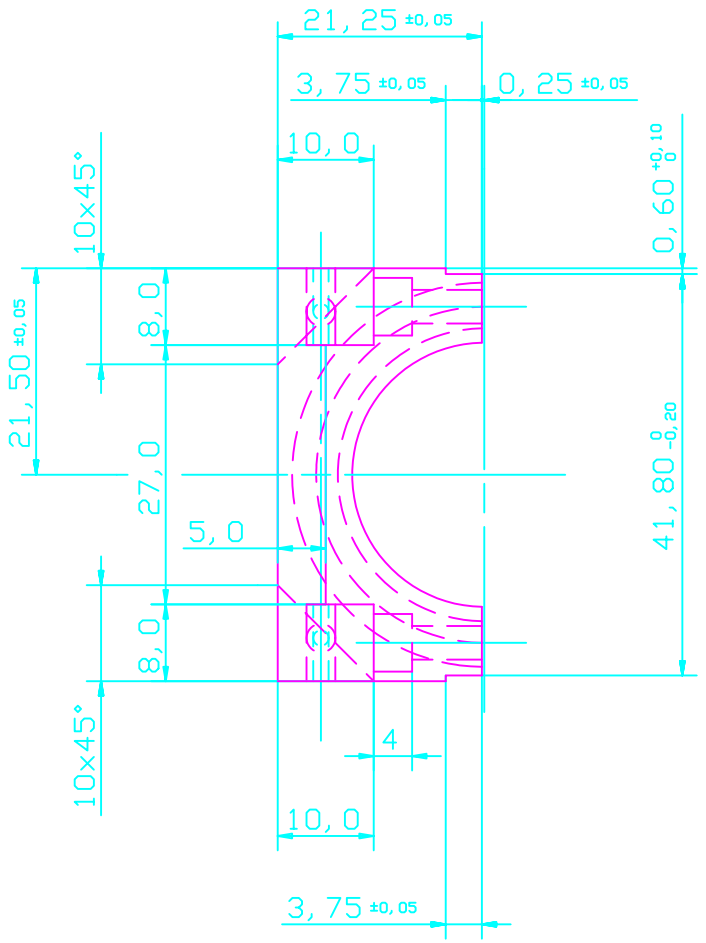


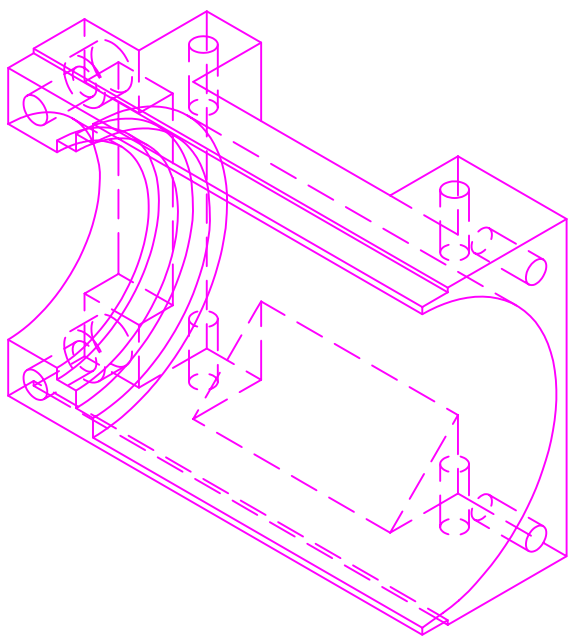

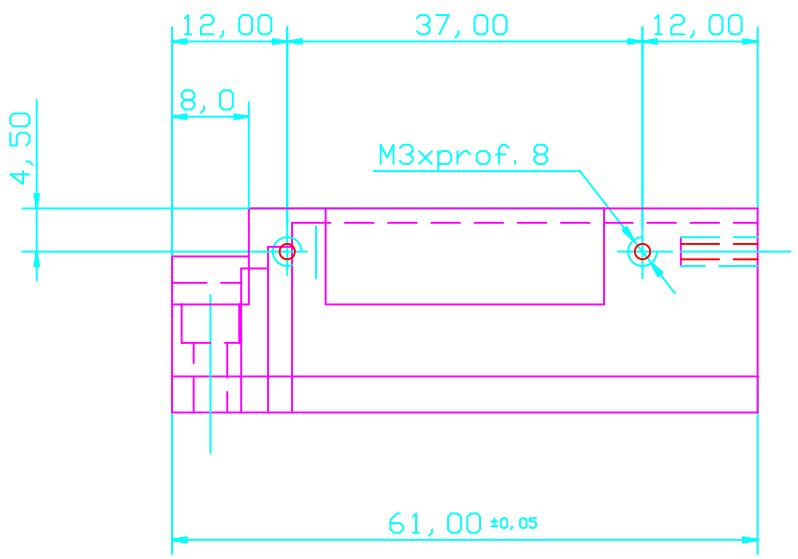


DEN. : GUSCIO DX PMT
QUANTITA' : 300
MATER. : POLICARBONATO + 30% G. F.
INSIEME: PROTOTIPO MONTAGGIO PMT

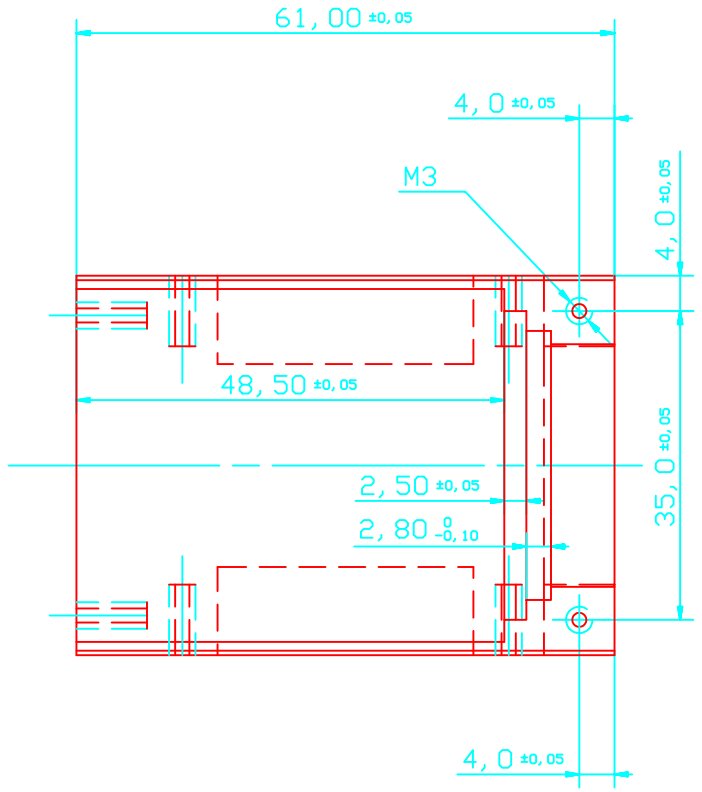


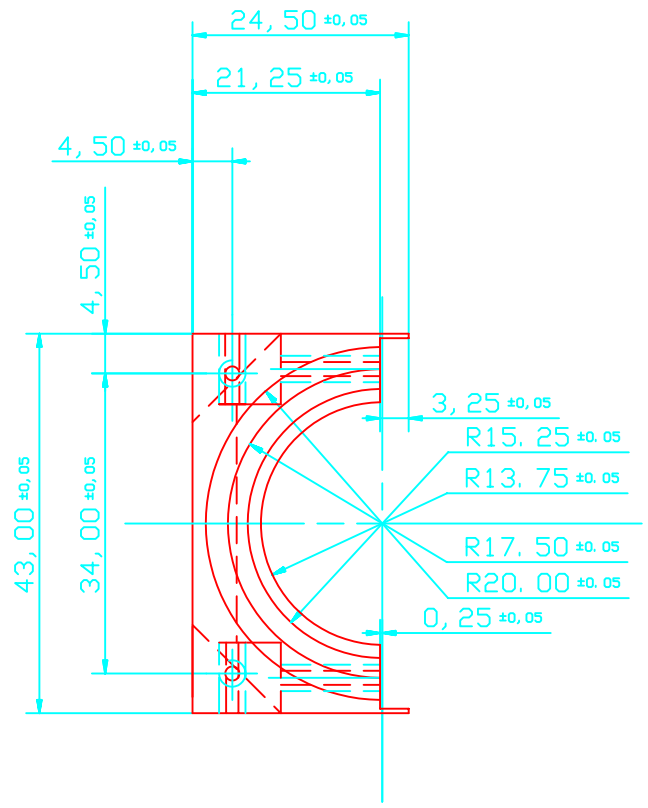


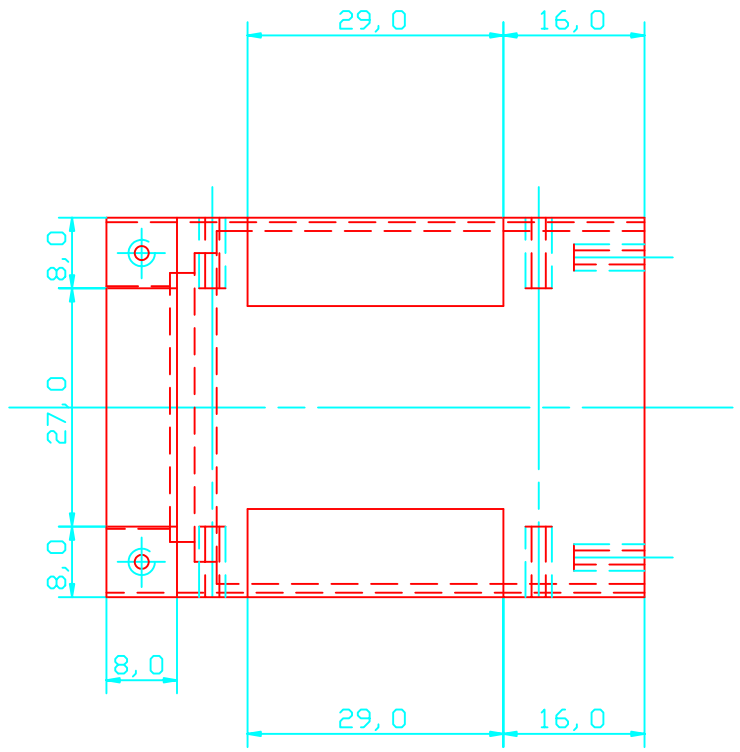


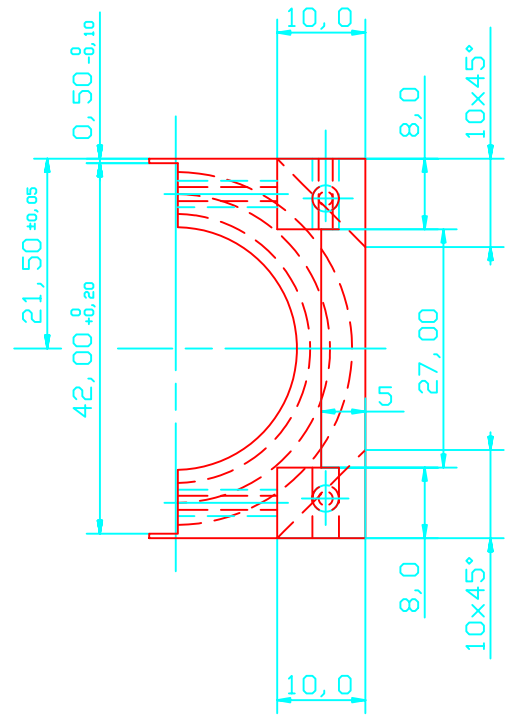


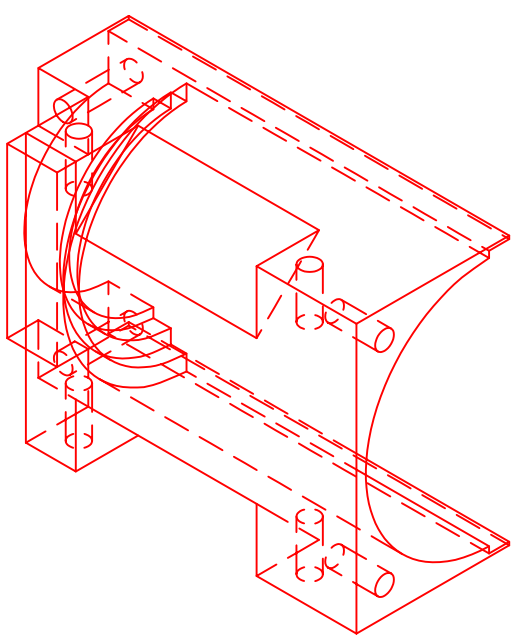

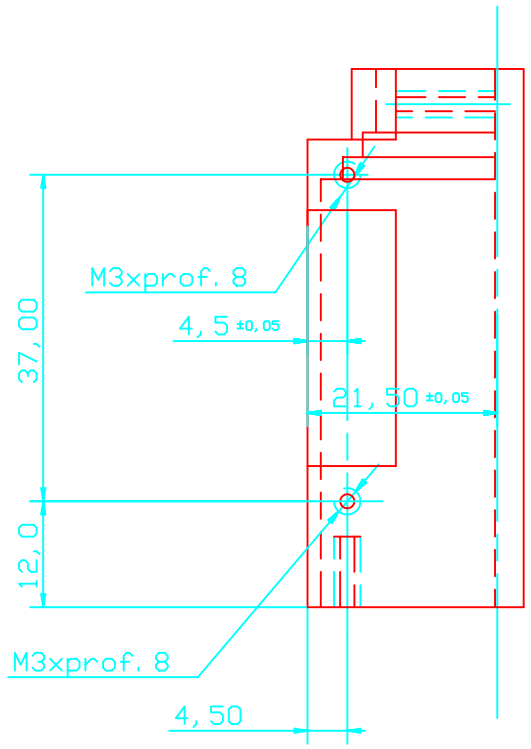


DEN.: GUSCIO SX PMT
QUANTITA': 300
MATER.: POLICARBONATO + 30% G.F.
INSIEME: PROTOTIPO MONTAGGIO PMT