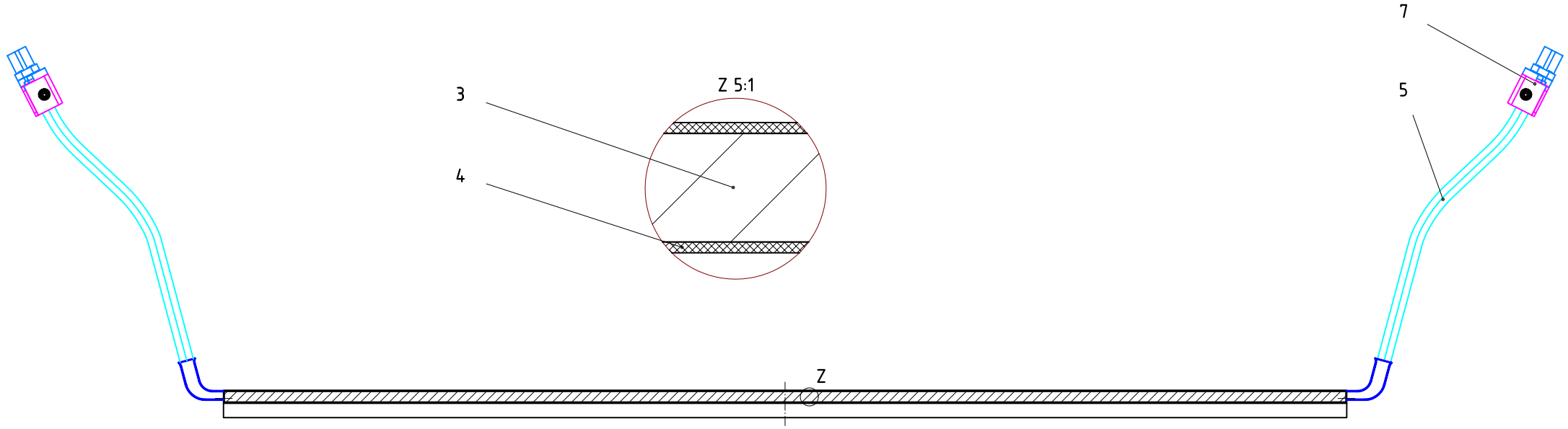

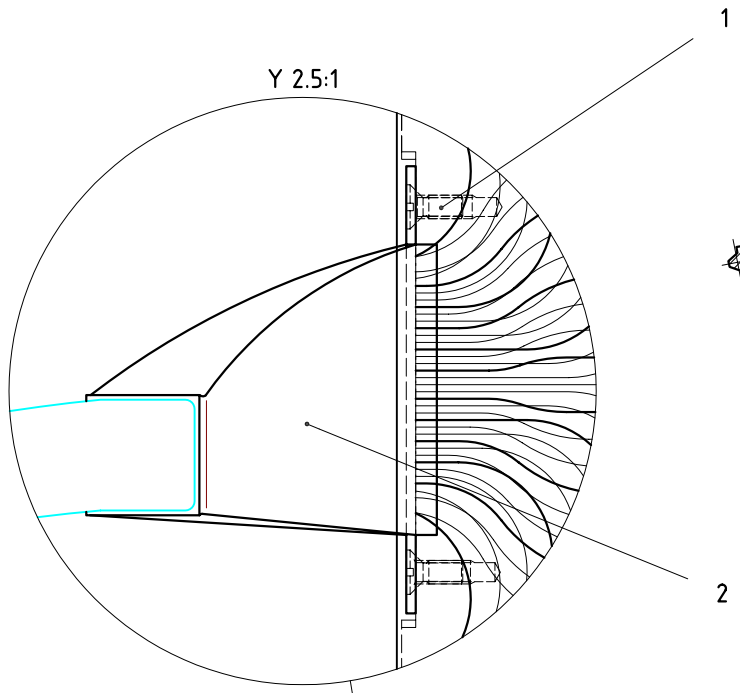

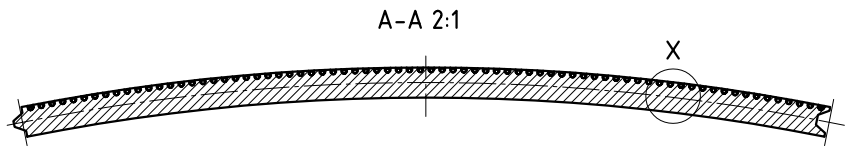

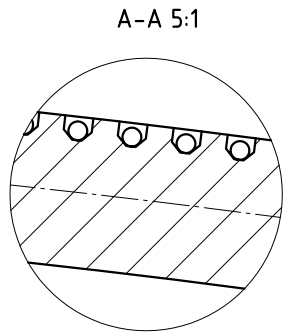

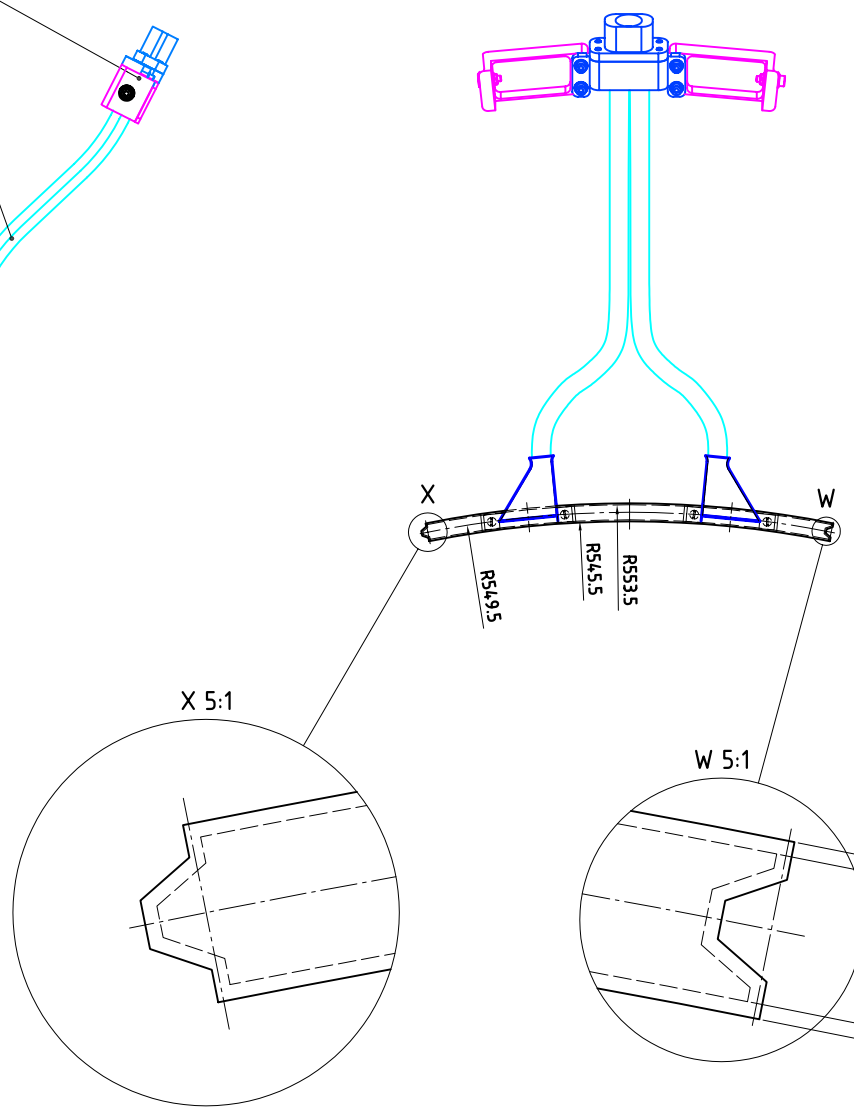

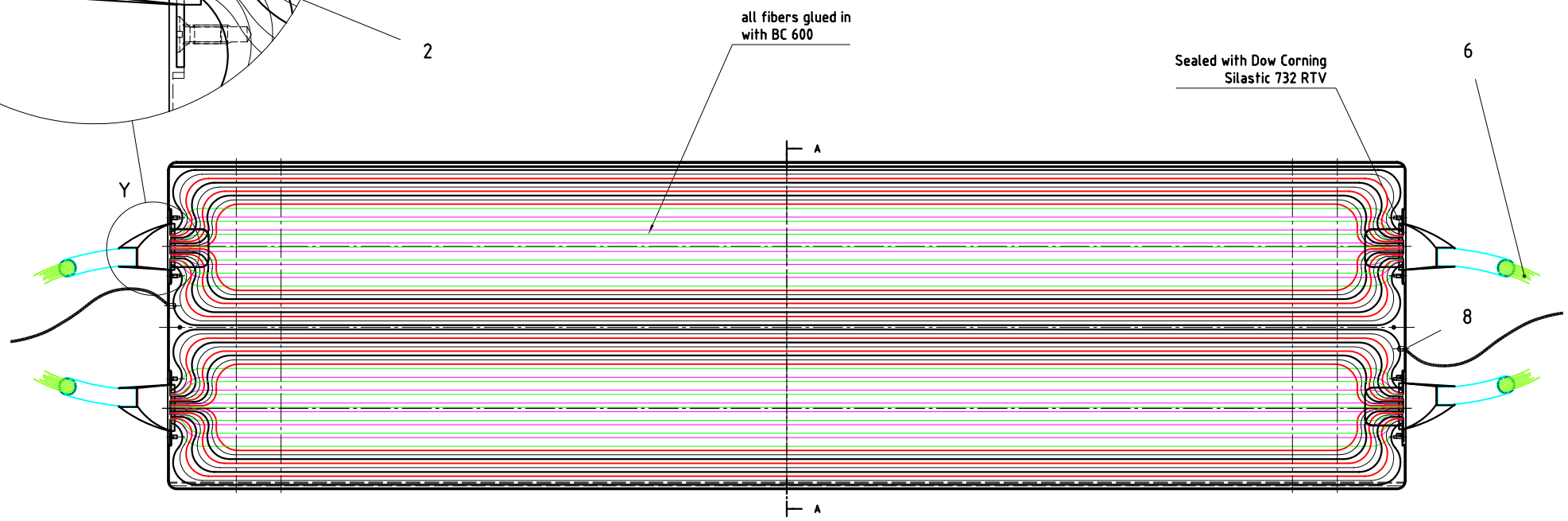

ITEM	QTY	NAME	DESCR	STANDARD	MATERIAL
8	2	LED	with connection cable		see El Doc.
7	2	Fiber Connector		ams02-xxxx	
6	37	Fiber Lightguide	by Kurraray		Coated Polystyrene
5	4	Protection Tube			Viton
4	1	Wrap		ams02-xxxx	Polyester Fabric, Al99
3	1	Scintillator		ams02-xxxx	BC-414
2	2	Direction Pipe R		ams02-xxxx	316LN
1	8	Countersunk Bolt		ISO 2009 M2.5x8	1.4401

Verwendungsbereich: AMS02		Zul. Abw. DIN ISO 2768 mittel	Oberfläche N10	Maßstab 1:2	Gewicht
				Werkstoff, Halbzeug	
		03	Datum	Name	Benennung: ACC-Module Anti Coincidence Counter
		Bearb.	26.03.	Wlochal	
		Gepr.			
		Name			
		RWTH Physics AC-I		Zeichnungsnummer: ams02-1771f	Blatt 1/1 A1 Bl.
Rev.	Änderung	Revision	Name	Ers. f.:	Ers. d.: / Plot Datum:

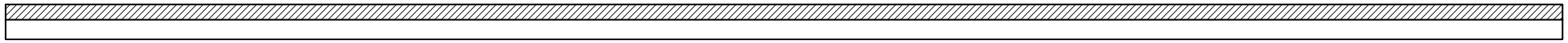

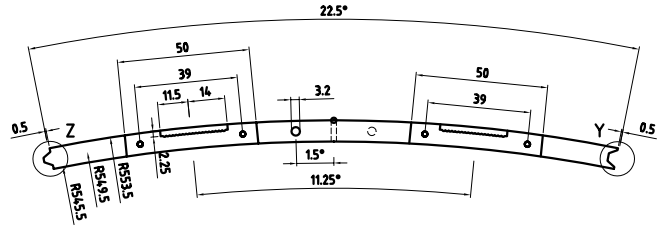

A-A 2:1

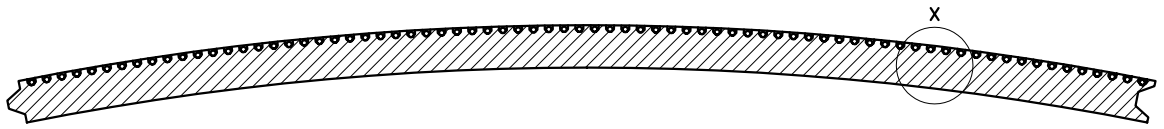

X 5:1

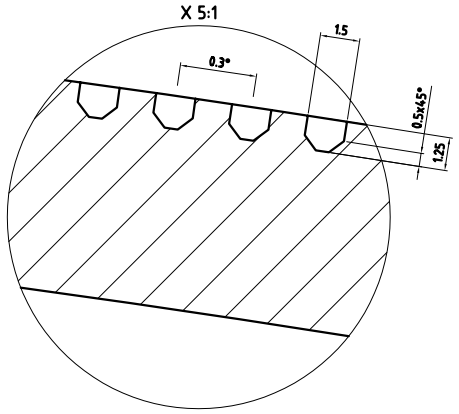

Z 10:1

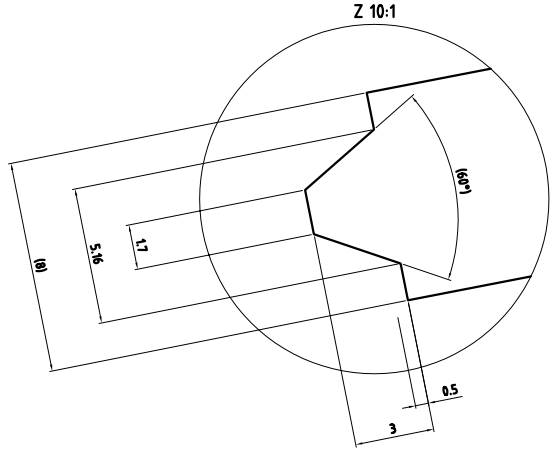

Y 10:1

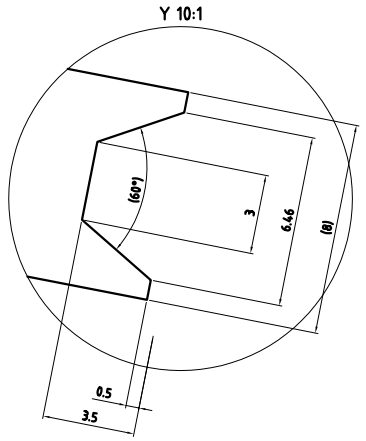

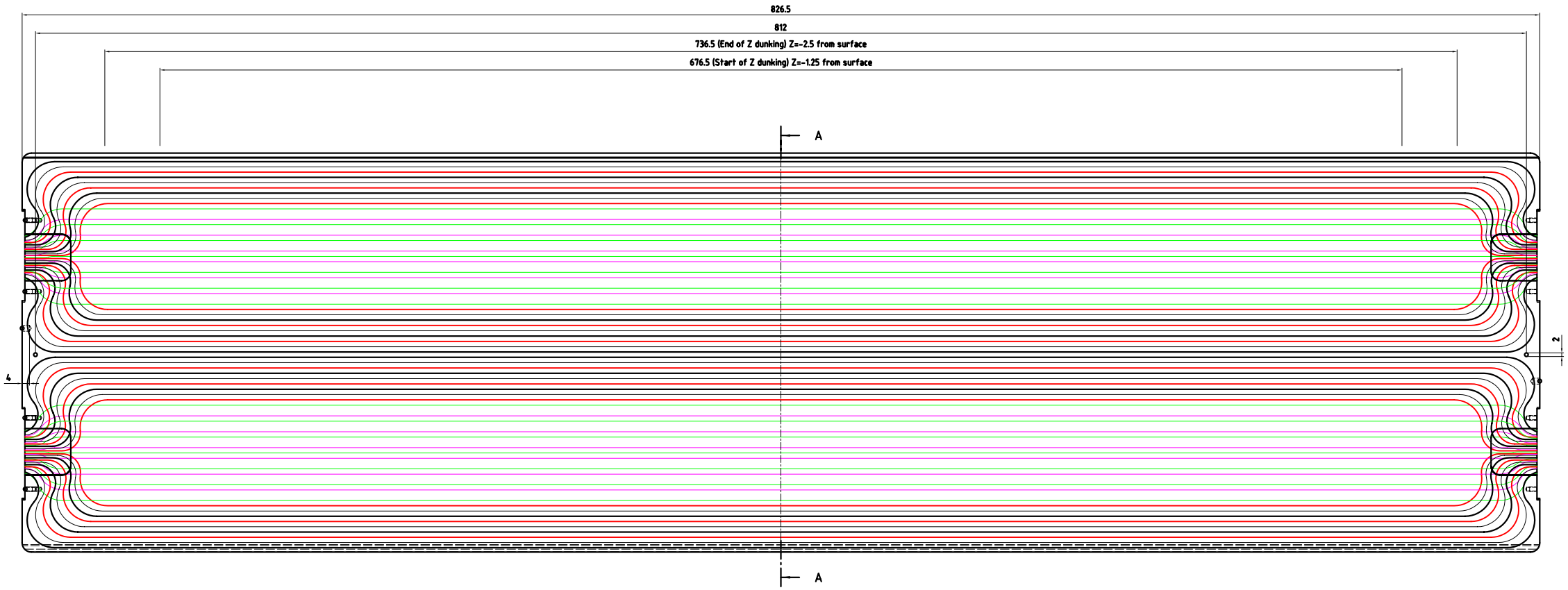

Verwendungsbereich: AMS02	Zul. Abw.: DIN ISO 2768 mittel	Oberfläche: N10	Maßstab: 1:1	Gewicht:	
			Werkstoff, Halbzeug: Bicron BC414		
	03	Datum	Name	Benennung: Scintillator Anti Coincidence Counter	
	Bearb.	04.03.	Wiechul		
	Gepr.				
	Norm				
	RWTH Physics AC-I		Zeichnungsnummer: ams02-1771c		Blatt 1/1 A1 BL
Rev.	Änderung	Revision	Name	Ers. f.:	Ers. d.:	Plot Datum

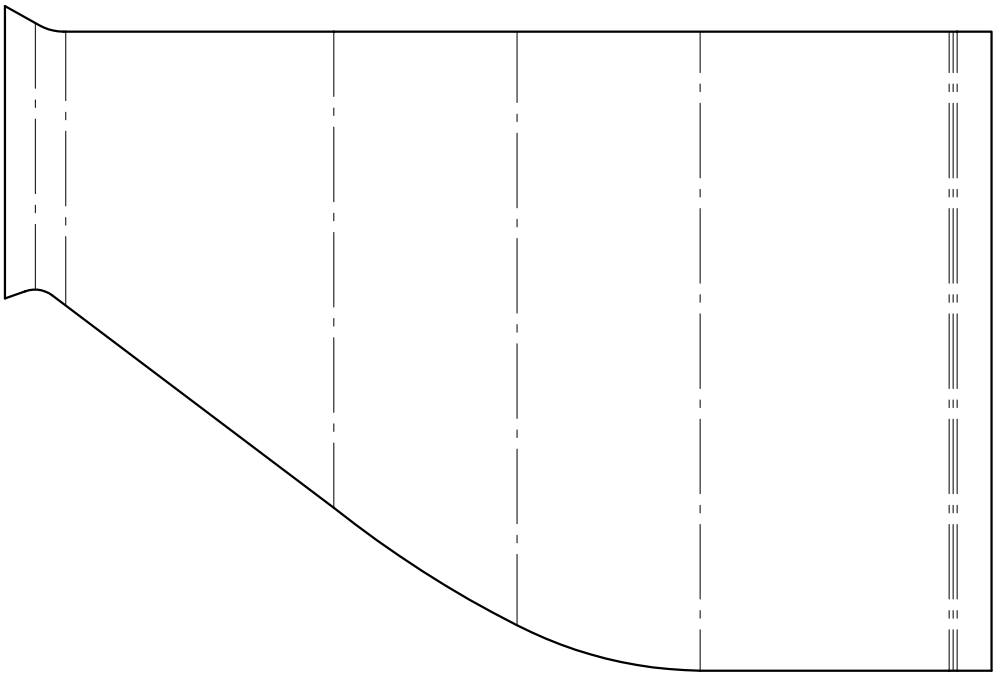

Verwendungsbereich: AMS02	Zul. Abw. DIN ISO 2768 mittel	Oberfläche N10	Maßstab 2.5:1 / Gewicht
			Werkstoff, Halbzeug: 316LN
	03 / Datum / Name		Benennung: Upper Cover Plate L&R Light Pipe
	Bearb. / 04.03. / Wlochal		
	Gepr.		
	Name		
	RWTH Physics AC-I		Zeichnungsnummer: ams03-1010 / Blatt 1/1 / A4 Bl.
Rev. / Änderung / Revision / Name			Ers. f.: / Ers. d.: / Plot Datum:

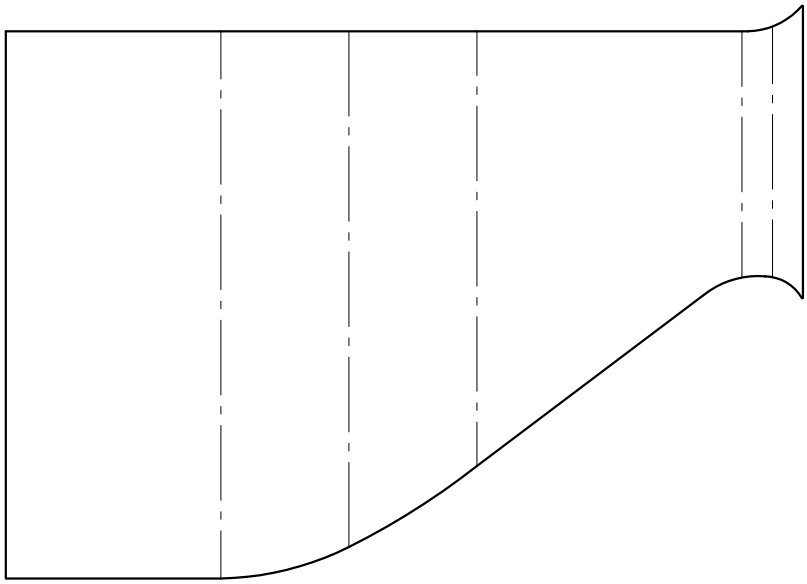

Verwendungsbereich: AMS02	Zul. Abw. DIN ISO 2768 mittel	Oberfläche N10	Maßstab 2.5:1 / Gewicht
			Werkstoff, Halbzeug: 316LN
	03 / Datum / Name		Benennung: Lower Cover Plate L&R Light Pipe
	Bearb. / 04.03. / Wlochal		
	Gepr.		
	Name		
	RWTH Physics AC-I		Zeichnungsnummer: ams03-1011 / Blatt 1/1 / A4 Bl.
Rev. / Änderung / Revision / Name			Ers. f.: / Ers. d.: / Plot Datum:

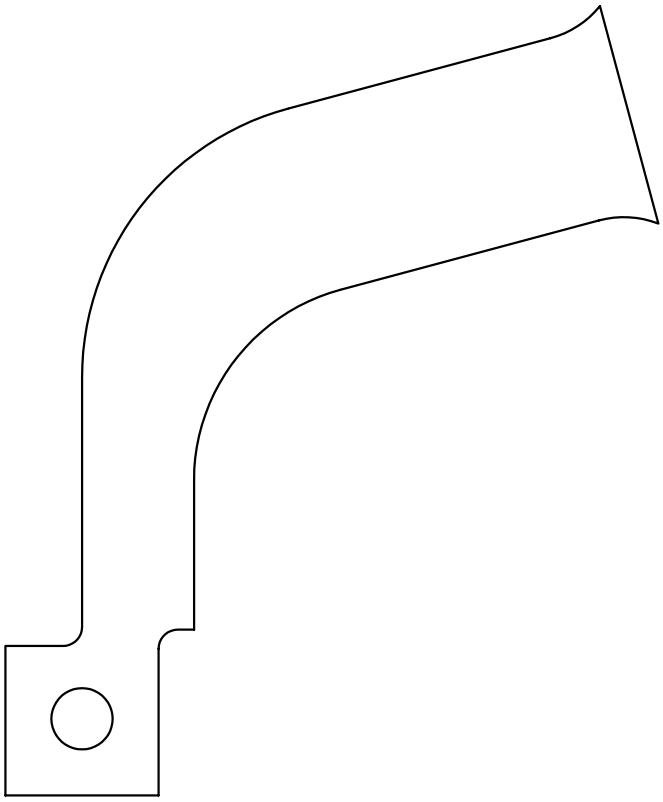

Verwendungsbereich: AMS02	Zul. Abw. DIN ISO 2768 mittel	Oberfläche N10	Maßstab 2.5:1 / Gewicht
			Werkstoff, Halbzeug: 316LN
	03 / Datum / Name		Benennung: Side Wall 90°-L&R Light Pipe
	Bearb. / 04.03. / Wlochal		
	Gepr.		
	Name		
	RWTH Physics AC-I		Zeichnungsnummer: ams03-1012 / Blatt 1/1 / A4 Bl.
Rev. / Änderung / Revision / Name			Ers. f.: / Ers. d.: / Plot Datum:

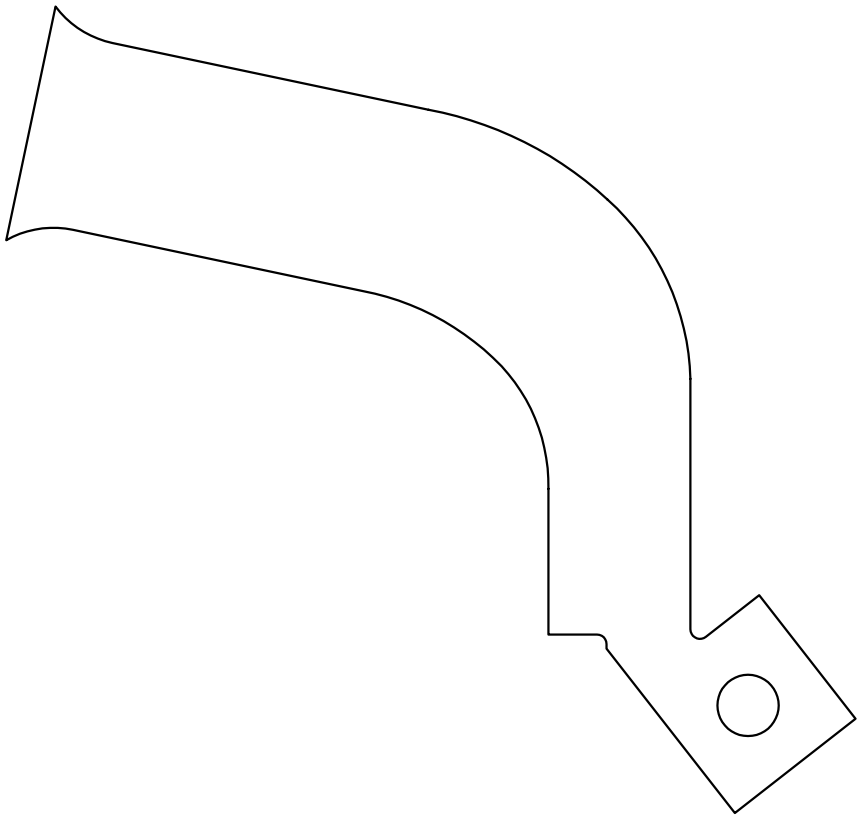

Verwendungsbereich: AMS02	Zul. Abw. DIN ISO 2768 mittel	Oberfläche N10	Maßstab 2.5:1 / Gewicht
			Werkstoff, Halbzeug: 316 LN
	03 / Datum / Name		Benennung: Side Wall 38°-L&R Light Pipe
	Bearb. / 04.03. / Wlochal		
	Gepr.		
	Name		
	RWTH Physics AC-I		Zeichnungsnummer: ams03-1013 / Blatt 1/1 / A4 Bl.
Rev. / Änderung / Revision / Name			Ers. f.: / Ers. d.: / Plot Datum: